DIAGRAM

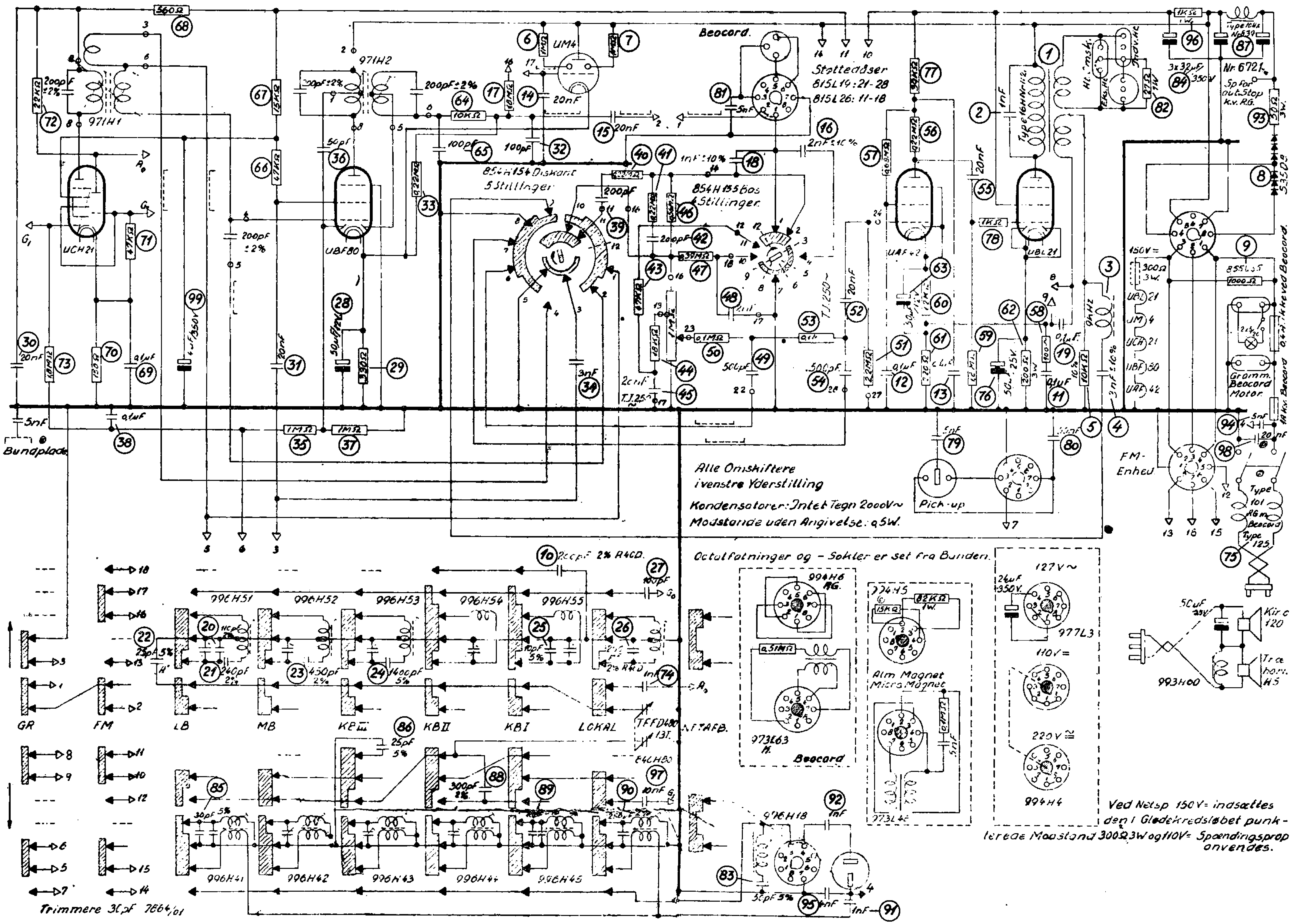

Beocord.
Støtteaksler
815L19: 21-28
815L26: 11-18
854H154 Diskant
5 Stillinger
854H155 Bas
5 Stillinger
UCH21
UBF80
UM4
UAF42
UBL21
Bundplade
Alle Omskiftere
i venstre Yderstilling
Kondensatorer: Intet Tegn 2000V~
Modstande uden Angivelse: 0,5W.
Pick-up
FM-Enhed
Octalfatninger og - Sokler er set fra Bunden.
Beocord
127V~
110V=
220V≅
Alm. Magnet
Micro Magnet
GR
FM
LB
MB
KBIII
KBII
KBI
LOKAL
Trimmere 30pF 7664/01
Ved Netsp. 150V= indsættes
den i Glødekredsløbet punk-
terede Modstand 300Ω 3W og 110V= Spændingsprop
anvendes.