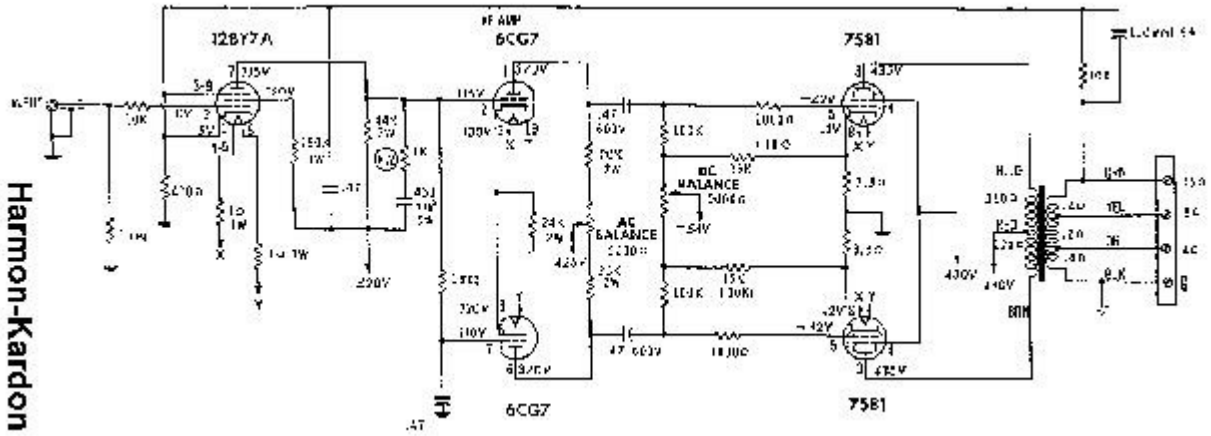

Harmon-Kardon
Citation V