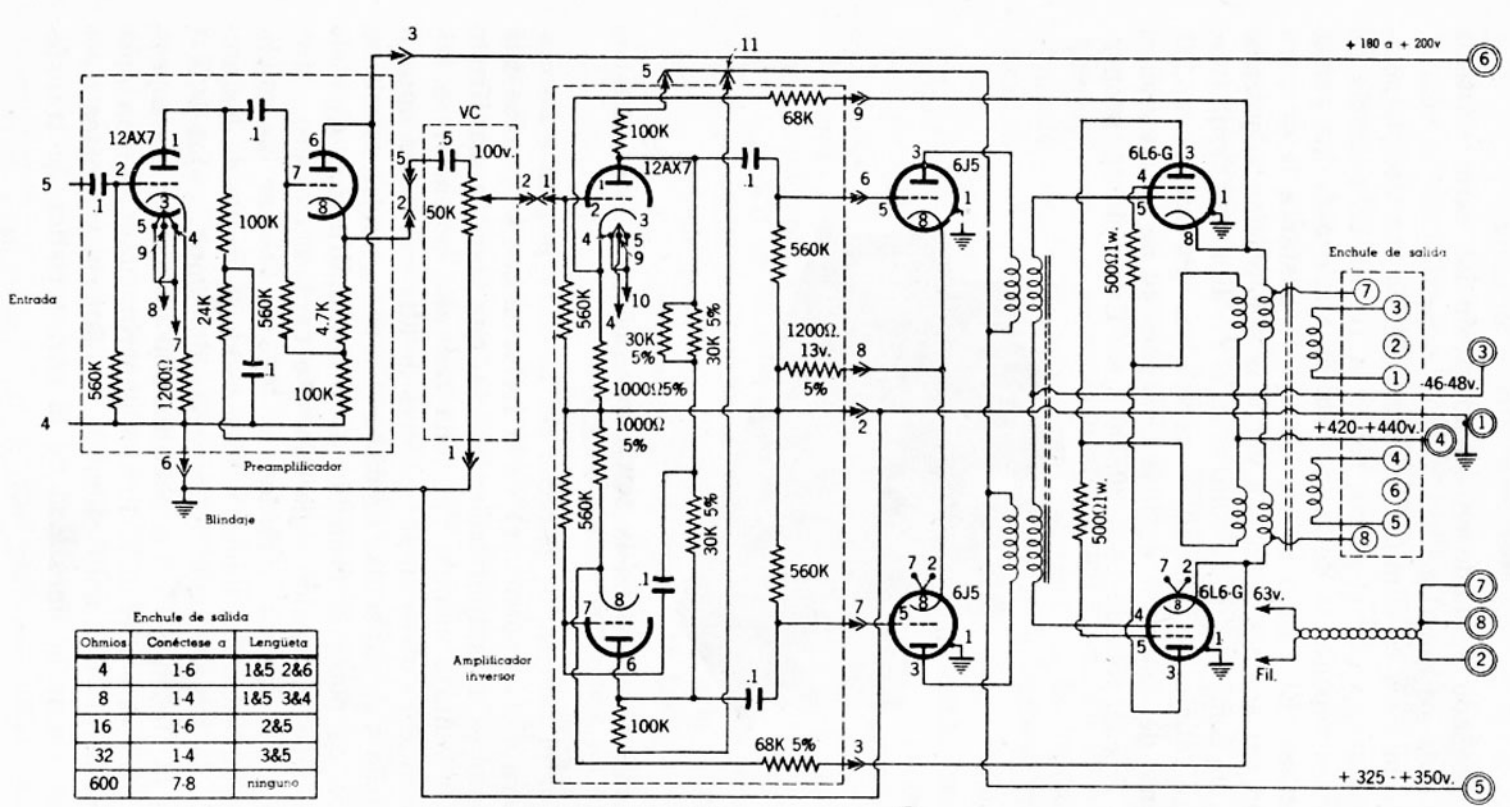

Enchufe de salida

Ohmios	Conéctese a	Lengüeta
4	1-6	1&5 2&6
8	1-4	1&5 3&4
16	1-6	2&5
32	1-4	3&5
600	7-8	ninguno

Todas las resistencias — 10%, 5 w y todos los condensadores en microfaradios 400 v. salvo si se especifica en contrario. Voltajes relativos a tierra

Salida

A unidad de potencia