PHILIPS Service

L3D31T

Evette 331

AM/FM Transistor-Koffersuper

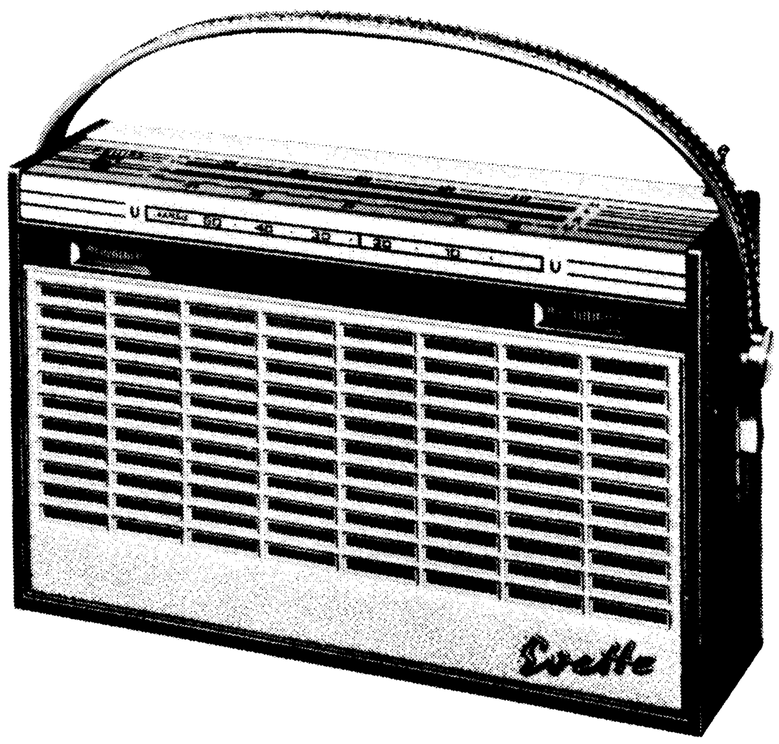

Technische Daten:

Wellenbereiche :	FM : UKW 87,5 - 104 MHz
	AM : KW 5,95 - 9,8 MHz
	MW 517 - 1612 kHz
	LW 150 - 260 kHz
Schaltung :	FM : 9 Kreise
	AM : 6 Kreise
Zwischenfrequenz :	FM : 10,7 MHz
	AM : 460 kHz
Transistoren :	AF 124, AF 125, 3 x AF 126
	2 x OC 75, 2 - AC 128
Dioden :	2 - AA 119, 2 x OA 90, AA 119
Tondemodulation :	FM : Ratio-Detektor
	AM : Diode
Betriebsspannung :	7,5 V (5 x 1,5 V Babyzellen)
Stromaufnahme :	25 mA (bei mittlerer Lautstärke)
Lautsprecher :	AD 2351 Y, Z = 3 Ω
Anschlüsse :	Kopfhörer 200 - 1000 Ω bezw.
	Lautsprecher 3 - 5 Ω
Abmessungen :	L 3 D 31 T : 233 x 143 x 66 mm
	L 4 D 32 T : 237 x 145 x 65 mm
Gewicht :	ca. 1,65 kg mit Batterien
Fertigungsjahr :	1963 / 64

Bedienungsknöpfe von links nach rechts:

Lautstärkeregler mit Batterieschalter

Abstimmung

Wellenschalter

L4D32T

Babette 432

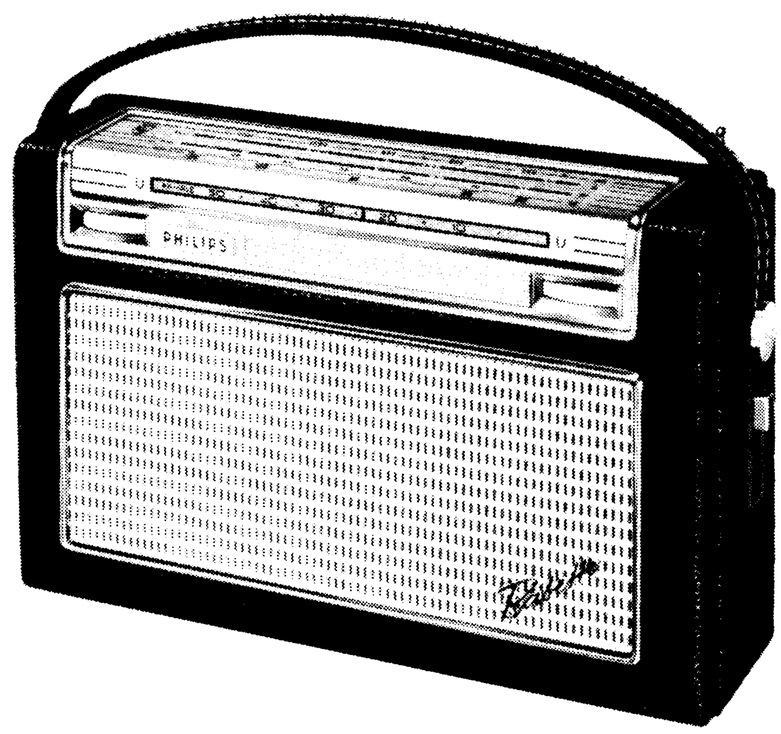

Spezial-Ersatzteile

Alle übrigen Ersatzteile sind in den PHILIPS-Service-Standard-Material-Sortimenten enthalten

Kondensatoren

Pos.	Wert	Art und Mindestspannung		Bestell-Nummer
C 1	27 pF	Min.Ker. Kondensator		C 302 AB/N27E
C 2	5 nF	Scheibenkondensator	25 V	B1 530 57
C 3	5 nF	Scheibenkondensator	25 V	B1 530 57
C 4	5 nF	Scheibenkondensator	25 V	B1 530 57
C 6	4 pF	Min. Ker. Kondensator		C 302 BB/L4E
C 7	5 nF	Scheibenkondensator	25 V	B1 530 57
C 8	5 nF	Scheibenkondensator	25 V	B1 530 57
C11	4 pF	Ker. Rohrtrimmer		C 004 GA/4E
C13				
C15	5 nF	Scheibenkondensator	25 V	B1 530 57
C20	100 µF	Min. Elko	16 V	C 426 AM/E100
C21	50 nF	Waffelkondensator	30 V	WN 401 72
C23	20 pF	Ker. Rohrtrimmer		C 004 FA/20E
C24	330 pF	Styroflex Kondensator	63 V	WN 790 02/A330E
C25	-	AM-Drehko		49 002 74
C26	-			
C27	200 pF	Drahttrimmer		9 07/200E
C28	10 pF	Ker. Rohrtrimmer		C 004 FA/10E
C34	20 pF	Ker. Rohrtrimmer		C 004 FA/20E
C35	270 pF	Styroflex Kondensator	63 V	WN 790 02/A270E
C37	10 pF	Ker. Rohrtrimmer		C 004 FA/10E
C38	300 pF	Drahttrimmer		9 07/300E
C40	4,7 nF	Styroflex Kondensator	63 V	WN 790 22/A4K7
C46	50 nF	Waffelkondensator	30 V	WN 401 72
C47	2 µF	Min. Elko	10 V	9 09/02
C49	50 nF	Waffelkondensator	30 V	WN 401 72

Spulen

Pos.	Bezeichnung	Bestell-Nummer
S 1 - S 7	UKW-Einheit	WE 080 68
S 1 , S 2	Antennenspule FM	A3 178 23
S 3	Zwischenkreisspule FM	A3 425 59
S 4	Drossel	A3 425 61
S 5	Osz. Spule FM	A3 425 58
S 6 , S 7	Primär ZF-Spule	A3 425 60
S19	Ant. Anpassungs-Spule	WE 115 39
S20 , S20' C19	ZF-Spule FM	WE 122 83
S21, S22 C22	Ant. Spule KW	WE 115 00
S23 - S26	Ferroceptor MW, LW	WE 741 50
S29 - S30	Osz. Spule KW	WE 122 81
S31 - S32	Osz. Spule MW	WE 122 82
S33 , S34 C39	ZF-Kreis FM	WE 122 85
S35 , S36 C41	ZF-Filter AM	WE 122 84
S38 - S40 C52 , C53	ZF-Kreis AM/FM	WE 122 86
S42 - S44 C61 , C62	Ratio-Detektor FM	WE 122 87
S45 - S46 C63	ZF-Kreis AM	WE 123 02
S47	Breitbanddrossel	VK 200 20

Nachdruck nicht gestattet! Änderungen vorbehalten.

Printplatten (Bestückungsseite) mit Meßpunkten, Anschlußplan der Spulen, Trafos und Einzelteile.

Diese Seite der Spulenbox ist gestempelt

UKW - Einheit WE 080 68

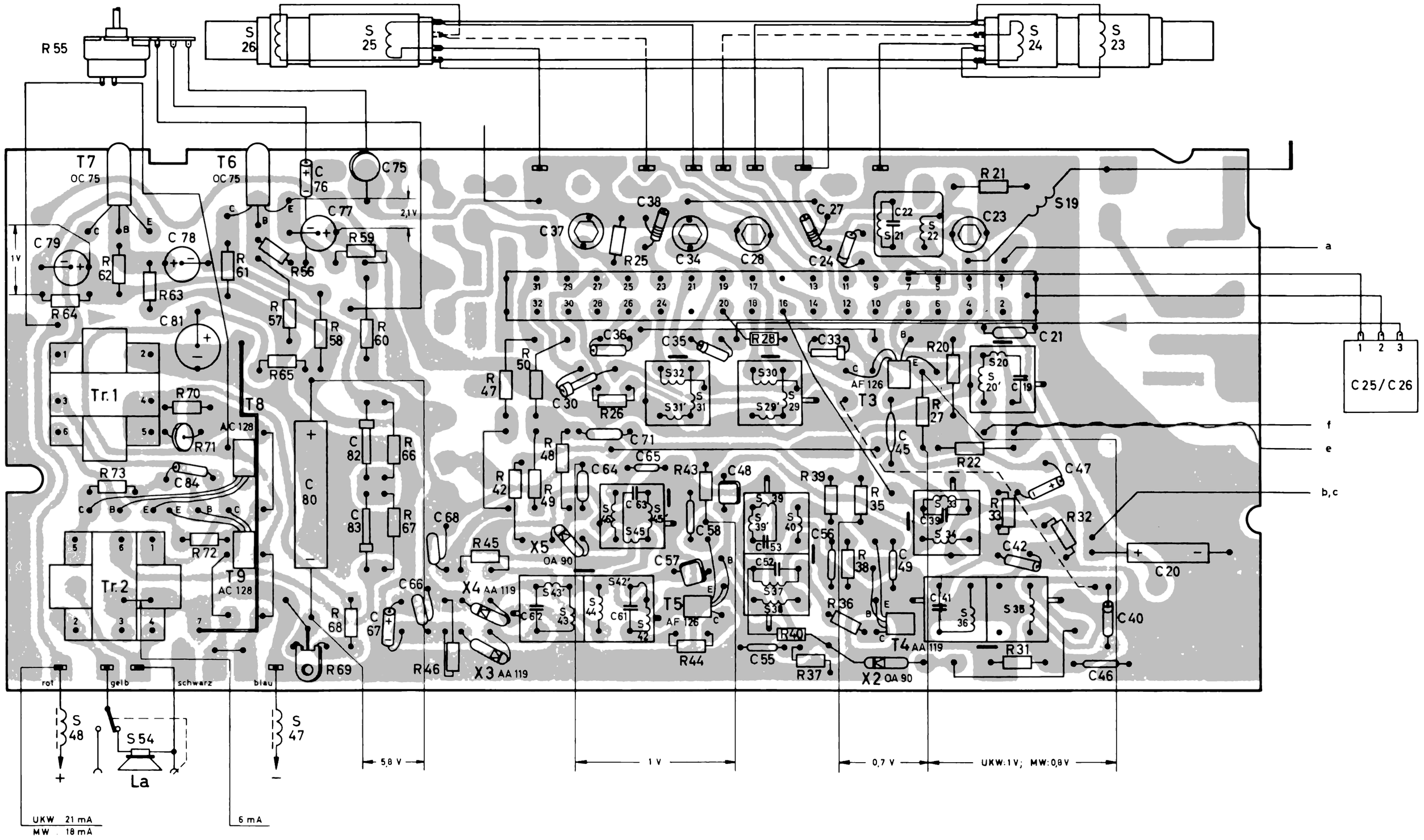

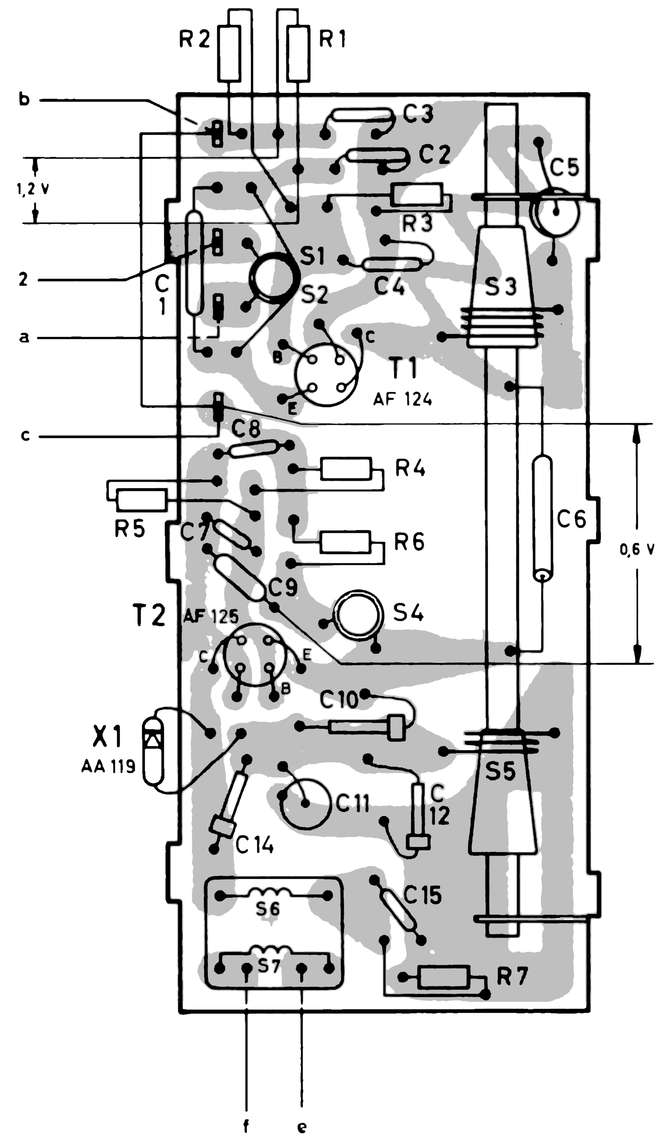

Tr. 1

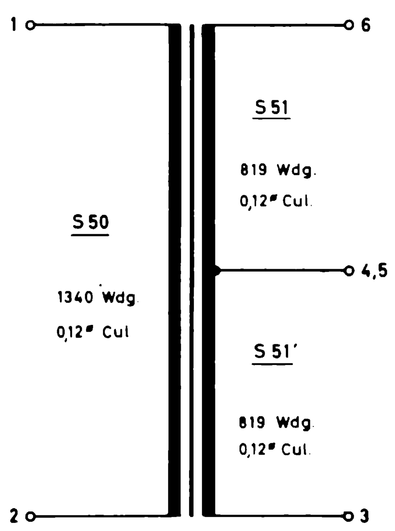

Tr. 2

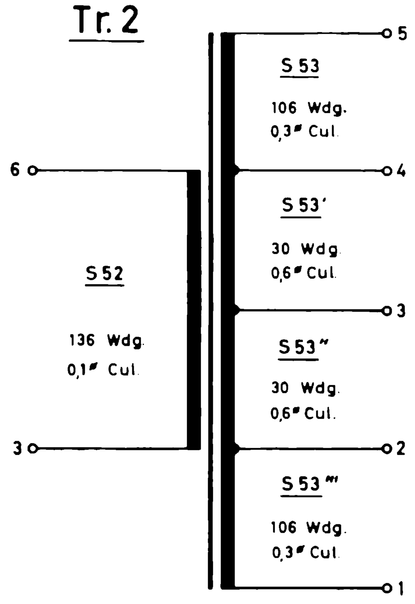

Wellenschalter - Montageplan

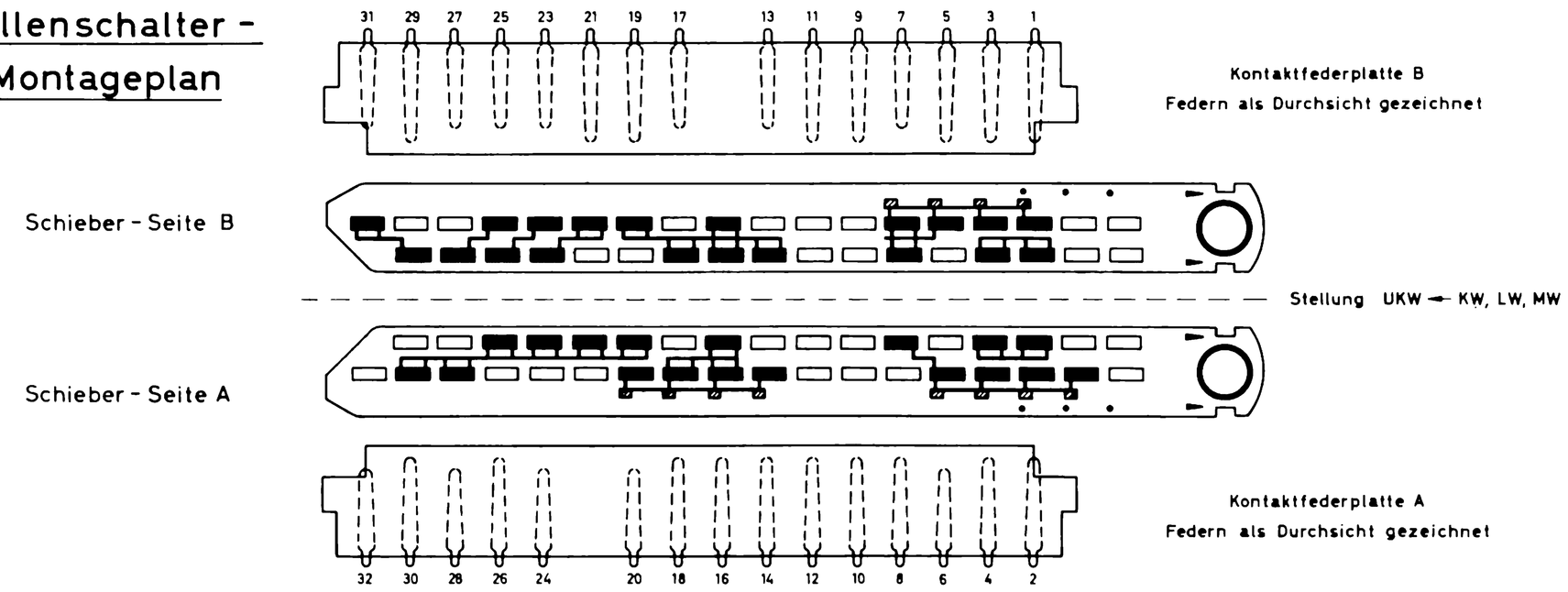

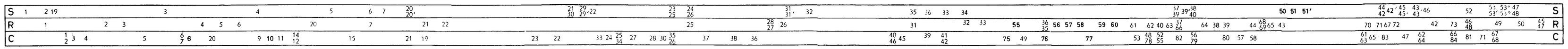

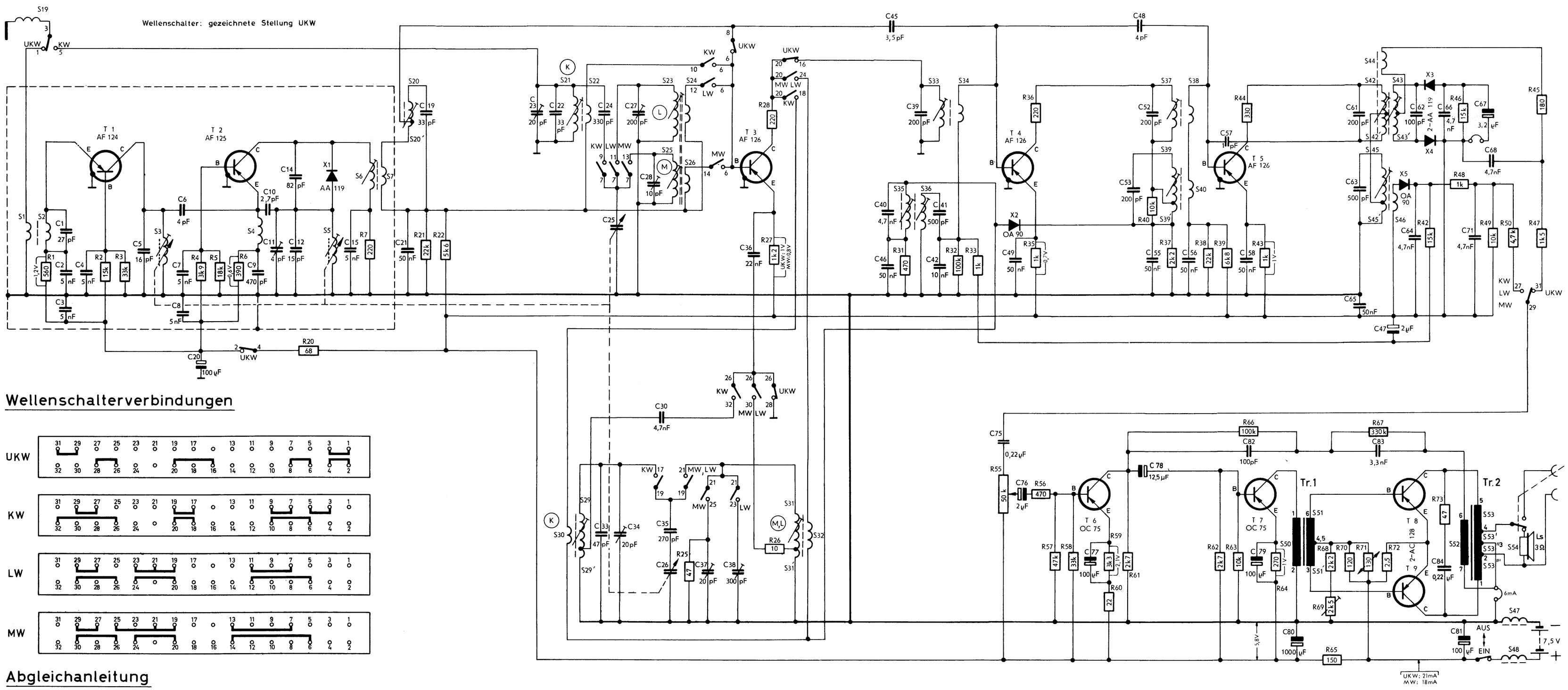

Wellenschalterverbindungen

Abgleichanleitung

Abgleich-Reihenfolge	Schalter	Zeiger	Meßsender-Frequenz	Anschluß der Meßgeräte	Verstimmen	Abgleichen	Anzeige
FM - ZF - Kreise und Ratiodetektor	UKW	Rechtsanschlag	10,7 MHz 50 Hz FM ±300 kHz Hub	Oszillograph an + C 67 und Minusleitung (Brücke aufgetrennt) Wobbler über 10 nF + 1kΩ an Basis T 5 10 nF + 1kΩ an Basis T 4 10 nF + 1kΩ an Basis T 3 10 nF + 1kΩ an Schalterkontakt 1	S 37, S 33, S 20, S 6	S 42, S 43 S 37 S 33 S 6, S 20	optimale Durchlaßkurve
UKW-Abstimmkreise	UKW	11 mm von Rechtsanschlag 112 mm von Rechtsanschlag abstimmen	88,2 MHz 102,6 MHz 95 MHz	Meßsender an Schalter-Kontakt 1		S 5 C 11 S 3	max. Output
AM - ZF - Kreise	MW	Rechtsanschlag	460 kHz	Oszillograph an R 48 - R 49 und Minusleitung Wobbler an Basis T 5 Wobbler an Basis T 4 Wobbler an Basis T 3	S 39, S 36, S 35	S 45 S 39 S 35, S 36	optimale Durchlaßkurve
MW-Abstimmkreise	MW	Rechtsanschlag Linksanschlag abstimmen abstimmen	510 kHz 1630 kHz 600 kHz 1350 kHz	Signal über Koppelschleife auf Ferroceptor		S 31 C 37 S 25 C 28	max. Output
LW-Abstimmkreise	LW	Rechtsanschlag abstimmen abstimmen	148 kHz 151 kHz 250 kHz			C 38 S 23 C 27	
KW-Abstimmkreise	KW	Rechtsanschlag Linksanschlag abstimmen abstimmen	5,85 MHz 9,9 MHz 5,95 MHz 9 MHz	33 pF an Basis T 3	Vertikale Teleskopantenne auf 460 mm ausgezogen (oberes Antennenglied eingeschoben)	S 29 C 34 S 21 C 23	max. Output

Reparatur-Hinweise

Die Bezeichnungen neben den Schalterkontakten besagen, daß der jeweilige Kontakt für den entsprechenden Wellenbereich geschlossen ist. Die angegebenen Spannungs- und Stromwerte wurden bei 7,5 Volt Batteriespannung und ohne Eingangssignal gemessen. Der Kollektorstrom beider Endtransistoren soll 6 mA betragen (ev. mit R 69 nachregeln).

Der Skalenzeiger soll bei eingedrehtem Drehko über der rechten äußeren Marke am Polystyrolträger stehen. Für den Anschluß der Meßgeräte an die Minusleitung sind jeweils zugehörige Erdpunkte zu wählen. Bei Verwendung der Wobbeloszillographen ist das Eingangssignal möglichst klein zu halten.

Trimmplan

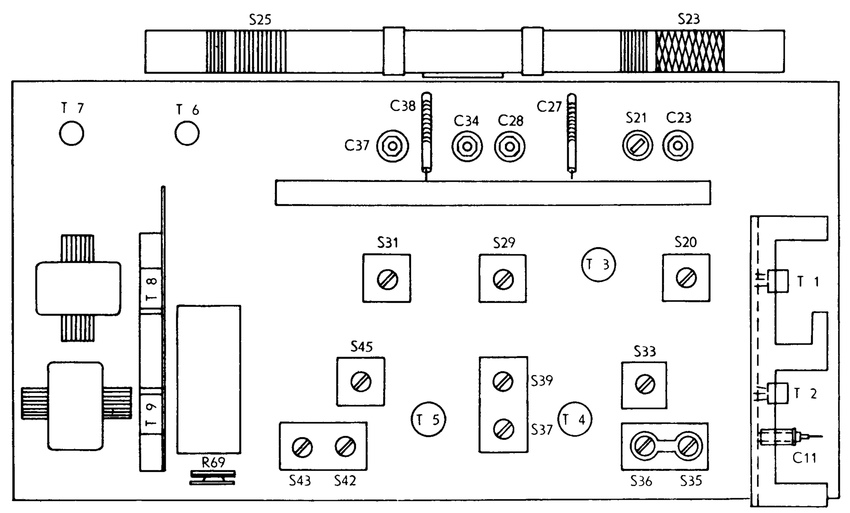

Transistoranschlüsse

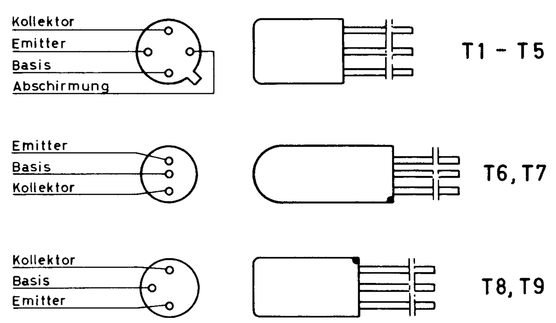

Nachdruck nicht gestattet! Änderungen vorbehalten.

Printplatten (Leitungsseite) mit Meßpunkten und Anschlußplan der Einzelteile.

UKW-Einheit WE 08068

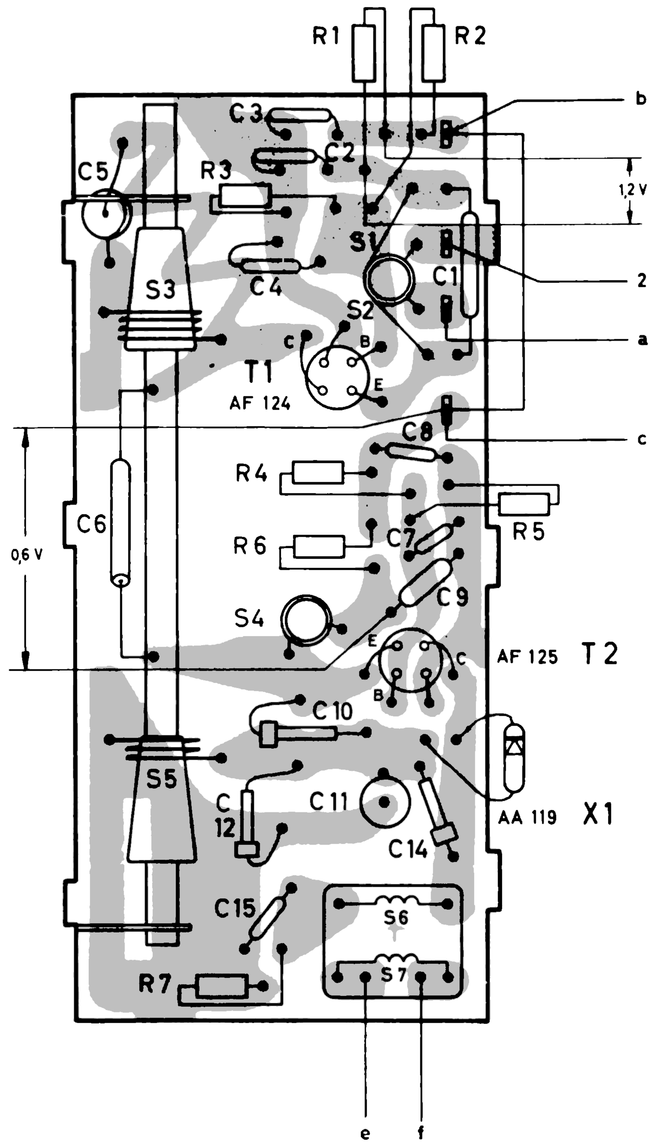

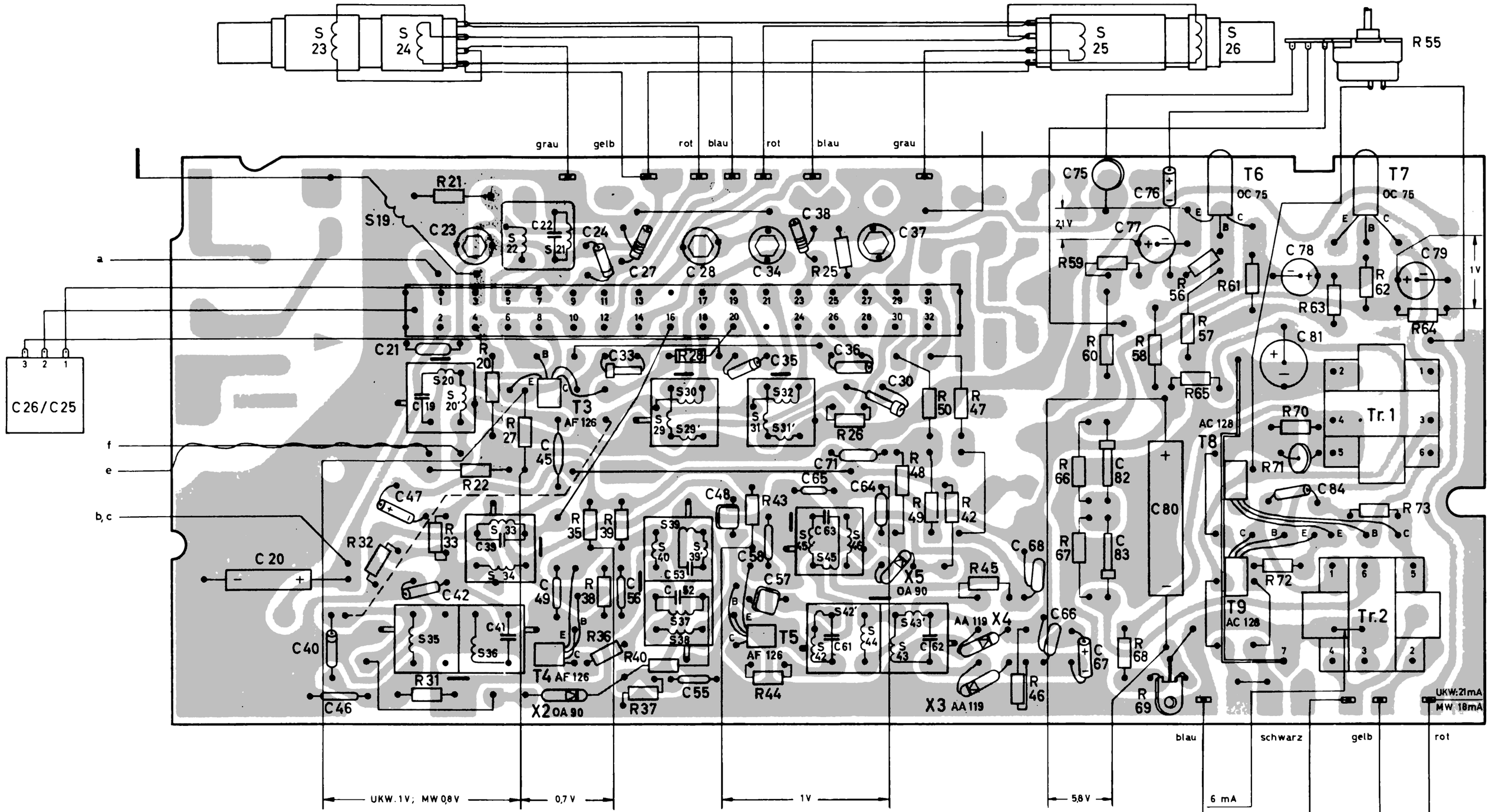

Seilführungsplan

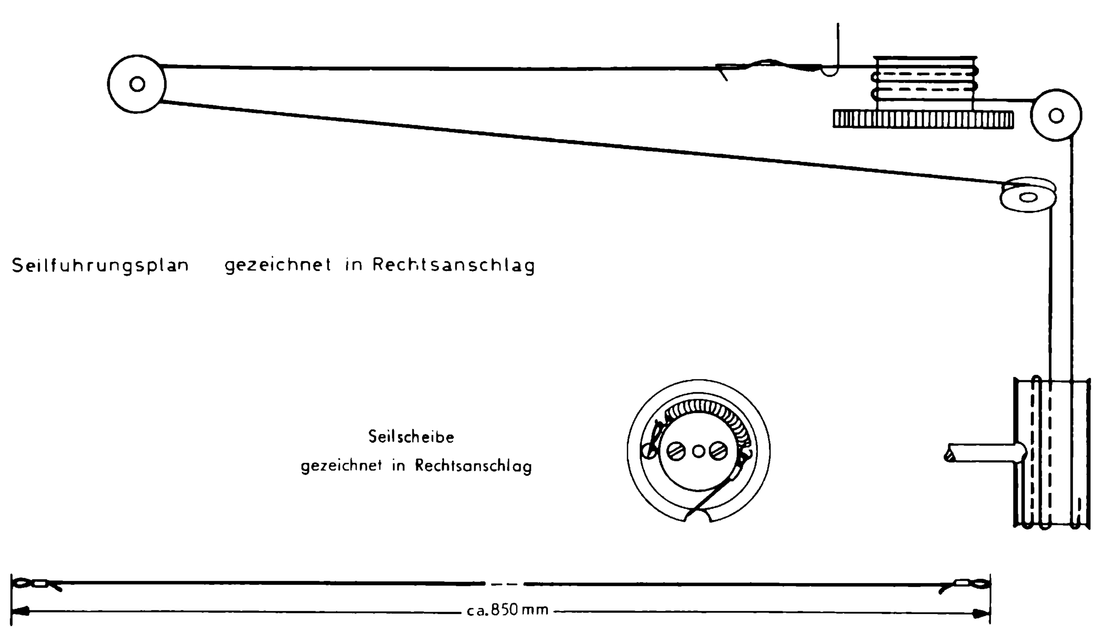

Diese Seite der Spulenbox ist gestempelt
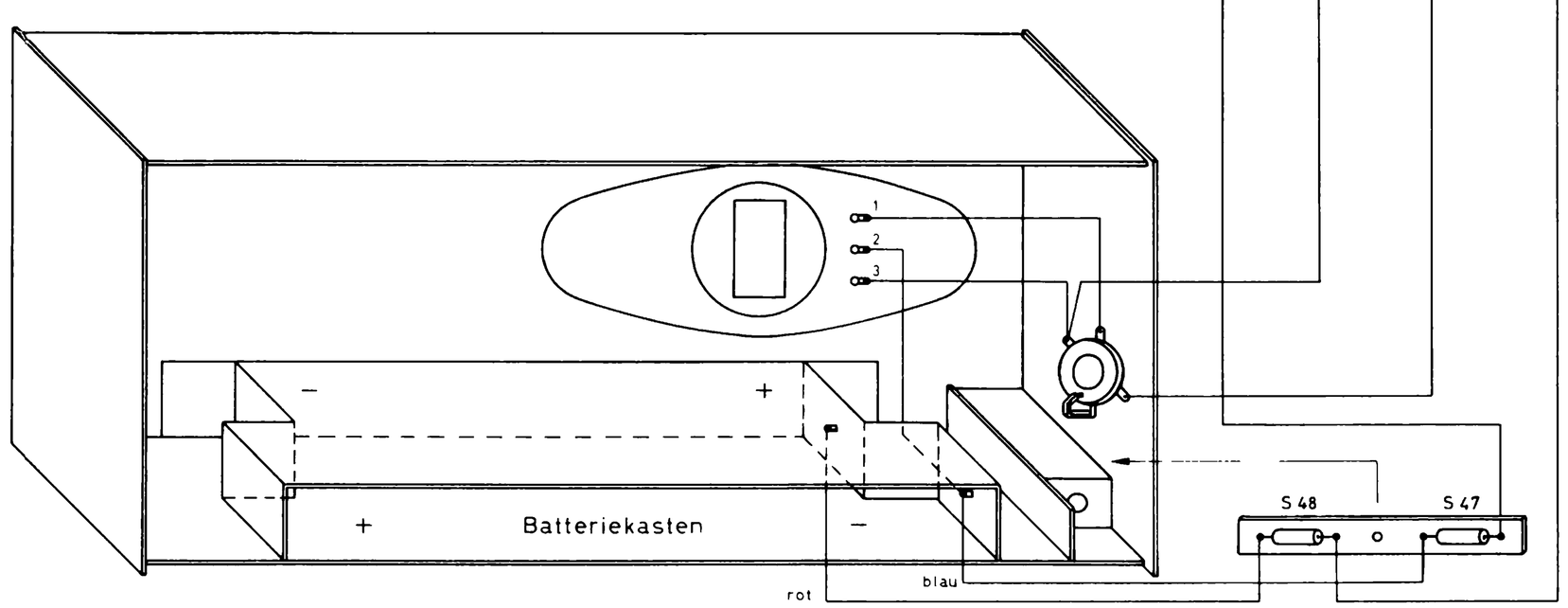
Gerätezusammenstellung