PHILIPS Service

L4D62T

Dorette Automatic

AM / FM - Reise - Empfänger

Inhaltsverzeichnis:

Technische Daten, Bedienungsknöpfe	Seite 1
Ersatzteilliste elektr. Teile	Seite 2
Ersatzteilliste mech. Teile	Seite 3
Reparatur-Hinweis	Seite 4
Abgleichanleitung,Seilführungsplan	Seite 5
Schaltbild	Seite 6
Schaltbild	Seite 7
Trimmplan, Meßpunkte	Seite 8
Printplatten	Seite 9
Gerätezusammenstellung	Seite 10

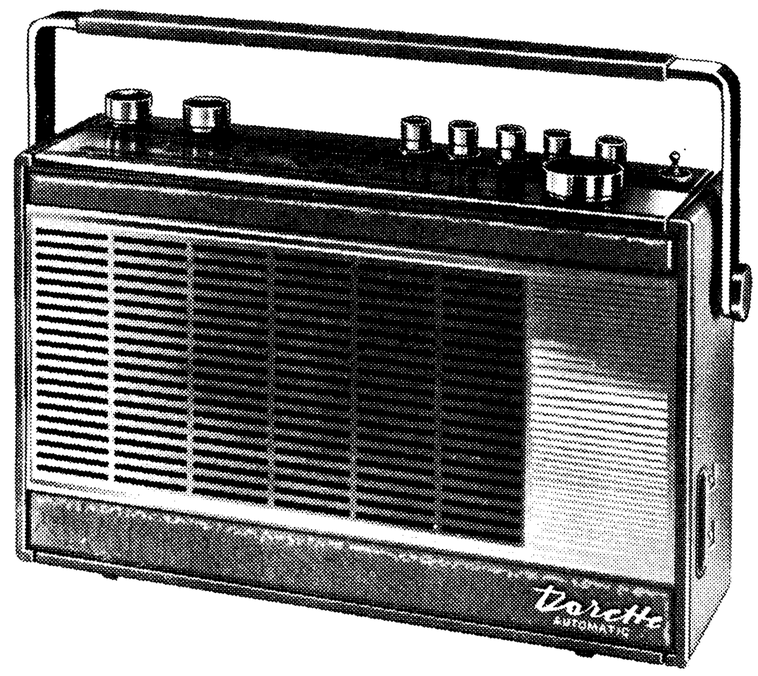

Bedienungsknöpfe: von links nach rechts

Kleiner Knopf: Klangregler

Kleiner Knopf: Lautstärkenregler

Drucktasten : Ein/Aus, UKW, KW, MW, LW
(TA/TB Wiedergabe, UKW-Taste drücken)

Großer Knopf: AM/FM-Abstimmung

Technische Daten

Wellenbereiche :	FM : UKW	87,5 -	104	MHz
	AM: KW	5,9 -	12,1	MHz
	MW	517 -	1612	kHz
	LW	150 -	260	kHz

Schaltung : FM: 8 Kreise
AM: 5 Kreise

Zwischenfrequenz : FM: 10,7 MHz
AM: 460 kHz

Transistoren : AF 102, AF 124, 3 x AF 126
AC 125, AC 127, AC 128
AC 127 - AC 128

Dioden : 5 x AA 119, BA 102, BA 100

Demodulation : FM: Ratiodetektor

Demodulation : AM: Diode

Betriebsspannung : 7,5 V (5 x 1,5 V Monozelle)

Stromaufnahme : ca. 20 mA ohne Signal

Lautsprecher : AD 3466 SX/01 Z = 8 Ω

Anschlüsse : Kopfhörer NP 1021, TA/TB, Autoantenne, Netzgerät

Gewicht : ca. 2 kg mit Batterien

Abmessungen : Breite : 300 mm
Höhe : 180 mm
Tiefe : 75 mm

Fertigungsjahr : 1966/67

Nachdruck nicht gestattet! Änderungen vorbehalten.

Reparatur - Hinweise

Gerät ausbauen : Batterieklappe entfernen und Batterien herausnehmen. Zwei Kreuzschlitzschrauben unten im Batteriehalter herausdrehen und Batteriehalter abnehmen. Abstimmknopf abziehen. Knopf für Lautstärke- und Klangregler durch Lösen der Gewindestifte an der Knopfachse abnehmen. Masseverbindung von der Reglerprintplatte ablöten. Zwei im Chassisrahmen gummigelagerte Zylinderkopfschrauben herausschrauben. Die links und rechts oben im Gehäuse befindlichen Blattfedern mit einem Schraubenzieher zur Seite drücken, damit die Haltezapfen den Chassisrahmen freigeben und den Chassisrahmen nach hinten unten aus dem Gehäuse herausziehen. Beim Zusammenbau des Gerätes müssen die Blattfedern wieder zur Seite gedrückt werden, damit die Haltezapfen in die seitlichen Lager des Chassisrahmens eingreifen können.

Farbkennzeichen der HF- und ZF-Spulen

Bestell - Nummer	Farbpunkte	Bestell - Nummer	Farbpunkte
3103 118 20090	grün, braun	3122 108 20550	grün, weiß
3103 118 20100	blau, braun	3122 108 20560	schwarz, blau
3103 118 20110	braun, violett, (gelb)	3122 108 20850	schwarz, violett
3103 118 20120	braun, grau	3122 108 20860	braun, violett (rot)
3103 118 20130	braun, weiß	3122 108 22850	braun, schwarz, grün
3103 118 20350	braun, braun, rot		

Drucktastenschalter

3112 318 40140

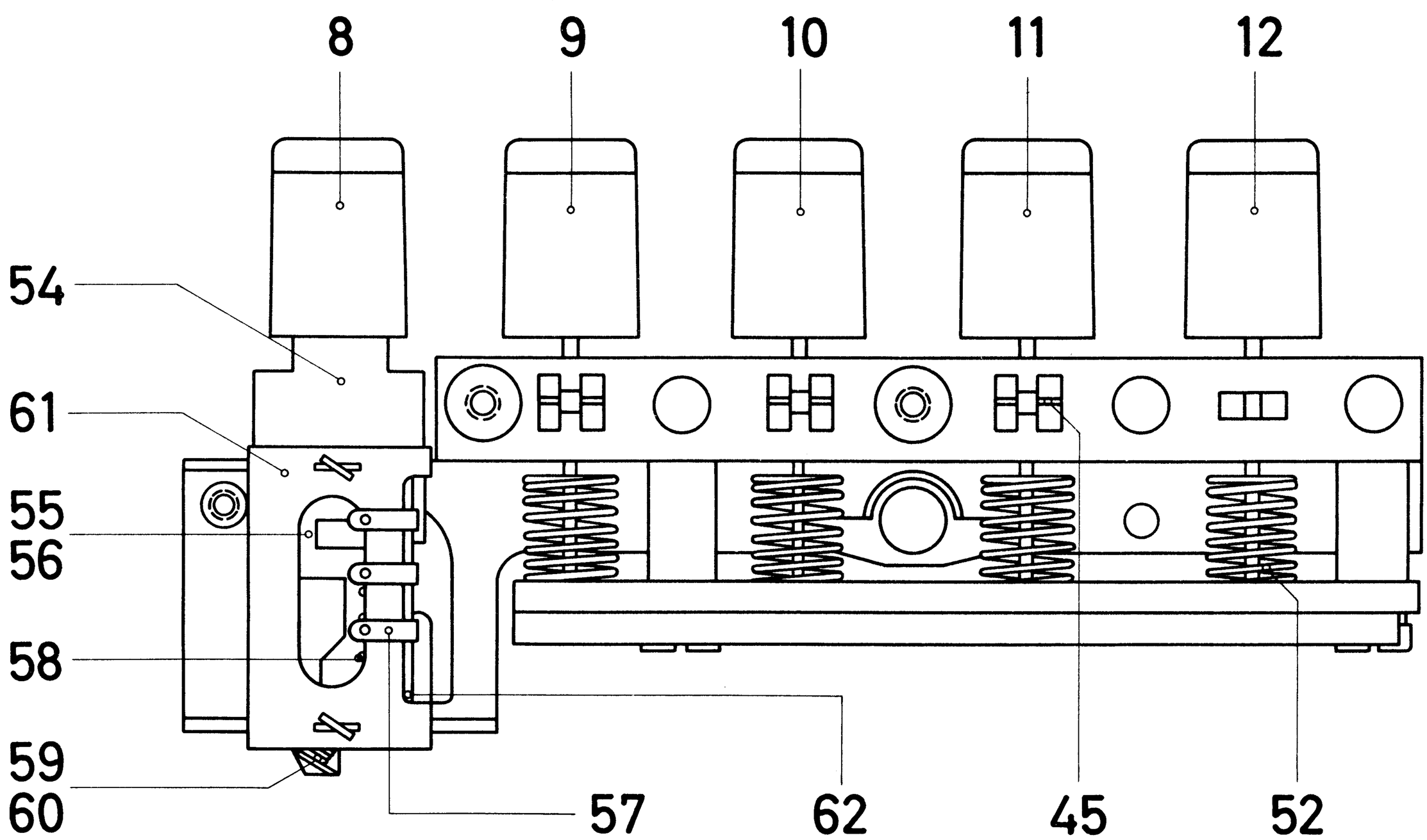

Abgleichanleitung

Abgleich-Reihenfolge	Bereich	über	an	Frequenz	Modulation	Indikator	an	Bemerkung	Skalenzeiger	Verstimmen	Abgleichen	Anzeige
AM-ZF-Kreise	M	33 nF + 1 kΩ	A B C	460 kHz 459 kHz 461 kHz	AM, 400 Hz, 30%	Outputmeter	1		Min. Drehko	S 36 mit 330 Ω bedämpfen	S 45/46 S 36 S 31	Max. Output
FM-ZF-Kreise	U	10 nF + 1 kΩ	D E F G	10,7 MHz	FM 50 Hz ± 300 kHz Hub	Wobbel-Oszillograph über Siebglied 1 kΩ/1,5 nF	2	R 41 auf Min. AFC außer Betrieb durch Kurzschluß M 91 an + Brücke B1 u. B2 offen	Max. Drehko	S 43/44	S 40 S 34 S 29 S 8	optimale Durchlaßkurve
							3	B 1 geschlossen			S 43/44	opt. S-Kurve
					keine	Instr. 50 kΩ/V	C 66 4	Signal so einstellen, daß an C 66 1 V vorliegt			S 43/44	Min.-Instrument
								B 2 schließen				
AM-HF-Kreise	M M L K K M M L L K K	33 nF + 1 kΩ lose induktive Kopplung 9,4 pF	C H I	1618 kHz 515 kHz 147 kHz 12,3 MHz 5,8 MHz 550 kHz 1550 kHz 165 kHz 260 kHz 6,5 MHz 12 MHz	AM 400 Hz 30%	Outputmeter	1	260-270 kHz C-Ende Teleskopantenne v. Print getrennt	Min. Drehko Max. Drehko Max. Drehko Min. Drehko Max. Drehko 550 kHz 1550 kHz 165 kHz 260 kHz 6,5 MHz 12 MHz	C 33 auf Max.	C 13 S 21/22 C 38 C 40 S 24/25 S 12 C 11 S 14 C 30 S 17 C 33	Max. Output
FM-HF-Kreise	U	60 Ω asym.	I	87,2 MHz 104,5 MHz 90 MHz 101 MHz	FM 15 kHz Hub 400 Hz	Outputmeter	1	AFC außer Betrieb AFC außer Betrieb (Windungen biegen) AFC außer Betrieb	Max. Drehko Min. Drehko 90 MHz 101 MHz	C 7 auf Min. C 7 in Mittelstlg.	S 6/7 C 9 S 4 C 7	Max. Output

Bedienung

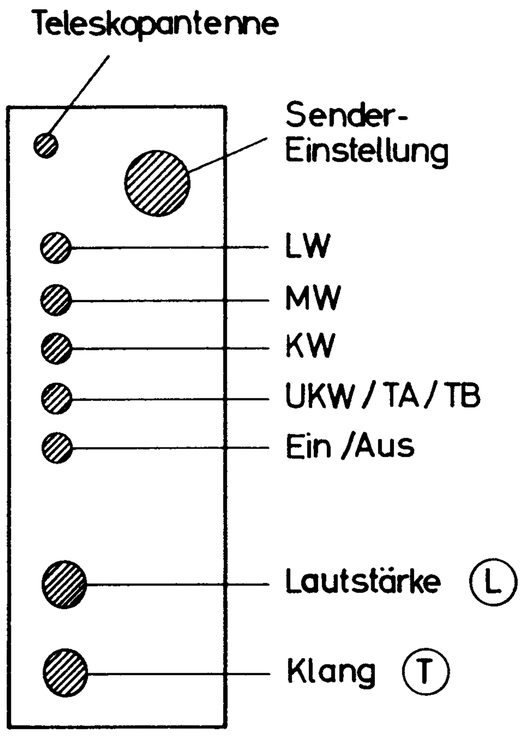

Seilführungsplan

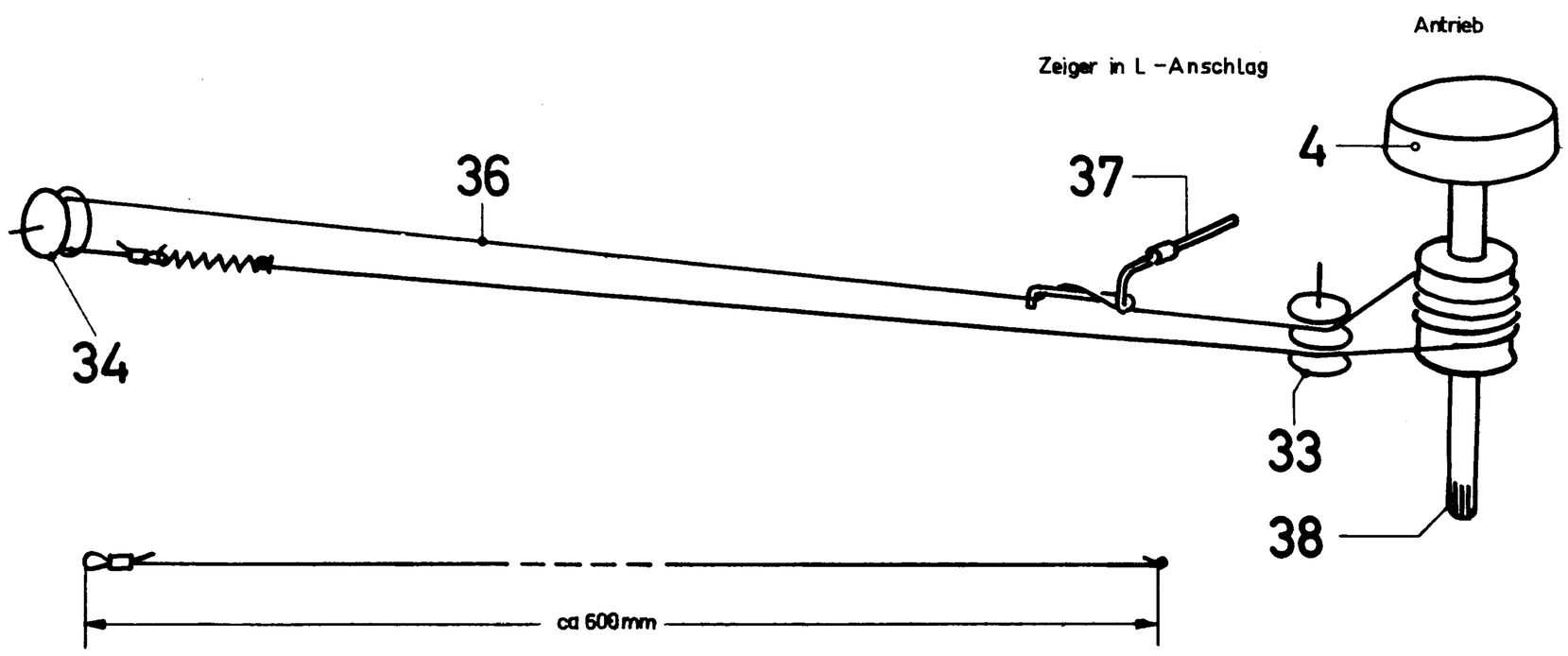

Wellenschalter

in Schaltstellung UKW

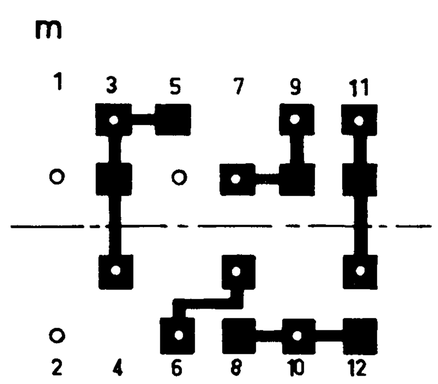

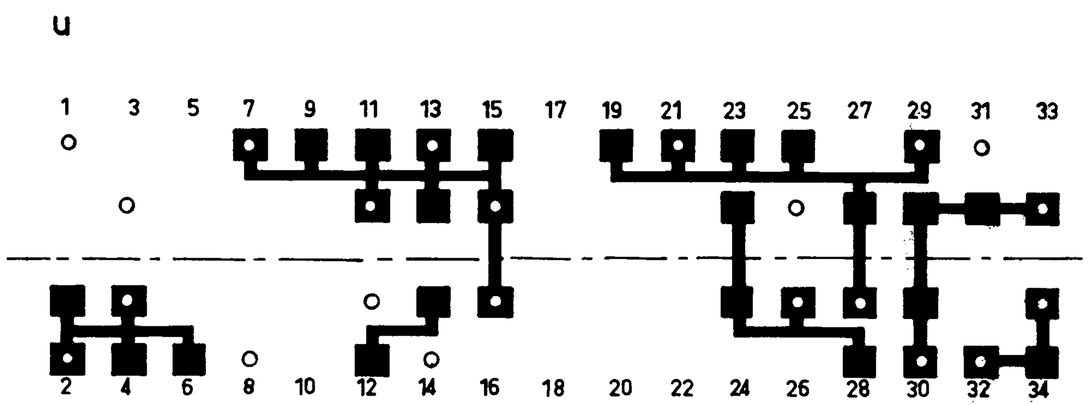

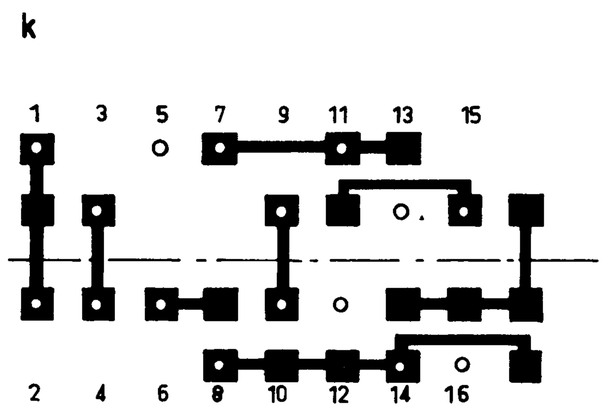

Gerätezusammenstellung

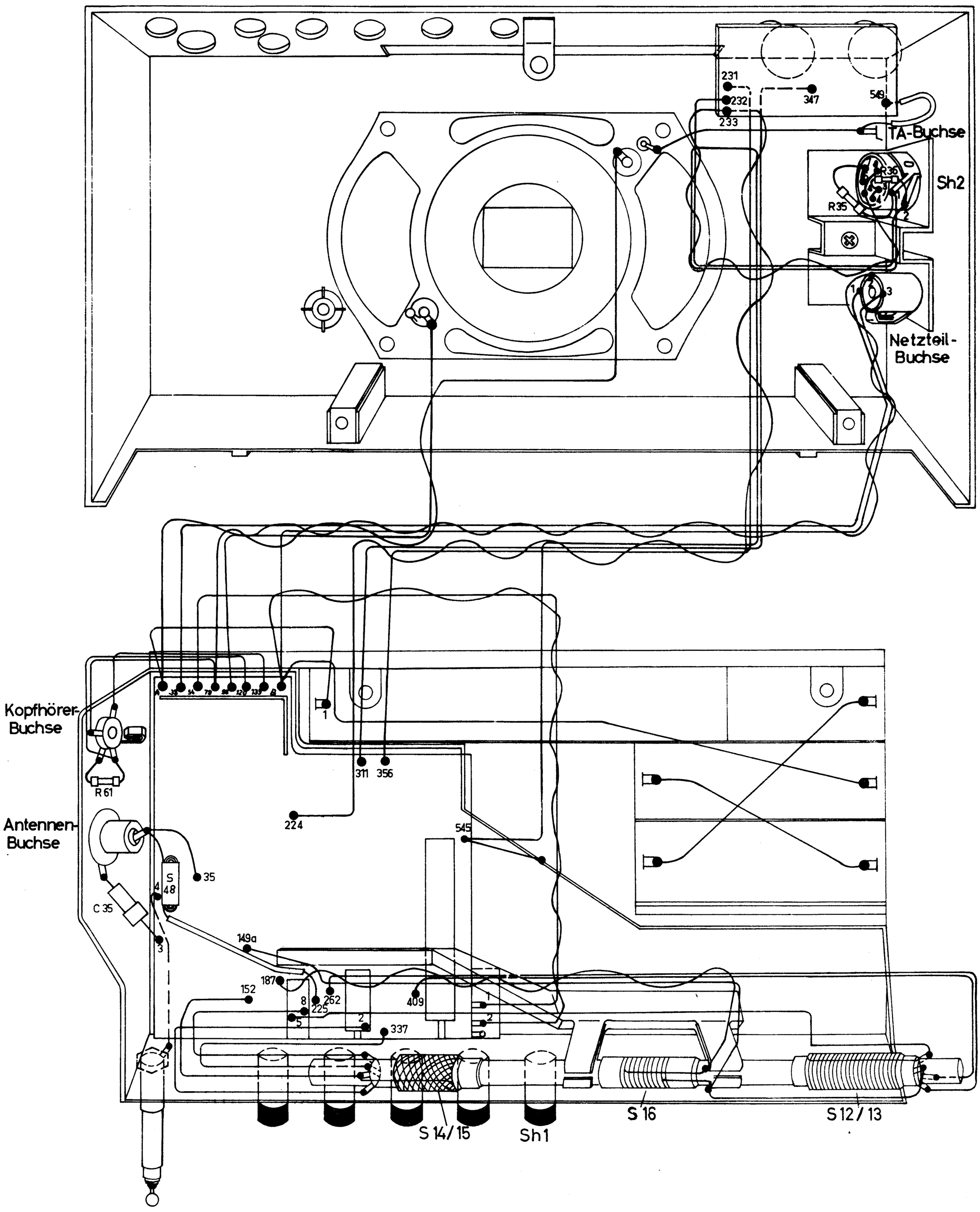

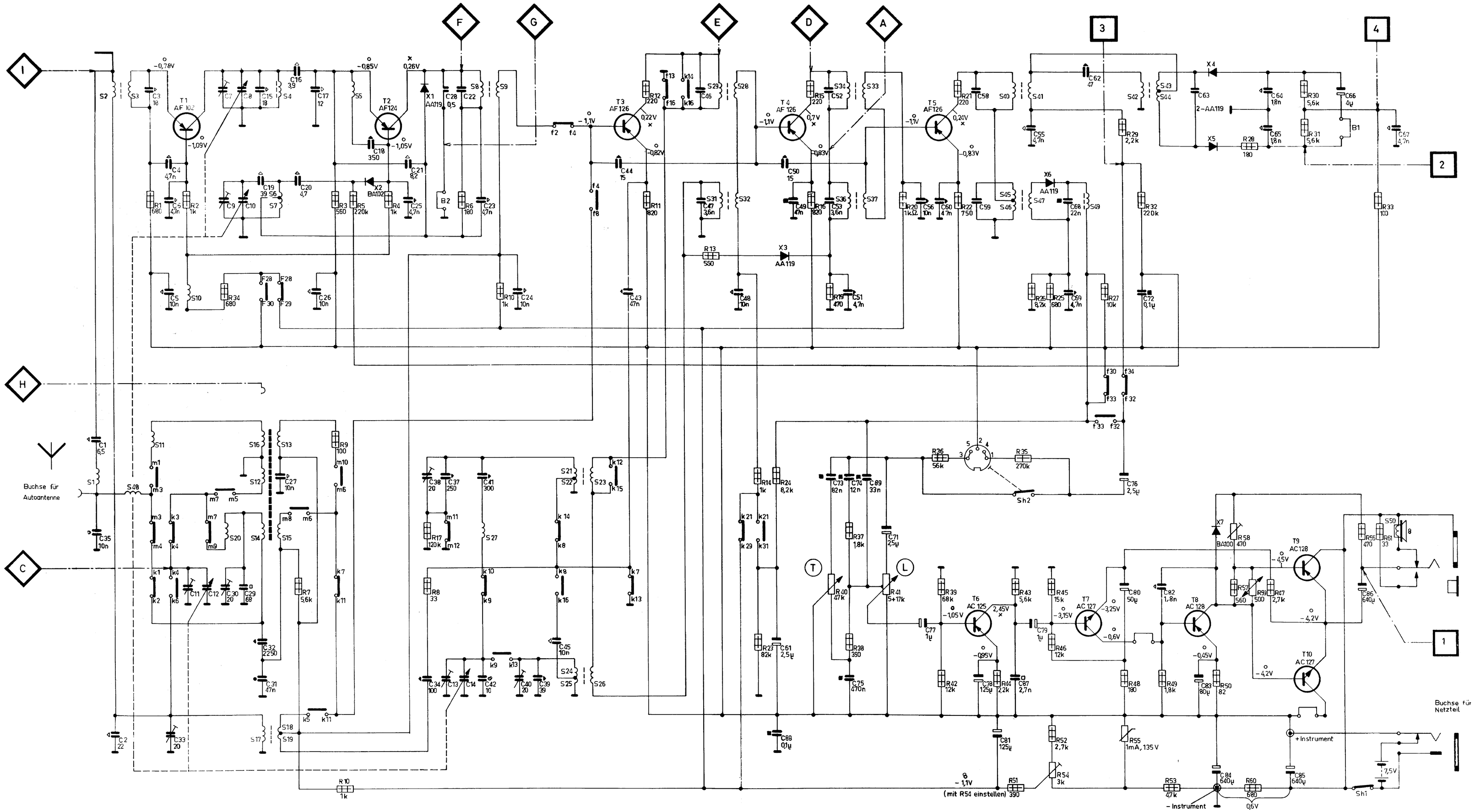

Hinweis

Schaltung in Stand UKW gezeichnet. Neben den Schaltkontakten angebrachte Bezeichnungen besagen, daß der jeweilige Kontakt nur für den entsprechenden Wellenbereich geschlossen ist.

Spannungsangaben der Transistoren (ohne Signal gemessen) beziehen sich

a) ○ auf Punkt ⊚

b) × auf Punkt ⊗

Instrument ≧ 33 kΩ/V.

Gesamtstromaufnahme ohne Signal ca. 20 mA bei Schalterstellung UKW.

Transistoren

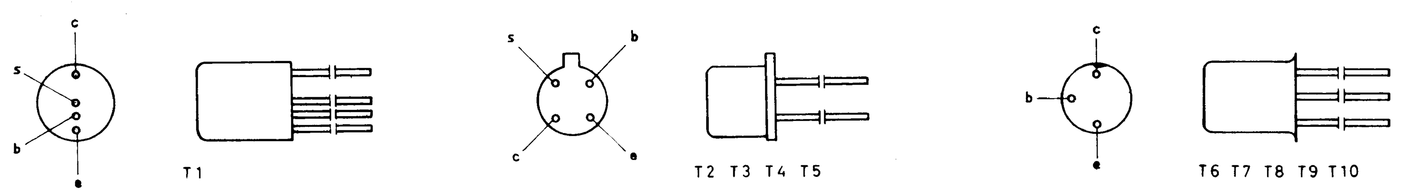

Mindestbelastbarkeiten

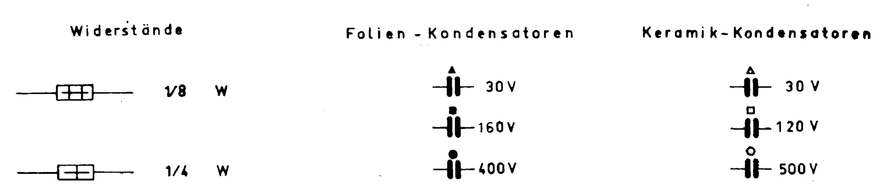

Nachdruck nicht gestattet! Änderungen vorbehalten.

3112 336 00511

Trimmplan

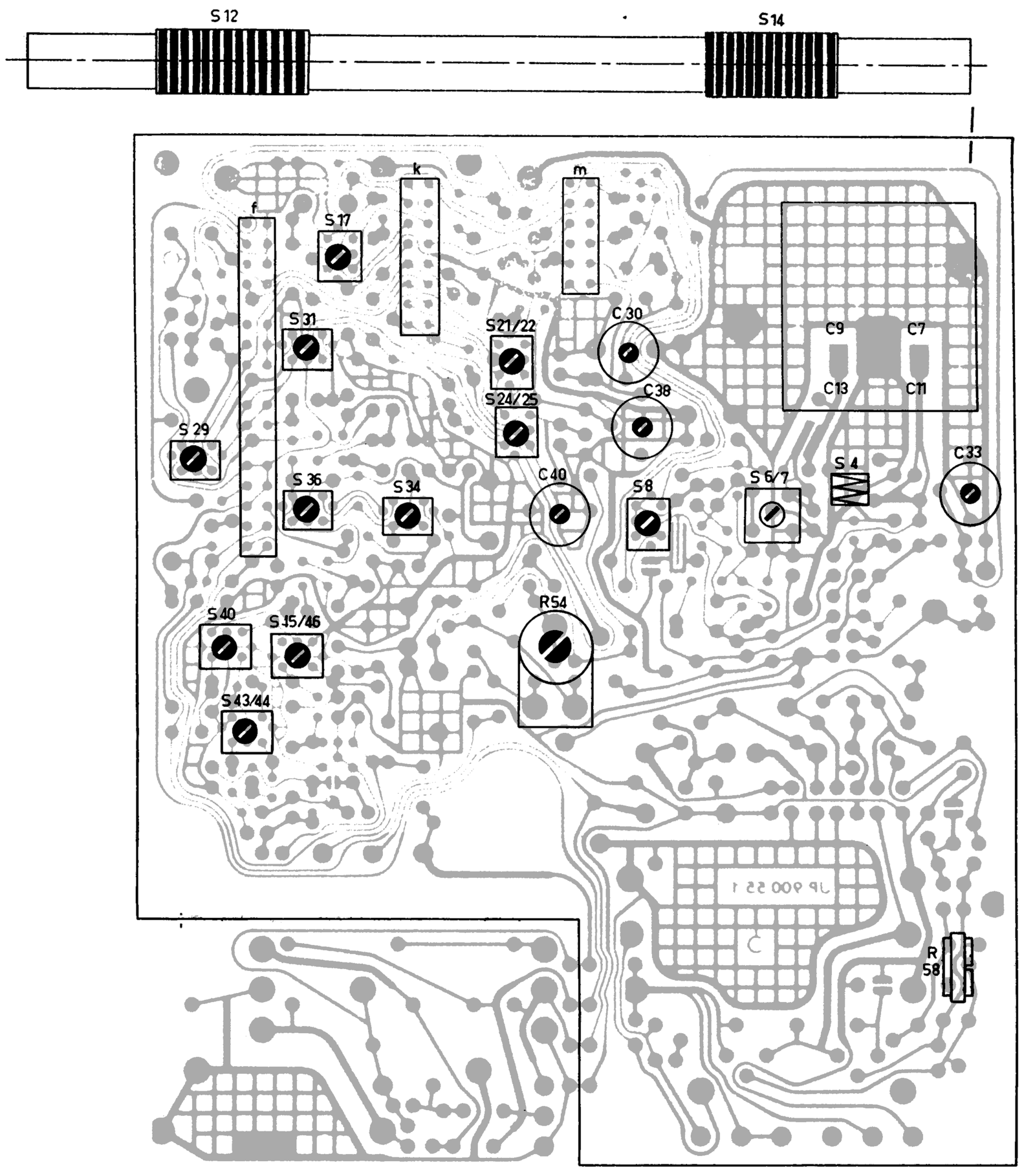

Printplatte (Leitungsseite) mit Messpunkten

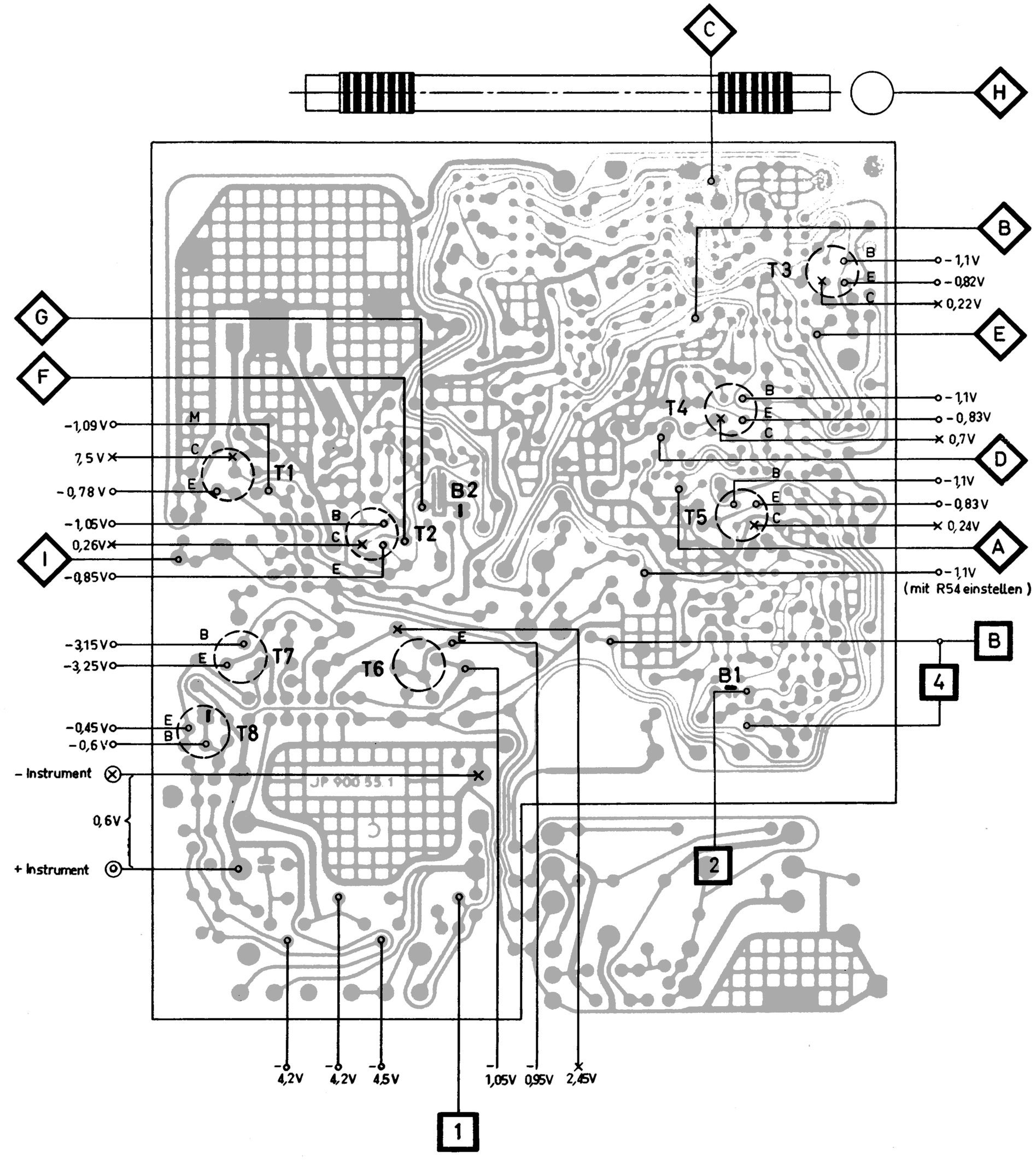

Printplatten (Bestückungsseite) mit Anschluß der Einzelteile

Print 1

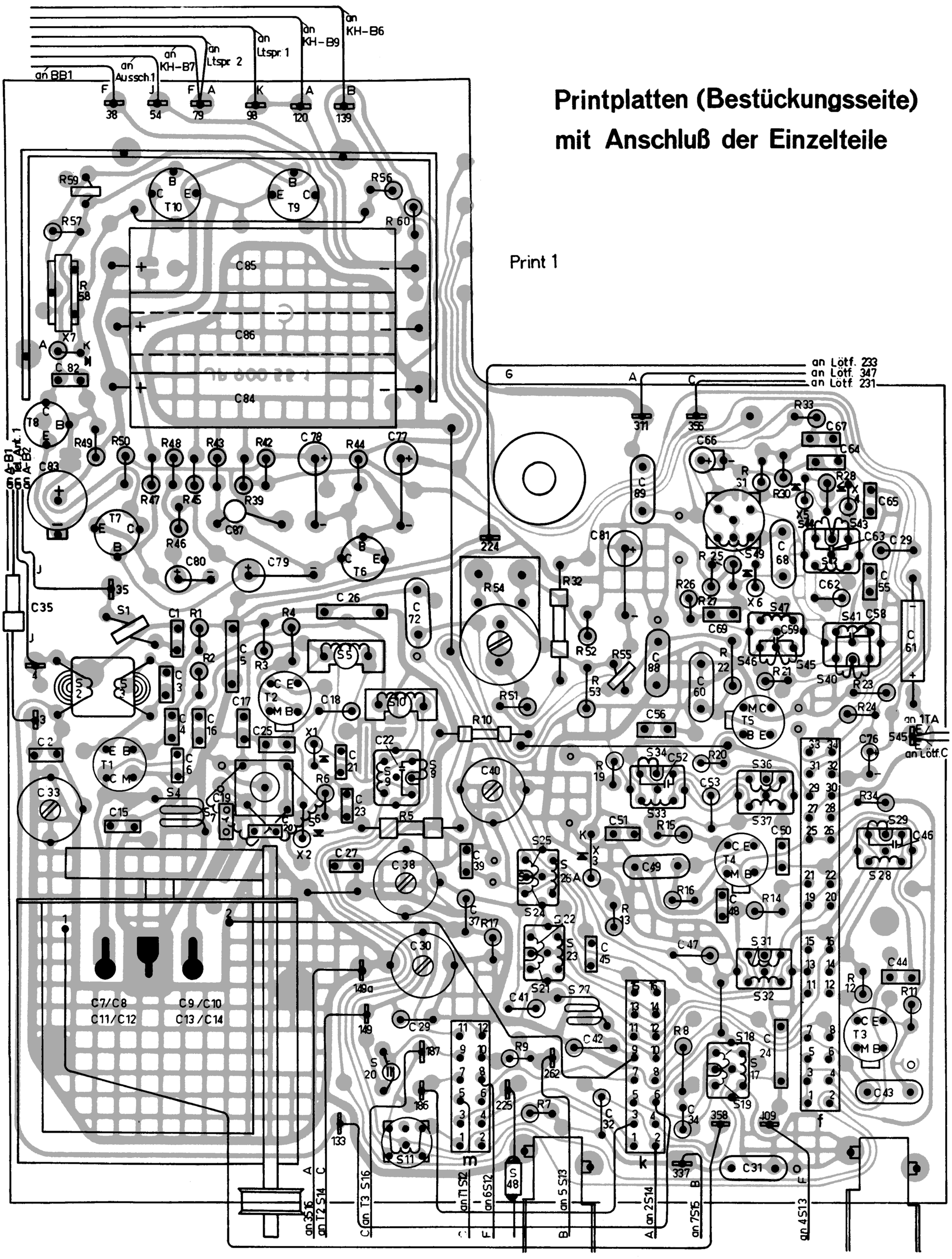
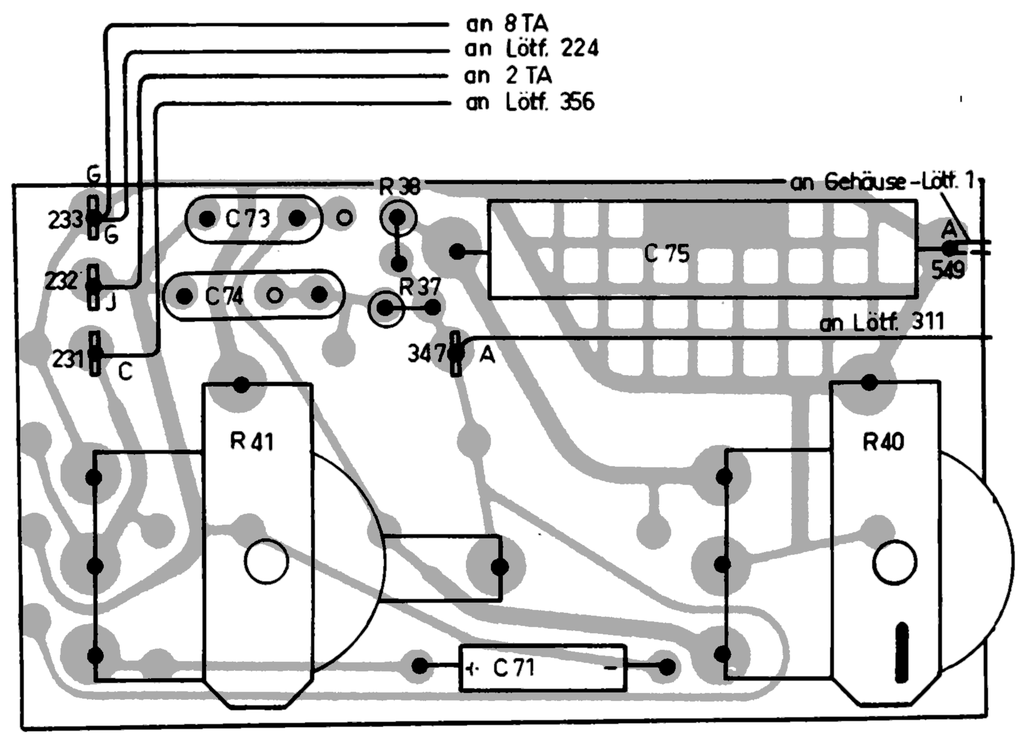
Print 2