PHILIPS SERVICE

L5D12T

Annette 512

AM-/FM-Volltransistor-Koffersuper

Technische Daten:

Wellenbereiche:	FM: UKW 87,5 - 100 MHz AM: MW 517 - 1612 kHz LW 150 - 405 kHz
Schaltung:	FM: 11 Kreise AM: 6 Kreise
Transistoren:	OC 171 V, OC 171 M, OC 170, OC 170 OC 170, OC 75, OC 75, 2 OC 74
Germaniumdioden:	2 OA 79, OA 79, OA 79
Tondemodulation:	FM: Ratio-Detektor AM: Diode
Zwischenfrequenz:	FM: 10,7 MHz AM: 460 kHz
Betriebsspannung:	9 V (6 x 1,5 V Monozelle)
Stromaufnahme:	30 mA (bei mittlerer Lautstärke)
Lautsprecher:	AD 3500 KWZD/01 Z = 70 Ω
Abmessungen:	Breite: 328 mm; Höhe: 208 mm; Tiefe: 117 mm
Gewicht:	3 kg einschließlich Batterien
Fertigungsjahr:	1961/62

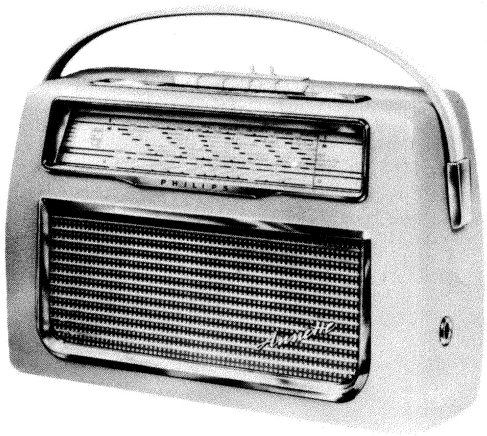

Bedienungsknöpfe von links nach rechts:

vorne: Lautstärkeregler
hinten: Klangregler
Drucktasten: Aus, TA, LW, MW, UKW
Abstimmung.

Spezial-Ersatzteile

Alle übrigen Ersatzteile sind in den PHILIPS - Service - Standard - Material - Sortimenten enhalten.

Hier nicht aufgeführte Kondensatoren müssen eine Mindestspannung von 500 Volt, Widerstände eine Mindestbelastbarkeit von 1/2 Watt haben.

Spulen

Pos.	Bezeichnung	Bestell-Nummer
S 1	Drossel	WE 113 57
S 2 - S 3	FM-Eingangsspule	WE 112 96
S 4	FM-Zwischenkreisspule	WE 112 97
S 5	Drossel	WE 114 07
S 6	FM-Oszillatorspule	WE 112 98
S 8 - S 9, C17	FM-ZF-Filter	WE 121 65
S10 - S13	Ferroceptor	WE 741 20
S14	Drossel	WE 112 99
S15 - S17', C32, C33	FM-ZF-Filter	WE 121 64
S18 - S20', C40, C41	FM-ZF-Filter	WE 121 64
S21 - S22', C42, C43	AM-ZF-Filter	WE 121 62
S23 - S24"	AM-Oszillatorspule	WE 121 67
S25	Drossel	WE 112 99
S26	Anpassungsspule	WE 112 89
S30 - S31', C53, C54	AM-ZF-Filter	WE 121 63
S32 - S33', C55, C56	FM-ZF-Ratio-Filter	WE 121 66
X 1, X 2, C57 - C61, R32, R33	Ratio-Detektor-Einheit	WE 080 38
S35	Drossel	WE 112 77
S40 - S42	Treibertrafo	A3 162 11
S43, S 44	Ausgangstrafo	A3 154 11
S46	Lautsprecher Z = 70 Ω	AD 3500 KWZ D/01

Kondensatoren

Pos.	Wert	Art und Mindestspannung		Bestell-Nummer
C 6	10 pF	Keram.Trimmer		C 004 DA/10E
C 8	6- 18 pF	AM-FM-Drehko		WE 346 62
C14	6- 18 pF			
C21	9-483 pF			
C47	0-168 pF			
C15	10 pF	Keram.Trimmer		C 004 DA/10E
C19	250 µF	NV.-Elko	15/18 V	C 406 BE/G250
C22	30 pF	Lufttrimmer		C 005 CC/30E
C24	30 pF	Lufttrimmer		C 005 CC/30E
C25	5 µF	NV.-Elko, isoliert	15/18 V	C 406 BE/G5
C28	100 µF	NV.-Elko	15/18 V	C 406 CB/G100
C35	100 µF	NV.-Elko	15/18 V	C 406 CB/G100
C45	30 pF	Lufttrimmer		C 005 CC/30E
C50	100 µF	NV.-Elko	15/18 V	C 406 CB/G100
C63	10 µF	NV.-Elko	12 V	WN 601 06
C66	16 µF	NV.-Elko, isoliert	16 V	C 425 CF/E16
C67	0,5 µF	NV.-Elko	30/35 V	C 406 BD/K0,5
C70	100 µF	NV.-Elko	15/18 V	C 406 CB/G100
C71	6,4 µF	NV.-Elko	40 V	C 425 CF/G6M4
C76	16 µF	NV.-Elko	16 V	C 425 CF/E16
C77	100 µF	NV.-Elko	15/18 V	C 406 CB/G100
C78	1500 µF	NV.-Elko	12/15 V	WN 601 05

Nachdruck nicht gestattet! Änderungen vorbehalten.

Meßblatt mit Spulen-, Trafo-

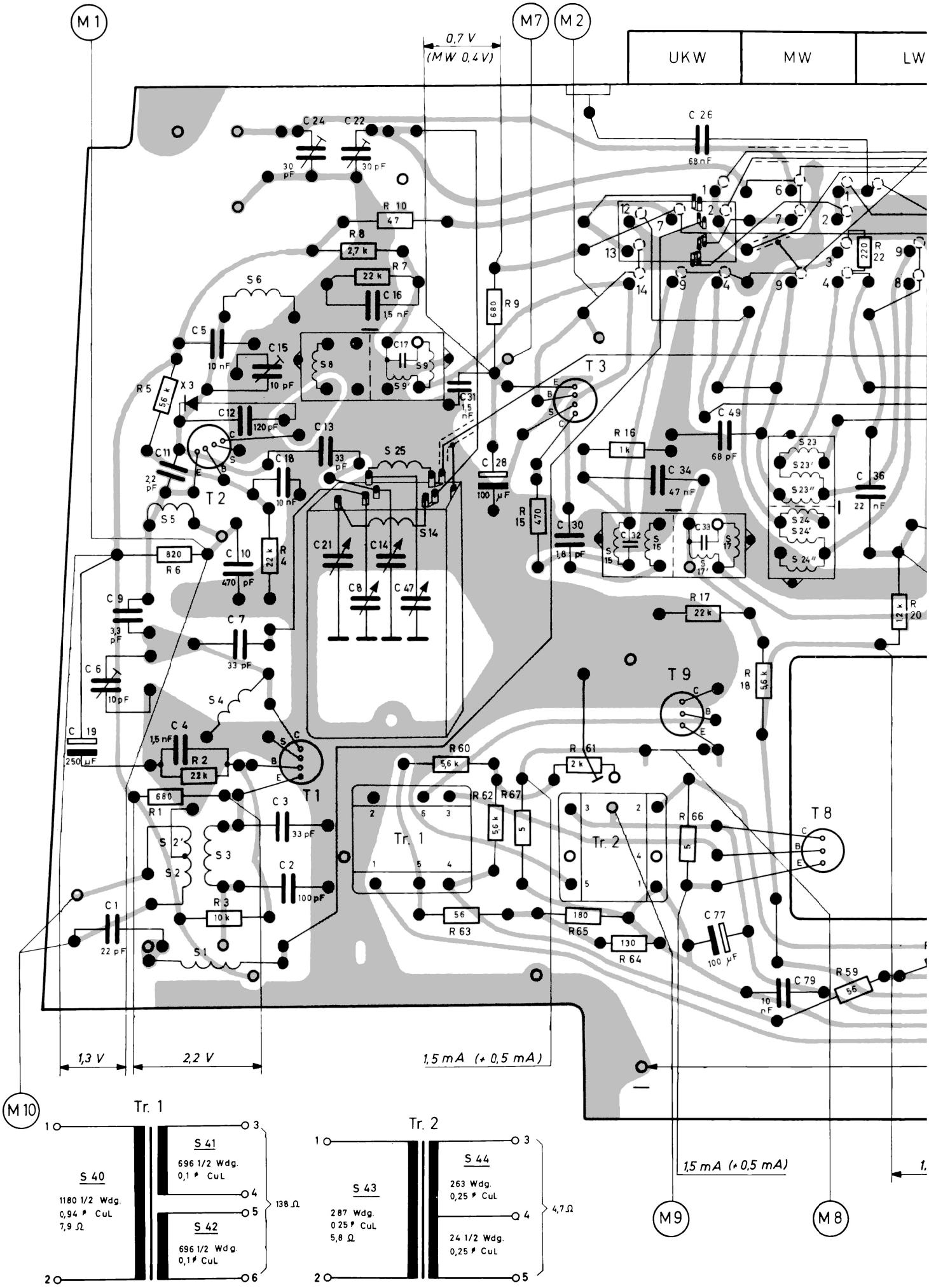

Nachdruck nicht gestattet! Änderungen vorbehalten.

12 T Printplatte

Trafo- und Transistoranschlußplan

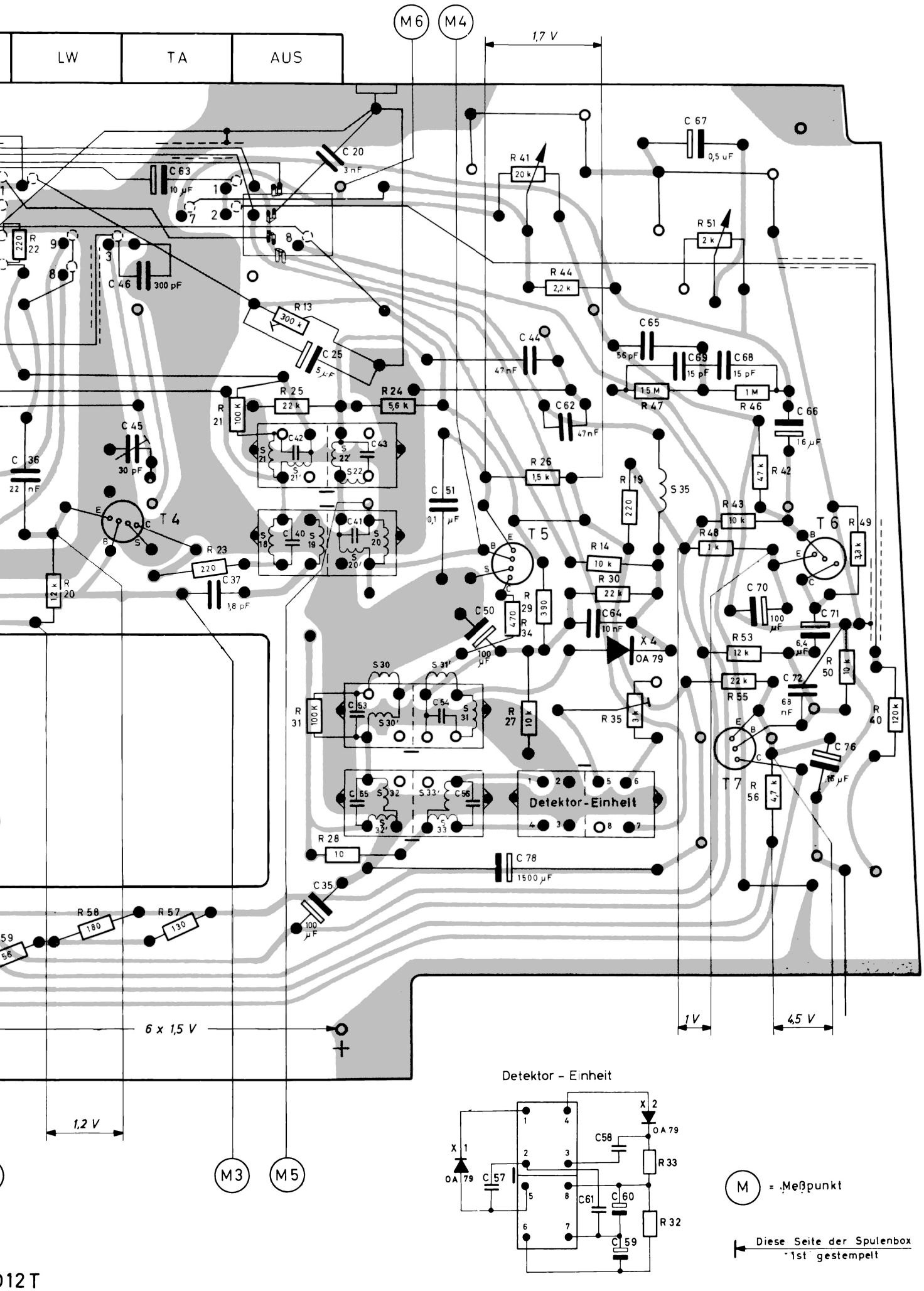

012 T

PHILIPS SERVICE

S	26, 1, 2, 2,' 3, 14, 10, 10,' 12, 12,' 11, 13, 4, 5, 6, 8, 9, 9,' 16, 15, 17, 17, 18, 19, 21, 20, 22 21,' 20,' 22
R	1, 3, 2, 6, 10, 5, 4, 8, 7, 9, 15, 16, 17, 18, 19, 20, 23, 21, 22, 25,
C	1, 24, 21, 3, 2, 22, 20, 4, 19, 6, 9, 7, 8, 10, 18, 11, 5, 12, 15, 13, 14, 17, 16, 30, 28, 31, 32, 34, 35, 33, 37, 36, 40, 42,

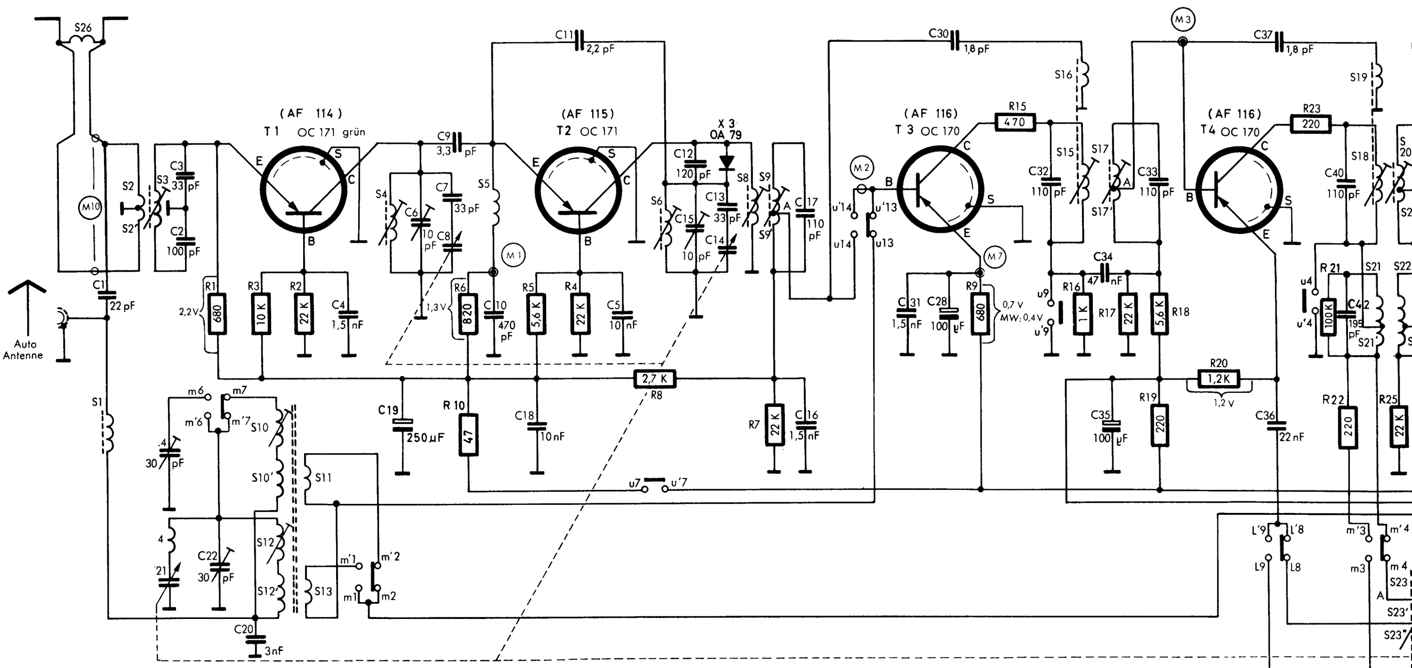

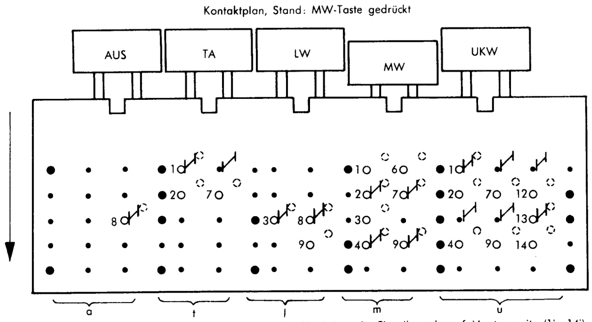

Transistor - Anschlüsse

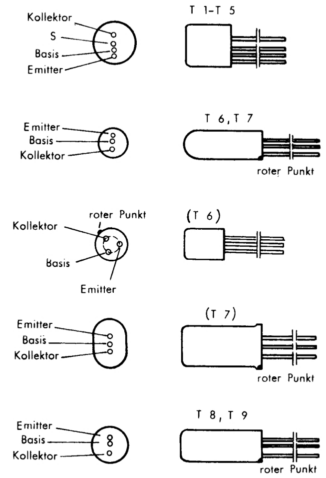

Meßgleichrichter

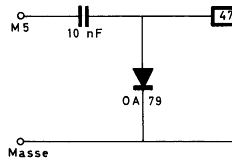

Trimmplan

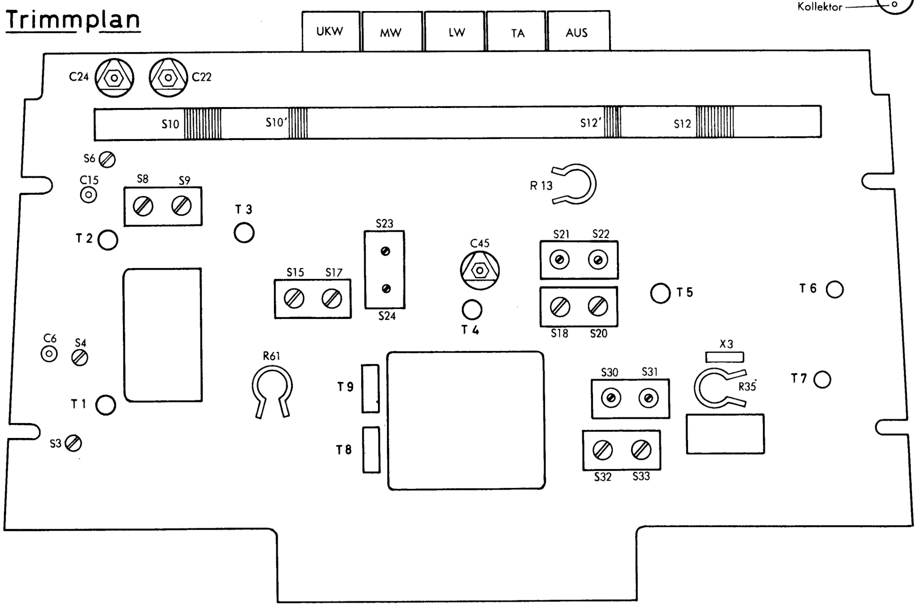

Abgleichanle

Abgleich-Reihenfolge
ZF-Kreise 10,7 MHz
Ratiodetektor
Abstimmkreise UK
ZF-Kreise 460 kHz
Abstimmkreise MV
Abstimmkreise LW

DEUTSCHE PHILIPS G.M.B.H., HAMBURG 1
SERVICE-ABT.

Nachdruck nicht gestattet! Än

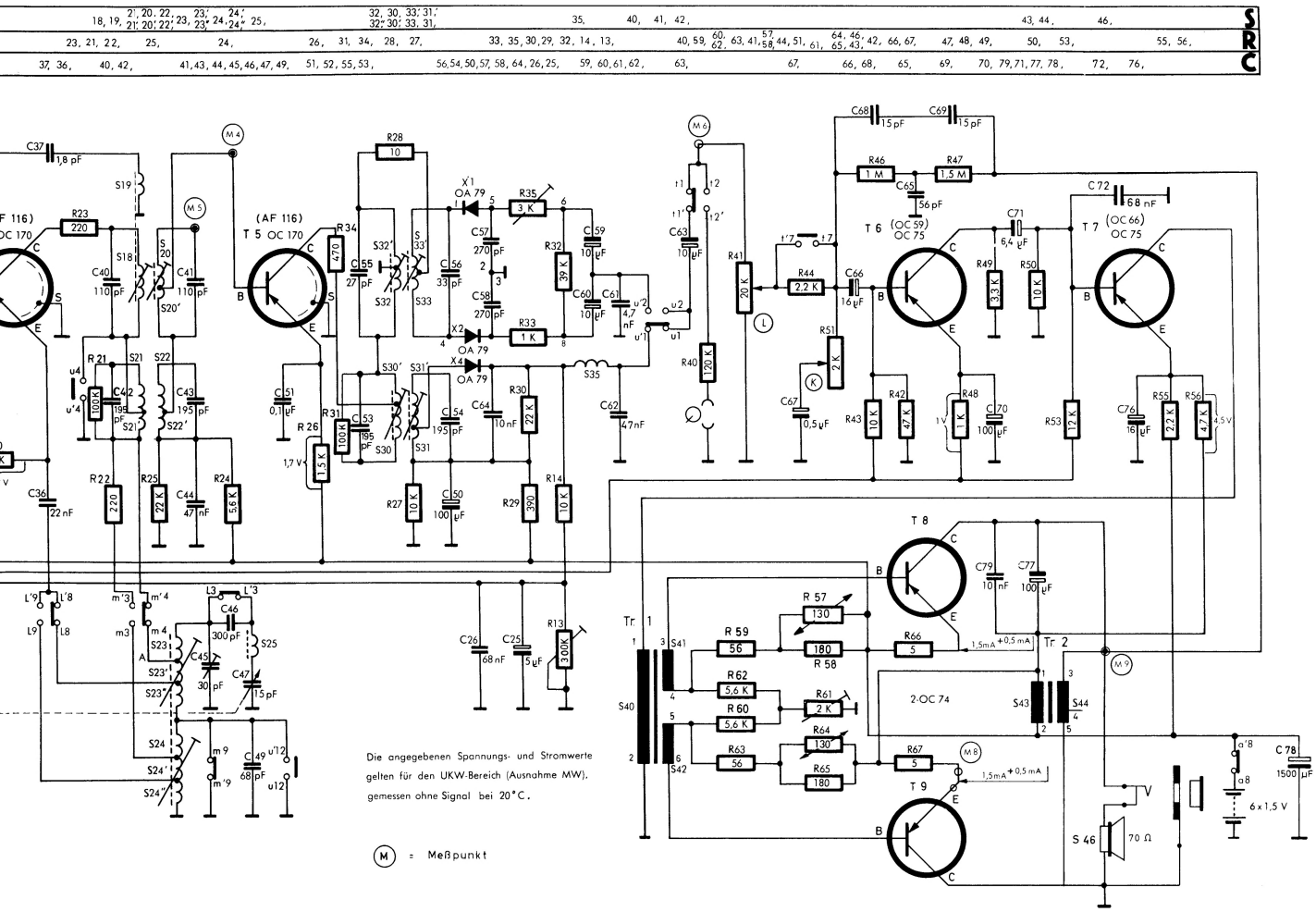

eßgleichrichter

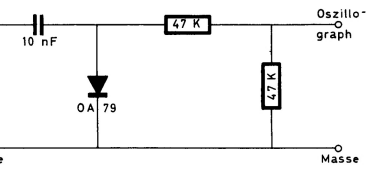

Seilführungsplan

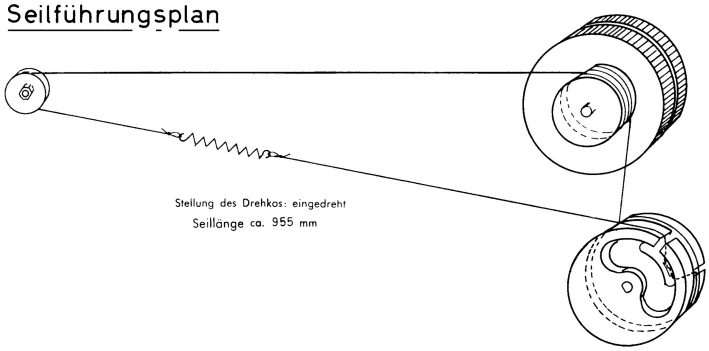

Abgleichanleitung

Abgleich-Reihenfolge	Taste	Zeiger	Meßsender-Frequenz	Anschluß der Meßgeräte	Verstimmen	Abgleichen	Anzeige
ZF-Kreise 10,7 MHz	UKW	▼ 98 MHz	10,7 MHz 50 Hz FM ± 300 kHz Hub	Wobbeloszillograph über Meßgleichrichter an M 5/Masse Meßsender über 10 nF an M 3/Masse Meßsender über 10 nF an M 2/Masse Meßsender über 27 pF an M 1	S 8, S 15, S 32	S 18, S 20, S 18, S 17 S 15, S 17, S 15, S 9 S 8, S 9, S 8	optimale Durchlaßkurve
Ratiodetektor	UKW	▼ 98 MHz	10,7 MHz 50 Hz FM ± 300 kHz Hub	Wobbeloszillograph an M 6/Masse Meßsender über 27 pF an M 1		S 32, S 33, S 32 R 35	optimale S-Kurve min. Rausch
Abstimmkreise UKW	UKW	▼ 88 MHz ▼ 98 MHz 93 MHz	88 MHz 98 MHz 93 MHz	60 Ohm symmetrisch an M 10		S 6, S 4 C 15, C 6 S 3	max. Output
ZF-Kreise 460 kHz	MW	▼ 1550 kHz	460 kHz	33 nF an M 4 33 nF an M 2	S 21	S 30, S 31, S 30, S 22 S 21, S 22	max. Output
Abstimmkreise MW	MW	▼ 550 kHz ▼ 1550 kHz	550 kHz 1550 kHz	über normale Autokunstantenne		S 23, S 10 C 45, C 22	max. Output
Abstimmkreise LW	LW	▼ 151 kHz ▼ 380 kHz	151 kHz 380 kHz	an Autoantennen-Anschluß		S 24, S 12 C 24	max. Output

Hinweis

Die Betriebsspannung beträgt ca. 8 Volt. Der Strom durch M 8 ist mittels Einstellregler R61 auf 1,5 mA bei 22° C ohne Signal zu bringen. Mittels Einstellregler R13 ist die Spannung an R 9 bei MW auf 0,5 V einzustellen. Für alle Abgleicharbeiten Lautstärkeregler auf Max. und Outputmeter an M 9/Masse (70Ω). Der Zeiger soll in den Anschlägen hinter den Marken ▼ am Skalenende stehen. Als Masseanschlüsse sind jeweils zugehörige Massepunkte zu nehmen. Bei Verwendung des Wobbeloszillographen an M 5 ist eine Meßgleichrichtung zwischenzuschalten und das Eingangs-Signal auf kleinstmöglichstes Kurvenbild zu regeln.

Nachdruck nicht gestattet! Änderungen vorbehalten.