MULTITRACK MD RECORDER

MD8

SERVICE MANUAL

(REVISED)

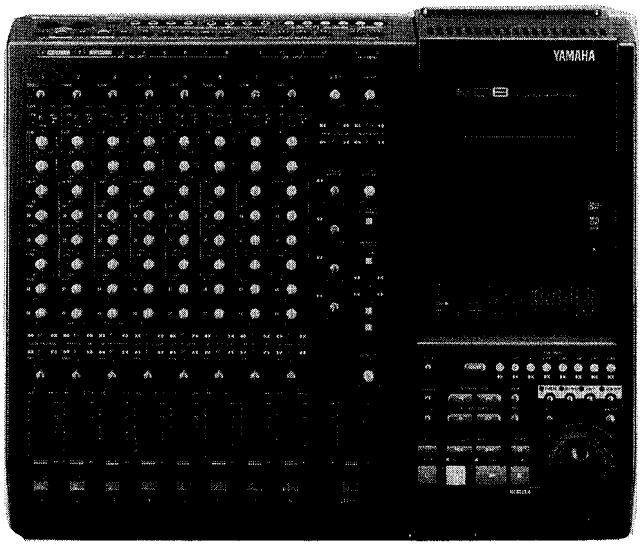

The MD8 Service Manual is revised and contains new information for the MD8 (PA011378) as well as a new parts list. For all other information, see the original manual.

MD8 SERVICE MANUAL (REVISED) はMD8サービスマニュアル（PA011378）の下記目次の変更部分及びパーツリストの差替用ですので他の部分はオリジナルを参照して下さい。

■CONTENTS（目次）

CIRCUIT BOARDS（シート基板図） 3
OVERALL CIRCUIT DIAGRAM（総回路図） 4
PARTS LIST

PA 011378
19971210-138000

YAMAHA
HAMAMATSU,JAPAN
1.95K-003 Ⓘ Printed in Japan'98.09

IMPORTANT NOTICE

This manual has been provided for the use of authorized Yamaha Retailers and their service personnel. It has been assumed that basic service procedures inherent to the industry, and more specifically Yamaha Products, are already known and understood by the users, and have therefore not been restated.

WARNING: Failure to follow appropriate service and safety procedures when servicing this product may result in personal injury, destruction of expensive components and failure of the product to per form as specified. For these reasons, we advise all Yamaha product owners that all service required should be performed by an authorized Yamaha Retailer or the appointed service repre sentative.

IMPORTANT: This presentation or sale of this manual to any individual or firm does not constitute authorization, certification, recognition of any applicable technical capabilities, or establish a principal-agent relationship of any form.

The data provided is believed to be accurate and applicable to the unit(s) indicated on the cover. The research engineering, and service departments of Yamaha are continually striving to improve Yamaha products. Modifications are, therefor, inevitable exist, please contact the distributor's Service Division.

WARNING: Static discharges can destroy expensive components. Discharge any static electricity you body may have accumulated by grounding yourself to the ground buss in the unit (heavy gauge black wires connect to this buss).

IMPORTANT: Turn the unit OFF during disassembly and parts replacement. Recheck all work before you apply power to the unit.

WARNING: CHEMICAL CONTENT NOTICE!

The solder used in the production of this product contains LEAD. In addition, other electrical / electronic and / or plastic (where applicable) components may also contain traces of chemicals found by the California Health and Welfare Agency (and possibly other entities) to cause cancer and / or birth defects or other reproductive harm.

DO NOT PLACE SOLDER, ELECTRICAL / ELECTRONIC OR PLASTIC COMPONENTS IN YOUR MOUTH FOR ANY REASON WHAT SO EVER!

Avoid prolonged, unprotected contact between solder and your skin! When soldering, do not inhale solder fumes or expose eyes to solder / flux vapor!

If you come in contact with solder or components located inside the enclosure of this product, wash your hands before handling food.

■ WARNING

Components having special characteristics are marked ⚠ and must be replaced with parts having specification equal to those originally installed.

⚠ 印の商品は、安全を維持するために重要な部品です。交換する場合は、安全のため必ず指定の部品をご使用下さい。

MULTITRACK MD RECORDER

MD8

PARTS LIST

■CONTENTS（目次）

OVERALL ASSEMBLY (総組立) 2
MD MECHANICAL UNIT (MDメカユニット) 4
ELECTRICAL PARTS (電気部品) 5

Note) DESTINATION ABBREVIATIONS

J : Japanese model	A : Australian model
U : U.S. model	E : European model
C : Canadian model	D : German model
X : General model	B : British model
M : South African model	I : Indonesian model
H : North European model	O : Chinese model

■WARNING

Components having special characteristics are marked ⚠ and must be replaced with parts having specifications equal to those originally installed.

⚠印の部品は、安全を維持するために重要な部品です。交換をする場合は、安全のため必ず指定の部品をご使用下さい。

- The numbers in "QTY" shows quantities for each unit.
- The parts with "– –" in "Part No." are not available as spare parts.

・部品価格ランクは、変更になることがあります。
・QTY欄に記されている数字は、各ユニット当たりの使用個数です。
・部品No. が "——" の部品は、サービス用部品として準備されておりません。

■ OVERALL ASSEMBLY（総組立）

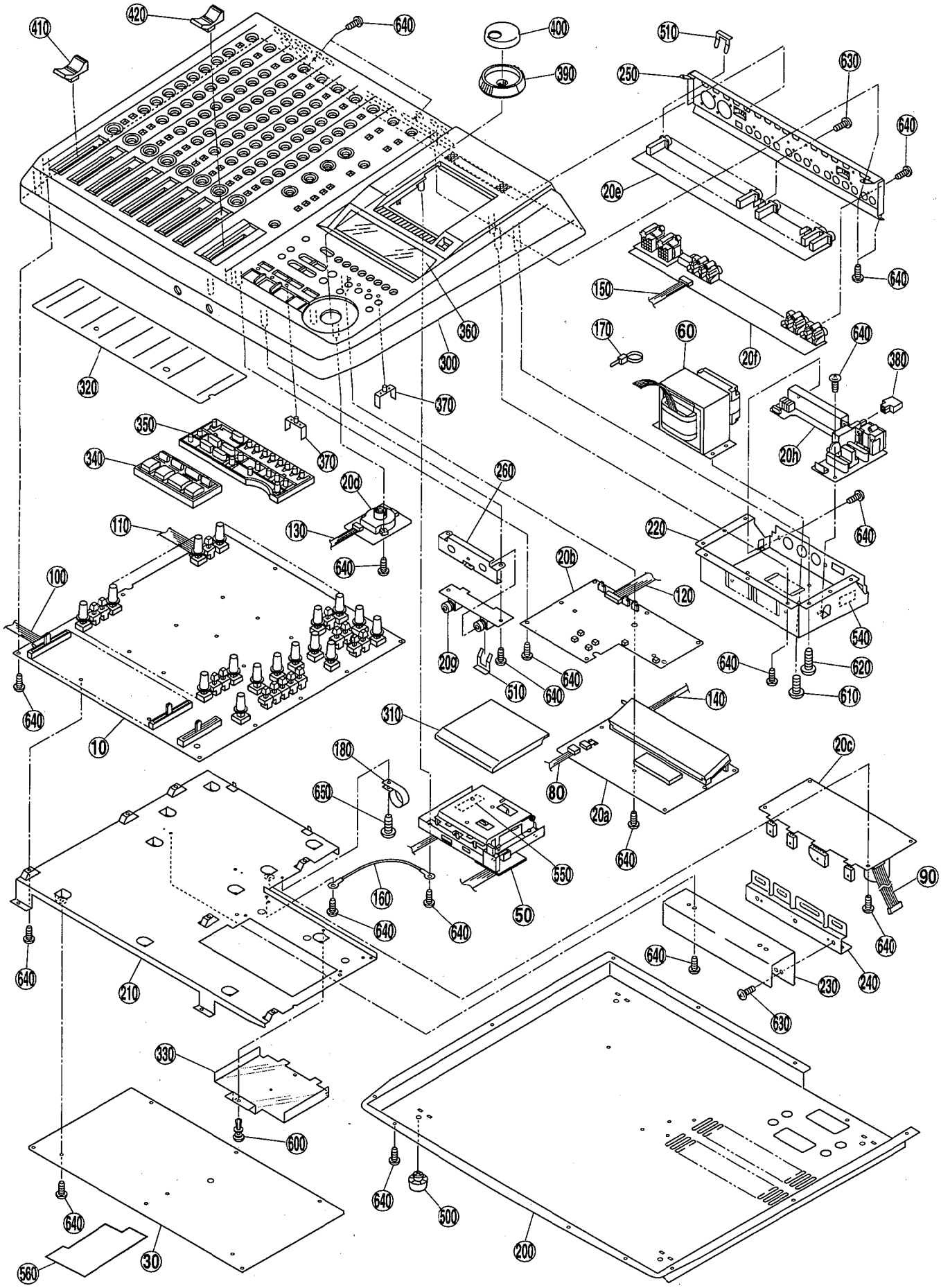

REF NO.	PART NO.	DESCRIPTION		部品名	REMARKS	QTY	RANK
	--	OVERALL ASSEMBLY		総組立	MD8 J (VZ47810)		
	--	OVERALL ASSEMBLY		総組立	MD8 U,V (VZ47820)		
	--	OVERALL ASSEMBLY		総組立	MD8 H,B,W (VZ47830)		
10	VZ676800	Circuit Board	MIXER	MIXERシート			44
20a	NX819020	Circuit Board	SUB(1/8)	SUBシート(1/8)			33
20b	NX819030	Circuit Board	SUB(2/8)	SUBシート(2/8)			33
20c	NX819040	Circuit Board	SUB(3/8)	SUBシート(3/8)			33
20d	NX819050	Circuit Board	SUB(4/8)	SUBシート(4/8)			33
20e	NX819060	Circuit Board	SUB(5/8)	SUBシート(5/8)			33
20f	NX819070	Circuit Board	SUB(6/8)	SUBシート(6/8)			33
20g	NX819080	Circuit Board	SUB(7/8)	SUBシート(7/8)			33
20h	NX819090	Circuit Board	SUB(8/8)	SUBシート(8/8)	J		33
20h	NX819100	Circuit Board	SUB(8/8)	SUBシート(8/8)	U,V		33
20h	NX819110	Circuit Board	SUB(8/8)	SUBシート(8/8)	H,B,W		33
30	VZ481500	Circuit Board	MAIN	MAINシート			61
50	--	Mechanical Unit,MD		MDメカユニットMD8	(VZ47970)		
⚠ 60	XT945A00	Power Transformer		電源トランス	J		11
⚠ 60	XT946A00	Power Transformer	UL CSA	電源トランス	U,V		11
⚠ 60	XT947A00	Power Transformer	CEE	電源トランス	H,B,W		11
80	VZ485300	Cable	7P 115MM P=1.0	バンカード			01
90	VZ485400	Cable	10P 170MM P=1.0	バンカード			01
100	VZ485500	Cable	14P 135MM P=1.0	バンカード			01
110	VZ485600	Cable	16P 315MM P=1.0	バンカード			02
120	VZ485700	Cable	16P 180MM P=1.0	バンカード			02
130	VZ485800	Cable	7P 70MM P=1.0	バンカード			01
140	VZ485900	Cable	7P 230MM P=1.0	バンカード			01
150	VZ486000	Cable	8P 225MM P=1.0	バンカード			01
160	--	GND Wire	#20 L=50	線材加工品	(VZ66450)		
170	CB069250	Cord Holder	BK-1	インシュロックタイ			01
180	VE854200	Ferrite Core	ESD-R-25DB	フェライトコア	U,H,B,W		05
200	VZ479800	Bottom Cover		ボトムカバー			11
210	VZ479900	Sub Chassis		サブシャーシ			09
220	VZ482400	Chassis,Power Supply		デンゲンシャーシ			09
230	VZ482500	Radiator		ラジエター			06
240	VZ482600	Holder,Jack TP		ホルダーTR			05
250	VZ482700	Holder,Jack A		ホルダーJACK(A)			06
260	VZ482800	Holder,Jack B		ホルダーJACK(B)			03
300	VZ483000	Top Cover		トップカバー			18
310	VZ483100	Lid		リッド			07
320	VZ483200	Shield,Mixer		シールドミキサー			05
330	VZ483300	Plate		プレートボウジン			04
340	VZ483400	Button A Assembly		ボタン(A)Ass'y			06
340a	--	Button A		ボタン(A)	(VZ48470)		
340b	--	Button	15	ボタン	(VU39470)		
350	VZ483500	Button B Assembly		ボタン(B)Ass'y			08
350a	--	Button B		ボタン(B)	(VZ48480)		
350b	--	Button	7	ボタン	(VU39490)	8	
360	VZ483600	Window		ウインドウ			07
370	VP828400	Lens	2.5	レンズ		7	03
380	VL415300	Button	CMX-100	ボタン	POWER ON/OFF		03
390	VZ483700	Knob,Shuttle		ノブSHUTTLE	CURSOR<>		03
400	VZ483800	Knob		ノブJOG	DATA+-		03
410	VU616600	Knob A Assembly		ノブA	1-8	8	01
410a	--	Knob		ノブ	(VU38870)		
410b	--	Plate		プレート	(VU61570)		
420	VU616700	Knob B A		ノブB	STEREO		01
420a	--	Knob		ノブ	(VU38870)		
420b	--	Plate		プレート	(VU61570)		
500	VZ734300	Foot		プラスティフット		4	03
510	VI549000	U-shaped Holder	MET41-0191	U字金具		5	01
520	--	Label		ラベルメイバン	J (VZ48390)		
520	--	Label		ラベルメイバン	J (VZ63380)		
520	--	Label		ラベルメイバン	U,V (VZ48400)		
520	--	Label		ラベルメイバン	U,V (VZ63390)		
520	--	Label		ラベルメイバン	H,B,W (VZ48410)		
540	--	Fuse Label	UL1270	ヒューズラベル	U,V (V200430)		
550	--	Label		ラベル	H,B,W (VV31740)		
560	V2251500	Radiator ATRAC		ラジエターATRAC			07
600	CB605620	Plastic Rivet		プラリベット			03
610	EG340360	Bind Head Screw	4.0X8 MFZN2BL	十バインド小ネジ		4	01

* : New parts

RANK : Japan only

REF NO.	PART NO.	DESCRIPTION		部品名	REMARKS	QTY	RANK
620	VA847600	Bind Head Tapping Screw-P	4.0X12 MFZN2BL	＋バインドPタイト		4	01
630	EG330360	Bind Head Screw	3.0X6 MFZN2BL	＋バインドS小ネジ		5	01
640	EP600190	Bind Head Tapping Screw-B	3.0X8 MFZN2BL	＋バインドBタイト		88	01
650	EG340190	Bind Head Tapping Screw-B	4.0X8 MFZN2BL	＋バインドBタイト	U,V,H,B,W		01
		ACCESSORIES		付属品			
⚠	VZ626700	AC Cord	7A 125V 1.8M	電源コード	J		04
⚠	VQ206300	AC Cord	UC 7A 2.0M SPT-2	電源コード	U,V		03
⚠	MG002150	AC Cord	2.5A 250V 1.8M G	電源コード	H,W		05
⚠	VM683700	AC Cord	1A B	電源コード	B		10
	--	MD Data Disk	SONY MMD-140A	MDデータディスク	V,W (V302590)		

* : New parts

RANK : Japan only

■ MD UNIT（MDメカユニット）

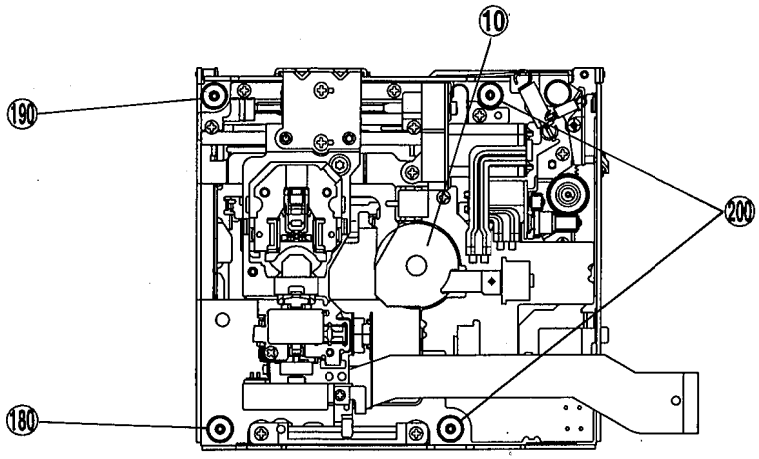

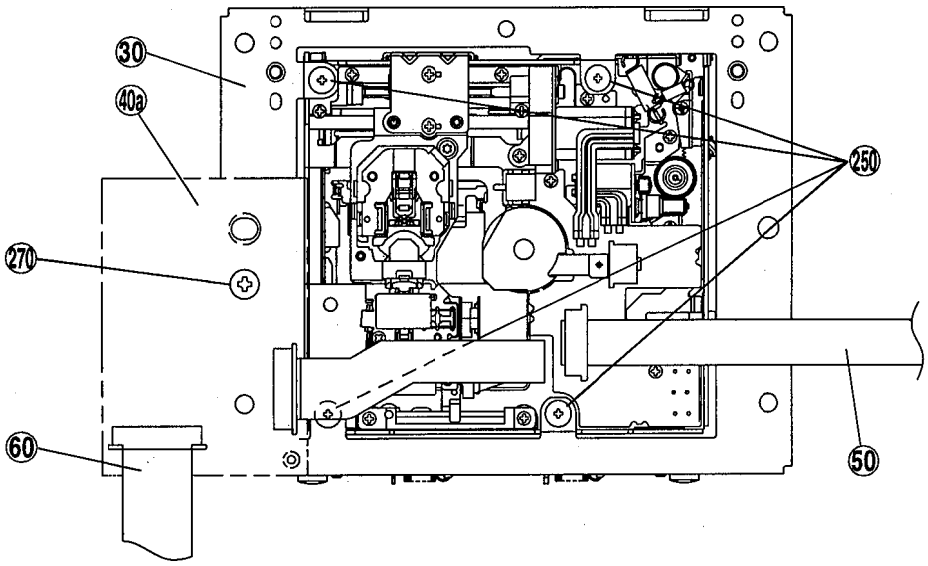

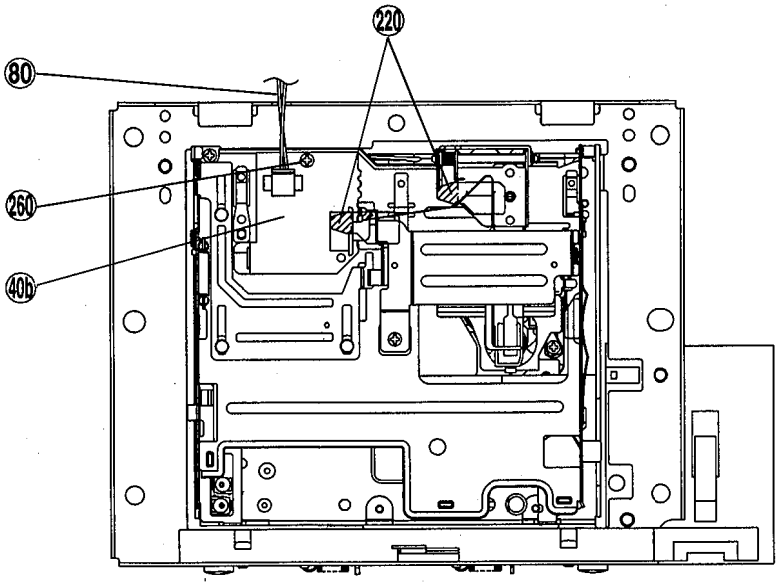

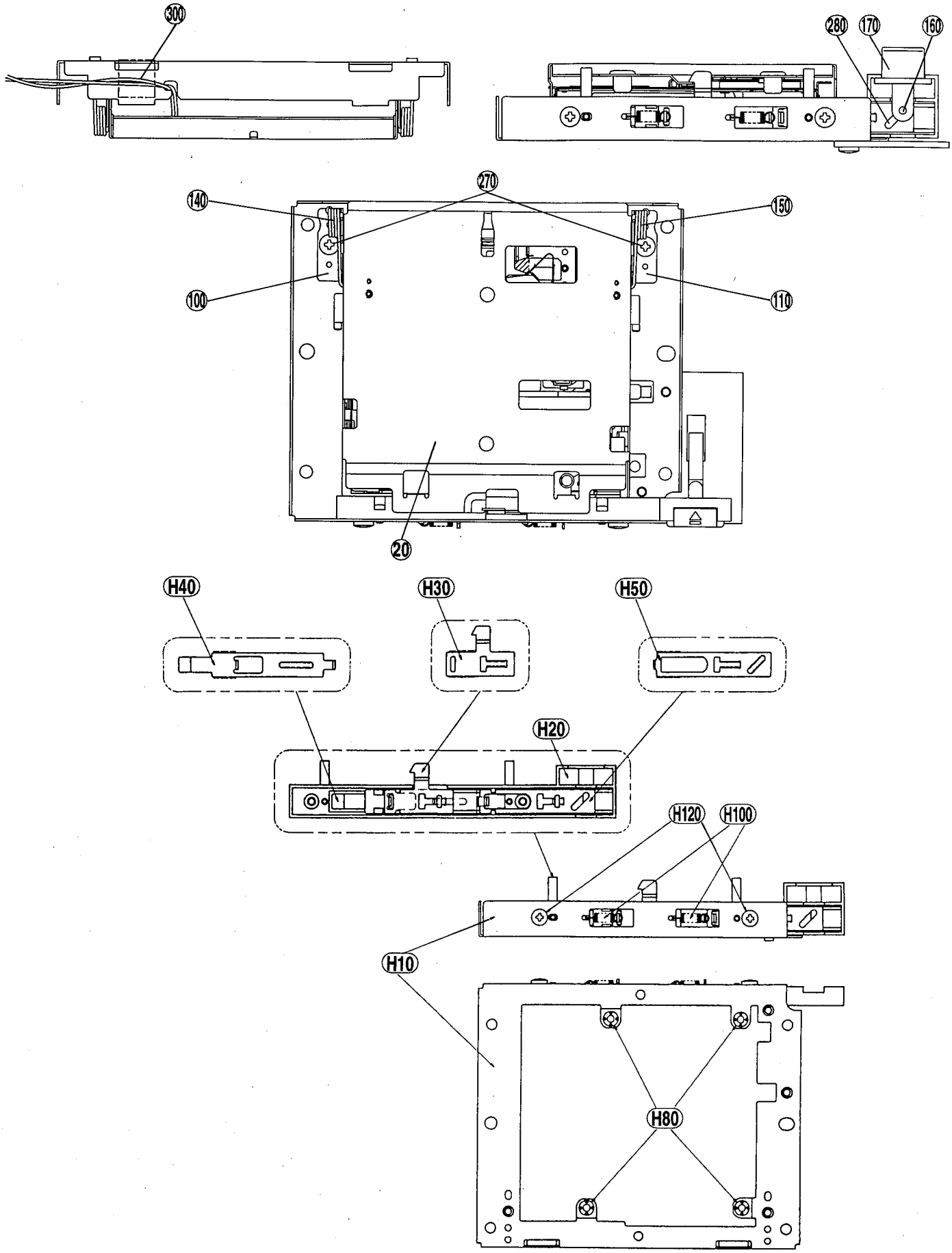
300
280
170
160
270
140
150
100
110
20
H40
H30
H50
H20
H120
H100
H10
H80

REF NO.	PART NO.	DESCRIPTION		部品名	REMARKS	QTY	RANK
*	--	Mechanical Unit,MD		MDメカユニットMD8	MD8 (VZ47970)		
10	VZ484200	MD Drive Mechanism	KML-252AAA	MDドライブメカ			21
20	VU540100	Holder Assembly		ホルダーAss'y			09
20a	VU391200	Holder		ホルダー			07
20b	VU392700	Spring	L	スプリング			03
20c	VU392800	Spring	R	スプリング			03
20d	VU393500	Damper		ダンパー		2	03
30	VZ484400	Holder Assembly		ホルダーメカAss'y			10
40a	NX819000	Circuit Board	HSUB1(1/2)	HSUB1シート			
40b	NX819010	Circuit Board	HSUB2(2/2)	HSUB2シート			
50	VZ485100	Cable	16P 80MM P=0.5	バンカード			02
60	VZ485200	Cable	25P 73MM P=0.5	バンカード			03
80	VV021500	Connector Assembly	2P L=200	線材Ass'y			03
100	VU391300	Support	L	サポート			01
110	VU391400	Support	R	サポート			01
140	VU393600	Spring	L	スプリング			01
150	VU393700	Spring	R	スプリング			01
160	VU392300	Rod	EJECT(C)	ロッド			03
170	VU393100	Knob	EJECT	ノブ			02
180	VU393900	Spring	A	スプリング			01
190	VU394000	Spring	B	スプリング			01
200	VU394100	Spring	C	スプリング		2	01
220	VU393300	Plate		プレート		2	01
250	VU398100	Screw	1.2X2.6 MFZN2Y	+トクシュセイミツネジ		4	01
260	VU398000	Screw	1.4X2.5 MFNI33	+ナベ3セイミツネジ			01
270	VU757900	Bind Head Tapping Screw-S	2.6X4 MFZN2Y	+バインドSタイト		3	01
* 280	--	Grease	G495	グリス	(2347280)		
300	VS235600	Adhesive Tape	10X19	粘着テープ			01
	VZ484400	Holder Mechanism Assembly		ホルダーメカAss'y			10
H10	VZ484500	Holder Mechanism		ホルダーメカ			05
H20	VU393000	Case		ケース			02
H30	VU392000	Lever	EJECT	レバー			01
H40	VZ484600	Rod,EJECT A		ロッドEJECT(A)			07
H50	VU392200	Rod	EJECT(B)	ロッド			01
H80	VU393400	Damper		ダンパー		4	01
H100	VU393800	Spring		スプリング		2	01
H120	EP620160	Bind Head Tapping Screw-P	2.6X6 MFZN2BL	+バインドPタイト		2	01

* : New parts

RANK : Japan only

■ ELECTRICAL PARTS

REF NO.	PART NO.	DESCRIPTION		部品名	REMARKS	QTY	RANK
		ELECTRICAL PARTS		電気部品	MD8		
	NX819000	Circuit Board	HSUB1(1/2)	HSUB1シート	(XT996B0)		
	NX819010	Circuit Board	HSUB2(2/2)	HSUB2シート	(XT996B0)		
	VZ481500	Circuit Board	MAIN	MAINシート	(TX722B0)		61
	VZ676800	Circuit Board	MIXER	MIXERシート	(XT725B0)		44
	NX819020	Circuit Board	SUB(1/8)	SUBシート(1/8)	(XT726C0)(XU493A0)		33
	NX819030	Circuit Board	SUB(2/8)	SUBシート(2/8)	(XT726C0)(XU493A0)		33
	NX819040	Circuit Board	SUB(3/8)	SUBシート(3/8)	(XT726C0)(XU493A0)		33
	NX819050	Circuit Board	SUB(4/8)	SUBシート(4/8)	(XT726C0)(XU493A0)		33
	NX819060	Circuit Board	SUB(5/8)	SUBシート(5/8)	(XT726C0)(XU493A0)		33
	NX819070	Circuit Board	SUB(6/8)	SUBシート(6/8)	(XT726C0)(XU493A0)		33
	NX819080	Circuit Board	SUB(7/8)	SUBシート(7/8)	(XT726C0)(XU493A0)		33
	NX819090	Circuit Board	SUB(8/8)	SUBシート(8/8)	J (XT726C0)		33
	NX819100	Circuit Board	SUB(8/8)	SUBシート(8/8)	U,V (XT726C0)		33
	NX819110	Circuit Board	SUB(8/8)	SUBシート(8/8)	H,B,W (XU493A0)		33
	--	Circuit Board	HSUB1(1/2)	HSUB1シート	(XT996B0)		
	--	Circuit Board	HSUB2(2/2)	HSUB2シート	(XT996B0)		
C1	UB044100	Monolithic Ceramic Cap.	F 0.010 50V Z	チップ積層セラコン			01
C2	UB051100	Monolithic Ceramic Cap.	SL 10P 50V D	チップ積層セラコン			01
C3	UB051150	Monolithic Ceramic Cap.	SL 15P 50V J	チップ積層セラコン			01
C4	UB051150	Monolithic Ceramic Cap.	SL 15P 50V J	チップ積層セラコン			01
C5	UB051560	Monolithic Ceramic Cap.	SL 56P 50V J	チップ積層セラコン			01
C6	UB051100	Monolithic Ceramic Cap.	SL 10P 50V D	チップ積層セラコン			01
C7	UB051150	Monolithic Ceramic Cap.	SL 15P 50V J	チップ積層セラコン			01
C8	UB051150	Monolithic Ceramic Cap.	SL 15P 50V J	チップ積層セラコン			01
C9	VQ686200	Monolithic Ceramic Cap.	F 1.0 16V Z	チップ積層セラコン			01
C10	UB051560	Monolithic Ceramic Cap.	SL 56P 50V J	チップ積層セラコン			01
C11	VQ686200	Monolithic Ceramic Cap.	F 1.0 16V Z	チップ積層セラコン			01
-15	VQ686200	Monolithic Ceramic Cap.	F 1.0 16V Z	チップ積層セラコン			01
R1	RD256100	Carbon Resistor (chip)	1.0K 0.1 J	チップ抵抗			01
R2	RD256100	Carbon Resistor (chip)	1.0K 0.1 J	チップ抵抗			01
R3	RD258100	Carbon Resistor (chip)	100.0K 0.1 J	チップ抵抗			01
R4	RD257560	Carbon Resistor (chip)	56.0K 0.1 J	チップ抵抗			01
R5	RD257560	Carbon Resistor (chip)	56.0K 0.1 J	チップ抵抗			01
R6	RD256150	Carbon Resistor (chip)	1.5K 0.1 J	チップ抵抗			01
R7	RD258100	Carbon Resistor (chip)	100.0K 0.1 J	チップ抵抗			01
R8	RD257560	Carbon Resistor (chip)	56.0K 0.1 J	チップ抵抗			01
R9	RD257560	Carbon Resistor (chip)	56.0K 0.1 J	チップ抵抗			01
R10	RD256120	Carbon Resistor (chip)	1.2K 0.1 J	チップ抵抗			01
R12	RD256100	Carbon Resistor (chip)	1.0K 0.1 J	チップ抵抗			01
R13	RD258100	Carbon Resistor (chip)	100.0K 0.1 J	チップ抵抗			01
R14	RD257560	Carbon Resistor (chip)	56.0K 0.1 J	チップ抵抗			01
R15	RD257560	Carbon Resistor (chip)	56.0K 0.1 J	チップ抵抗			01
R16	RD256150	Carbon Resistor (chip)	1.5K 0.1 J	チップ抵抗			01
R17	RD258100	Carbon Resistor (chip)	100.0K 0.1 J	チップ抵抗			01
R18	RD257560	Carbon Resistor (chip)	56.0K 0.1 J	チップ抵抗			01
R19	RD257560	Carbon Resistor (chip)	56.0K 0.1 J	チップ抵抗			01
CN1	VZ226600	Connector	22FLZ-RSM1-TB	コネクター P=0.5			02
CN2	VZ226200	Connector	06FLZ-SM1-TB	コネクター P=0.5			01
CN3	VQ992300	Connector	53261-0290 2PIN	コネクター P=1.25			01
CN4	VZ226400	Connector	25FLZ-SM1-TB	コネクター P=0.5			02
D1	VT332900	Diode	1SS355TE-17	ダイオード			01
-3	VT332900	Diode	1SS355TE-17	ダイオード			01
IC1	XT157A00	IC	NJM4580ED	アンプIC SOP	OP AMP		02
IC2	XD901A00	IC	NJM062M	アンプIC	OP AMP		02
-4	XD901A00	IC	NJM062M	アンプIC	OP AMP		02
SW1	VC900900	Micro Switch	SPPB51065A	マイクロSW			01
SW2	VQ245300	Lever Switch	SSCTA1-N-P	レバーSW			04
VR1	VQ697600	Variable Resistor	2.2K RH03A3A	ハンコテイ VRチップ			01
	VZ481500	Circuit Board	MAIN	MAINシート	(XT722C0)		
10	V2174300	Radiator, IC		ラジエーターIC			01
C16	UF018100	Electrolytic Cap. (chip)	100 6.3V	チップケミコン			01
C17	UF018100	Electrolytic Cap. (chip)	100 6.3V	チップケミコン			01
C18	UB445100	Monolithic Ceramic Cap.	0.100 16V Z	チップ積層セラコン			01
C19	UF037220	Electrolytic Cap. (chip)	22 16V	チップケミコン			01
C20	UB445100	Monolithic Ceramic Cap.	0.100 16V Z	チップ積層セラコン			01
C21	UB014100	Monolithic Ceramic Cap.	B 0.01 50V K	チップ積層セラコン			01
C22	UB014100	Monolithic Ceramic Cap.	B 0.01 50V K	チップ積層セラコン			01

*: New parts

RANK : Japan only

REF NO.	PART NO.	DESCRIPTION		部品名	REMARKS	QTY	RANK
C24	UF037100	Electrolytic Cap. (chip)	10 16V	チップケミコン			01
C25	UB052100	Monolithic Ceramic Cap.	SL 100P 50V J	チップ積層セラコン			01
C100	UB013100	Monolithic Ceramic Cap.	B 1000P 50V K	チップ積層セラコン			01
C103	UB013100	Monolithic Ceramic Cap.	B 1000P 50V K	チップ積層セラコン			01
C105	VU382200	Monolithic Ceramic Cap.	470P 250V	チップ積層セラコン			01
C107	VQ686200	Monolithic Ceramic Cap.	F 1.0 16V Z	チップ積層セラコン			01
C108	VQ686200	Monolithic Ceramic Cap.	F 1.0 16V Z	チップ積層セラコン			01
C111	UB013100	Monolithic Ceramic Cap.	B 1000P 50V K	チップ積層セラコン			01
C113	UB445100	Monolithic Ceramic Cap.	0.100 16V Z	チップ積層セラコン			01
C114	UB445100	Monolithic Ceramic Cap.	0.100 16V Z	チップ積層セラコン			01
C115	VQ686200	Monolithic Ceramic Cap.	F 1.0 16V Z	チップ積層セラコン			01
C116	UB044100	Monolithic Ceramic Cap.	F 0.010 50V Z	チップ積層セラコン			01
C118	UB012270	Monolithic Ceramic Cap.	B 270P 50V K	チップ積層セラコン			01
C119	VR813200	Monolithic Ceramic Cap.	1.0 16V K	チップ積層セラコン			01
C120	UB012270	Monolithic Ceramic Cap.	B 270P 50V K	チップ積層セラコン			01
C121	UB445100	Monolithic Ceramic Cap.	0.100 16V Z	チップ積層セラコン			01
C122	UB044100	Monolithic Ceramic Cap.	F 0.010 50V Z	チップ積層セラコン			01
C123	UF017220	Electrolytic Cap. (chip)	22 6.3V	チップケミコン			01
C124	UF017220	Electrolytic Cap. (chip)	22 6.3V	チップケミコン			01
C125	VQ686200	Monolithic Ceramic Cap.	F 1.0 16V Z	チップ積層セラコン			01
C126	UB445100	Monolithic Ceramic Cap.	0.100 16V Z	チップ積層セラコン			01
C127	UB013100	Monolithic Ceramic Cap.	B 1000P 50V K	チップ積層セラコン			01
C128	UB044100	Monolithic Ceramic Cap.	F 0.010 50V Z	チップ積層セラコン			01
C129	UB014220	Monolithic Ceramic Cap.	B 0.022 50V K	チップ積層セラコン			01
C130	VQ686200	Monolithic Ceramic Cap.	F 1.0 16V Z	チップ積層セラコン			01
C131	VQ686200	Monolithic Ceramic Cap.	F 1.0 16V Z	チップ積層セラコン			01
C133	UB013270	Monolithic Ceramic Cap.	B 2700P 50V K	チップ積層セラコン			01
C134	UB052100	Monolithic Ceramic Cap.	SL 100P 50V J	チップ積層セラコン			01
C135	VQ686200	Monolithic Ceramic Cap.	F 1.0 16V Z	チップ積層セラコン			01
C136	VQ686200	Monolithic Ceramic Cap.	F 1.0 16V Z	チップ積層セラコン			01
C137	UB014100	Monolithic Ceramic Cap.	B 0.01 50V K	チップ積層セラコン			01
C138	UB014330	Monolithic Ceramic Cap.	B 0.033 50V K	チップ積層セラコン			01
C139	UB445100	Monolithic Ceramic Cap.	0.100 16V Z	チップ積層セラコン			01
C140	UB013100	Monolithic Ceramic Cap.	B 1000P 50V K	チップ積層セラコン			01
C141	VR813200	Monolithic Ceramic Cap.	1.0 16V K	チップ積層セラコン			01
C142	VR813200	Monolithic Ceramic Cap.	1.0 16V K	チップ積層セラコン			01
C143	UB014100	Monolithic Ceramic Cap.	B 0.01 50V K	チップ積層セラコン			01
C144	UB014100	Monolithic Ceramic Cap.	B 0.01 50V K	チップ積層セラコン			01
C145	UB215100	Monolithic Ceramic Cap.	B 0.100 25V K	チップ積層セラコン			01
C146	VQ686200	Monolithic Ceramic Cap.	F 1.0 16V Z	チップ積層セラコン			01
C147	VR813300	Monolithic Ceramic Cap.	0.22 16V Z	チップ積層セラコン			01
C149	UB445100	Monolithic Ceramic Cap.	0.100 16V Z	チップ積層セラコン			01
C150	UB014220	Monolithic Ceramic Cap.	B 0.022 50V K	チップ積層セラコン			01
C151	UF017220	Electrolytic Cap. (chip)	22 6.3V	チップケミコン			01
C152	UF017220	Electrolytic Cap. (chip)	22 6.3V	チップケミコン			01
C153	UB044100	Monolithic Ceramic Cap.	F 0.010 50V Z	チップ積層セラコン			01
C154	VJ899000	Monolithic Ceramic Cap.	CH 5P 50V C	チップ積層セラコン			01
C155	UB013220	Monolithic Ceramic Cap.	B 2200P 50V K	チップ積層セラコン			01
C157	UB013330	Monolithic Ceramic Cap.	B 3300P 50V K	チップ積層セラコン			01
C158	UB013470	Monolithic Ceramic Cap.	B 4700P 50V K	チップ積層セラコン			01
C159	UB214470	Monolithic Ceramic Cap.	B 0.047 25V K	チップ積層セラコン			01
C160	UB012680	Monolithic Ceramic Cap.	B 680P 50V K	チップ積層セラコン			01
C161	UB013120	Monolithic Ceramic Cap.	B 1200P 50V K	チップ積層セラコン			01
C162	VR755700	Monolithic Ceramic Cap.	0.47 16V K	チップ積層セラコン			01
C163	VQ686200	Monolithic Ceramic Cap.	F 1.0 16V Z	チップ積層セラコン			01
C164	UB014330	Monolithic Ceramic Cap.	B 0.033 50V K	チップ積層セラコン			01
C165	VR755700	Monolithic Ceramic Cap.	0.47 16V K	チップ積層セラコン			01
C166	UB013220	Monolithic Ceramic Cap.	B 2200P 50V K	チップ積層セラコン			01
C167	UB215100	Monolithic Ceramic Cap.	B 0.100 25V K	チップ積層セラコン			01
C168	UF037100	Electrolytic Cap. (chip)	10 16V	チップケミコン			01
C169	UB014100	Monolithic Ceramic Cap.	B 0.01 50V K	チップ積層セラコン			01
C170	UB014330	Monolithic Ceramic Cap.	B 0.033 50V K	チップ積層セラコン			01
C171	UB445100	Monolithic Ceramic Cap.	0.100 16V Z	チップ積層セラコン			01
C172	UB214680	Monolithic Ceramic Cap.	B 0.068 25V K	チップ積層セラコン			01
C174	VQ686200	Monolithic Ceramic Cap.	F 1.0 16V Z	チップ積層セラコン			01
C175	UB052100	Monolithic Ceramic Cap.	SL 100P 50V J	チップ積層セラコン			01
C176	UB215100	Monolithic Ceramic Cap.	B 0.100 25V K	チップ積層セラコン			01
C177	UB014330	Monolithic Ceramic Cap.	B 0.033 50V K	チップ積層セラコン			01
C178	UB013680	Monolithic Ceramic Cap.	B 6800P 50V K	チップ積層セラコン			01
C179	VU767700	Monolithic Ceramic Cap.	B 0.12 16V K	チップ積層セラコン			01

* : New parts

RANK : Japan only

REF NO.	PART NO.	DESCRIPTION		部品名	REMARKS	QTY	RANK
C180	UF017220	Electrolytic Cap. (chip)	22 6.3V	チップケミコン			01
C181	UB013220	Monolithic Ceramic Cap.	B 2200P 50V K	チップ積層セラコン			01
C182	UF056220	Electrolytic Cap. (chip)	2.2 35V	チップケミコン			01
C183	VQ686200	Monolithic Ceramic Cap.	F 1.0 16V Z	チップ積層セラコン			01
C184	UB214470	Monolithic Ceramic Cap.	B 0.047 25V K	チップ積層セラコン			01
C185	UF056220	Electrolytic Cap. (chip)	2.2 35V	チップケミコン			01
C186	VR813300	Monolithic Ceramic Cap.	0.22 16V K	チップ積層セラコン			01
C187	UB214470	Monolithic Ceramic Cap.	B 0.047 25V K	チップ積層セラコン			01
C188	UB044100	Monolithic Ceramic Cap.	F 0.010 50V Z	チップ積層セラコン			01
C189	UB215100	Monolithic Ceramic Cap.	B 0.100 25V K	チップ積層セラコン			01
C191	VR755700	Monolithic Ceramic Cap.	0.47 16V K	チップ積層セラコン			01
C194	UB014270	Monolithic Ceramic Cap.	B 0.027 50V K	チップ積層セラコン			
C195	UB013100	Monolithic Ceramic Cap.	B 1000P 50V K	チップ積層セラコン			01
C196	VQ686200	Monolithic Ceramic Cap.	F 1.0 16V Z	チップ積層セラコン			01
C197	UB445100	Monolithic Ceramic Cap.	0.100 16V Z	チップ積層セラコン			01
C198	UF017220	Electrolytic Cap. (chip)	22 6.3V	チップケミコン			01
C199	UB013100	Monolithic Ceramic Cap.	B 1000P 50V K	チップ積層セラコン			01
C200	VQ686200	Monolithic Ceramic Cap.	F 1.0 16V Z	チップ積層セラコン			01
C203	UB014180	Monolithic Ceramic Cap.	B 0.018 50V K	チップ積層セラコン			
C204	UB445100	Monolithic Ceramic Cap.	0.100 16V Z	チップ積層セラコン			01
C205	UB215100	Monolithic Ceramic Cap.	B 0.100 25V K	チップ積層セラコン			01
C206	VQ686200	Monolithic Ceramic Cap.	F 1.0 16V Z	チップ積層セラコン			01
C207	UB013330	Monolithic Ceramic Cap.	B 3300P 50V K	チップ積層セラコン			01
C208	UB013330	Monolithic Ceramic Cap.	B 3300P 50V K	チップ積層セラコン			01
C209	VQ686200	Monolithic Ceramic Cap.	F 1.0 16V Z	チップ積層セラコン			01
C210	UB014100	Monolithic Ceramic Cap.	B 0.01 50V K	チップ積層セラコン			01
C212	UB044100	Monolithic Ceramic Cap.	F 0.010 50V Z	チップ積層セラコン			01
C213	UB044100	Monolithic Ceramic Cap.	F 0.010 50V Z	チップ積層セラコン			01
C214	VQ686200	Monolithic Ceramic Cap.	F 1.0 16V Z	チップ積層セラコン			01
C215	UF018100	Electrolytic Cap. (chip)	100 6.3V	チップケミコン			01
C217	UB445100	Monolithic Ceramic Cap.	0.100 16V Z	チップ積層セラコン			01
C218	VQ686200	Monolithic Ceramic Cap.	F 1.0 16V Z	チップ積層セラコン			01
C219	VQ686200	Monolithic Ceramic Cap.	F 1.0 16V Z	チップ積層セラコン			01
C220	VJ899000	Monolithic Ceramic Cap.	CH 5P 50V C	チップ積層セラコン			01
C221	UB445100	Monolithic Ceramic Cap.	0.100 16V Z	チップ積層セラコン			01
C222	UF037470	Electrolytic Cap. (chip)	47 16V	チップケミコン			01
C223	VR813200	Monolithic Ceramic Cap.	1.0 16V K	チップ積層セラコン			01
C225	VJ899000	Monolithic Ceramic Cap.	CH 5P 50V C	チップ積層セラコン			01
C231	VR813300	Monolithic Ceramic Cap.	0.22 16V K	チップ積層セラコン			01
C233	UB445100	Monolithic Ceramic Cap.	0.100 16V Z	チップ積層セラコン			01
C234	UB012330	Monolithic Ceramic Cap.	B 330P 50V K	チップ積層セラコン			01
C235	UB013270	Monolithic Ceramic Cap.	B 2700P 50V K	チップ積層セラコン			01
C236	UB013120	Monolithic Ceramic Cap.	B 1200P 50V K	チップ積層セラコン			01
C237	UB013120	Monolithic Ceramic Cap.	B 1200P 50V K	チップ積層セラコン			01
C238	UB445100	Monolithic Ceramic Cap.	0.100 16V Z	チップ積層セラコン			01
C239	UB445100	Monolithic Ceramic Cap.	0.100 16V Z	チップ積層セラコン			01
C300	UB052100	Monolithic Ceramic Cap.	SL 100P 50V J	チップ積層セラコン			01
C301	VQ686200	Monolithic Ceramic Cap.	F 1.0 16V Z	チップ積層セラコン			01
C302	UB052100	Monolithic Ceramic Cap.	SL 100P 50V J	チップ積層セラコン			01
C304	UB013100	Monolithic Ceramic Cap.	B 1000P 50V K	チップ積層セラコン			01
C305	UB445100	Monolithic Ceramic Cap.	0.100 16V Z	チップ積層セラコン			01
C306	UB445100	Monolithic Ceramic Cap.	0.100 16V Z	チップ積層セラコン			01
C308	UB013100	Monolithic Ceramic Cap.	B 1000P 50V K	チップ積層セラコン			01
C309	VQ686200	Monolithic Ceramic Cap.	F 1.0 16V Z	チップ積層セラコン			01
-313	VQ686200	Monolithic Ceramic Cap.	F 1.0 16V Z	チップ積層セラコン			01
C314	UB445100	Monolithic Ceramic Cap.	0.100 16V Z	チップ積層セラコン			01
C315	UB013100	Monolithic Ceramic Cap.	B 1000P 50V K	チップ積層セラコン			01
C316	UB013100	Monolithic Ceramic Cap.	B 1000P 50V K	チップ積層セラコン			01
C317	UB445100	Monolithic Ceramic Cap.	0.100 16V Z	チップ積層セラコン			01
C319	UB215100	Monolithic Ceramic Cap.	B 0.100 25V K	チップ積層セラコン			01
C320	UB013100	Monolithic Ceramic Cap.	B 1000P 50V K	チップ積層セラコン			01
C321	UB445100	Monolithic Ceramic Cap.	0.100 16V Z	チップ積層セラコン			01
C322	UB445100	Monolithic Ceramic Cap.	0.100 16V Z	チップ積層セラコン			01
C323	UB013100	Monolithic Ceramic Cap.	B 1000P 50V K	チップ積層セラコン			01
C324	UB445100	Monolithic Ceramic Cap.	0.100 16V Z	チップ積層セラコン			01
C325	UB013100	Monolithic Ceramic Cap.	B 1000P 50V K	チップ積層セラコン			01
C327	UB013100	Monolithic Ceramic Cap.	B 1000P 50V K	チップ積層セラコン			01
C329	UB445100	Monolithic Ceramic Cap.	0.100 16V Z	チップ積層セラコン			01
C330	VJ899300	Monolithic Ceramic Cap.	CH 8P 50V D	チップ積層セラコン			01
C331	VQ686200	Monolithic Ceramic Cap.	F 1.0 16V Z	チップ積層セラコン			01

* : New parts

RANK : Japan only

REF NO.	PART NO.	DESCRIPTION		部品名	REMARKS	QTY	RANK
C332	VQ686200	Monolithic Ceramic Cap.	F 1.0 16V Z	チップ積層セラコン			01
C333	UB445100	Monolithic Ceramic Cap.	0.100 16V Z	チップ積層セラコン			01
C334	VJ899300	Monolithic Ceramic Cap.	CH 8P 50V D	チップ積層セラコン			01
C335	UB445100	Monolithic Ceramic Cap.	0.100 16V Z	チップ積層セラコン			01
C336	VQ686200	Monolithic Ceramic Cap.	F 1.0 16V Z	チップ積層セラコン			01
C337	UB052100	Monolithic Ceramic Cap.	SL 100P 50V J	チップ積層セラコン			01
C340	VQ686200	Monolithic Ceramic Cap.	F 1.0 16V Z	チップ積層セラコン			01
-344	VQ686200	Monolithic Ceramic Cap.	F 1.0 16V Z	チップ積層セラコン			01
C345	UB445100	Monolithic Ceramic Cap.	0.100 16V Z	チップ積層セラコン			01
C348	UB445100	Monolithic Ceramic Cap.	0.100 16V Z	チップ積層セラコン			01
C349	VQ686200	Monolithic Ceramic Cap.	F 1.0 16V Z	チップ積層セラコン			01
C350	VQ686200	Monolithic Ceramic Cap.	F 1.0 16V Z	チップ積層セラコン			01
C351	UB013100	Monolithic Ceramic Cap.	B 1000P 50V K	チップ積層セラコン			01
C352	UB013100	Monolithic Ceramic Cap.	B 1000P 50V K	チップ積層セラコン			01
C353	VQ686200	Monolithic Ceramic Cap.	F 1.0 16V Z	チップ積層セラコン			01
C354	UB445100	Monolithic Ceramic Cap.	0.100 16V Z	チップ積層セラコン			01
C356	UB445100	Monolithic Ceramic Cap.	0.100 16V Z	チップ積層セラコン			01
C357	UB012220	Monolithic Ceramic Cap.	B 220P 50V K	チップ積層セラコン			01
C358	UB012220	Monolithic Ceramic Cap.	B 220P 50V K	チップ積層セラコン			01
C400	UB445100	Monolithic Ceramic Cap.	0.100 16V Z	チップ積層セラコン			01
C401	UF037100	Electrolytic Cap. (chip)	10 16V	チップケミコン			01
C402	UB445100	Monolithic Ceramic Cap.	0.100 16V Z	チップ積層セラコン			01
C403	UF037100	Electrolytic Cap. (chip)	10 16V	チップケミコン			01
C410	UB445100	Monolithic Ceramic Cap.	0.100 16V Z	チップ積層セラコン			01
C411	UF037100	Electrolytic Cap. (chip)	10 16V	チップケミコン			01
C412	UB445100	Monolithic Ceramic Cap.	0.100 16V Z	チップ積層セラコン			01
C413	UF037100	Electrolytic Cap. (chip)	10 16V	チップケミコン			01
C416	UB445100	Monolithic Ceramic Cap.	0.100 16V Z	チップ積層セラコン			01
C417	UF037100	Electrolytic Cap. (chip)	10 16V	チップケミコン			01
C419	UB445100	Monolithic Ceramic Cap.	0.100 16V Z	チップ積層セラコン			01
C420	UF037100	Electrolytic Cap. (chip)	10 16V	チップケミコン			01
C422	UB445100	Monolithic Ceramic Cap.	0.100 16V Z	チップ積層セラコン			01
C423	UB445100	Monolithic Ceramic Cap.	0.100 16V Z	チップ積層セラコン			01
C424	UF037100	Electrolytic Cap. (chip)	10 16V	チップケミコン			01
C425	UF037100	Electrolytic Cap. (chip)	10 16V	チップケミコン			01
C432	UB445100	Monolithic Ceramic Cap.	0.100 16V Z	チップ積層セラコン			01
C433	UF037100	Electrolytic Cap. (chip)	10 16V	チップケミコン			01
C434	UB445100	Monolithic Ceramic Cap.	0.100 16V Z	チップ積層セラコン			01
C435	UF037100	Electrolytic Cap. (chip)	10 16V	チップケミコン			01
C440	UB445100	Monolithic Ceramic Cap.	0.100 16V Z	チップ積層セラコン			01
C441	UB445100	Monolithic Ceramic Cap.	0.100 16V Z	チップ積層セラコン			01
C442	UF037100	Electrolytic Cap. (chip)	10 16V	チップケミコン			01
-451	UF037100	Electrolytic Cap. (chip)	10 16V	チップケミコン			01
C452	UB013100	Monolithic Ceramic Cap.	B 1000P 50V K	チップ積層セラコン			01
-459	UB013100	Monolithic Ceramic Cap.	B 1000P 50V K	チップ積層セラコン			01
C485	UB445100	Monolithic Ceramic Cap.	0.100 16V Z	チップ積層セラコン			01
-491	UB445100	Monolithic Ceramic Cap.	0.100 16V Z	チップ積層セラコン			01
C492	UF037100	Electrolytic Cap. (chip)	10 16V	チップケミコン			01
-498	UF037100	Electrolytic Cap. (chip)	10 16V	チップケミコン			01
C500	UB052100	Monolithic Ceramic Cap.	SL 100P 50V J	チップ積層セラコン			01
C501	UB445100	Monolithic Ceramic Cap.	0.100 16V Z	チップ積層セラコン			01
C502	UB052100	Monolithic Ceramic Cap.	SL 100P 50V J	チップ積層セラコン			01
C503	UF037100	Electrolytic Cap. (chip)	10 16V	チップケミコン			01
-510	UF037100	Electrolytic Cap. (chip)	10 16V	チップケミコン			01
C511	UB052100	Monolithic Ceramic Cap.	SL 100P 50V J	チップ積層セラコン			01
C512	UB052100	Monolithic Ceramic Cap.	SL 100P 50V J	チップ積層セラコン			01
C513	UB445100	Monolithic Ceramic Cap.	0.100 16V Z	チップ積層セラコン			01
C514	UB445100	Monolithic Ceramic Cap.	0.100 16V Z	チップ積層セラコン			01
C515	UB052100	Monolithic Ceramic Cap.	SL 100P 50V J	チップ積層セラコン			01
C516	UB445100	Monolithic Ceramic Cap.	0.100 16V Z	チップ積層セラコン			01
-519	UB445100	Monolithic Ceramic Cap.	0.100 16V Z	チップ積層セラコン			01
C520	UB052100	Monolithic Ceramic Cap.	SL 100P 50V J	チップ積層セラコン			01
-525	UB052100	Monolithic Ceramic Cap.	SL 100P 50V J	チップ積層セラコン			01
C526	UB445100	Monolithic Ceramic Cap.	0.100 16V Z	チップ積層セラコン			01
C527	UB052100	Monolithic Ceramic Cap.	SL 100P 50V J	チップ積層セラコン			01
C528	UB445100	Monolithic Ceramic Cap.	0.100 16V Z	チップ積層セラコン			01
C529	UB052100	Monolithic Ceramic Cap.	SL 100P 50V J	チップ積層セラコン			01
C530	UB445100	Monolithic Ceramic Cap.	0.100 16V Z	チップ積層セラコン			01
-534	UB445100	Monolithic Ceramic Cap.	0.100 16V Z	チップ積層セラコン			01
C535	UB052100	Monolithic Ceramic Cap.	SL 100P 50V J	チップ積層セラコン			01

* : New parts

RANK : Japan only

REF NO.	PART NO.	DESCRIPTION		部品名	REMARKS	QTY	RANK
-536	UB052100	Monolithic Ceramic Cap.	SL 100P 50V J	チップ積層セラコン			01
C538	UB445100	Monolithic Ceramic Cap.	0.100 16V Z	チップ積層セラコン			01
-545	UB445100	Monolithic Ceramic Cap.	0.100 16V Z	チップ積層セラコン			01
C546	UF037470	Electrolytic Cap. (chip)	47 16V	チップケミコン			01
-553	UF037470	Electrolytic Cap. (chip)	47 16V	チップケミコン			01
C554	UB445100	Monolithic Ceramic Cap.	0.100 16V Z	チップ積層セラコン			01
C555	UB445100	Monolithic Ceramic Cap.	0.100 16V Z	チップ積層セラコン			01
C556	UF037100	Electrolytic Cap. (chip)	10 16V	チップケミコン			01
C557	UF037100	Electrolytic Cap. (chip)	10 16V	チップケミコン			01
C558	UB445100	Monolithic Ceramic Cap.	0.100 16V Z	チップ積層セラコン			01
-560	UB445100	Monolithic Ceramic Cap.	0.100 16V Z	チップ積層セラコン			01
C561	UF037100	Electrolytic Cap. (chip)	10 16V	チップケミコン			01
C562	UF037100	Electrolytic Cap. (chip)	10 16V	チップケミコン			01
C563	UB445100	Monolithic Ceramic Cap.	0.100 16V Z	チップ積層セラコン			01
-565	UB445100	Monolithic Ceramic Cap.	0.100 16V Z	チップ積層セラコン			01
C566	UB013100	Monolithic Ceramic Cap.	B 1000P 50V K	チップ積層セラコン			01
-569	UB013100	Monolithic Ceramic Cap.	B 1000P 50V K	チップ積層セラコン			01
C570	UB445100	Monolithic Ceramic Cap.	0.100 16V Z	チップ積層セラコン			01
C571	UB445100	Monolithic Ceramic Cap.	0.100 16V Z	チップ積層セラコン			01
C572	UB013100	Monolithic Ceramic Cap.	B 1000P 50V K	チップ積層セラコン			01
-575	UB013100	Monolithic Ceramic Cap.	B 1000P 50V K	チップ積層セラコン			01
C576	UF037100	Electrolytic Cap. (chip)	10 16V	チップケミコン			01
C577	UB445100	Monolithic Ceramic Cap.	0.100 16V Z	チップ積層セラコン			01
-579	UB445100	Monolithic Ceramic Cap.	0.100 16V Z	チップ積層セラコン			01
C580	UF037100	Electrolytic Cap. (chip)	10 16V	チップケミコン			01
-584	UF037100	Electrolytic Cap. (chip)	10 16V	チップケミコン			01
C585	UB445100	Monolithic Ceramic Cap.	0.100 16V Z	チップ積層セラコン			01
C586	UB445100	Monolithic Ceramic Cap.	0.100 16V Z	チップ積層セラコン			01
C587	UF037100	Electrolytic Cap. (chip)	10 16V	チップケミコン			01
C588	UF037100	Electrolytic Cap. (chip)	10 16V	チップケミコン			01
C589	UB445100	Monolithic Ceramic Cap.	0.100 16V Z	チップ積層セラコン			01
-591	UB445100	Monolithic Ceramic Cap.	0.100 16V Z	チップ積層セラコン			01
C592	UF037100	Electrolytic Cap. (chip)	10 16V	チップケミコン			01
C593	UF037100	Electrolytic Cap. (chip)	10 16V	チップケミコン			01
C594	UB445100	Monolithic Ceramic Cap.	0.100 16V Z	チップ積層セラコン			01
C595	UB445100	Monolithic Ceramic Cap.	0.100 16V Z	チップ積層セラコン			01
C596	UF037100	Electrolytic Cap. (chip)	10 16V	チップケミコン			01
C597	UB445100	Monolithic Ceramic Cap.	0.100 16V Z	チップ積層セラコン			01
C598	UF037100	Electrolytic Cap. (chip)	10 16V	チップケミコン			01
C599	UF037100	Electrolytic Cap. (chip)	10 16V	チップケミコン			01
C600	UB013100	Monolithic Ceramic Cap.	B 1000P 50V K	チップ積層セラコン			01
C601	VQ686200	Monolithic Ceramic Cap.	F 1.0 16V Z	チップ積層セラコン			01
C602	VQ686200	Monolithic Ceramic Cap.	F 1.0 16V Z	チップ積層セラコン			01
C603	UB013100	Monolithic Ceramic Cap.	B 1000P 50V K	チップ積層セラコン			01
C604	VQ686200	Monolithic Ceramic Cap.	F 1.0 16V Z	チップ積層セラコン			01
C605	VQ686200	Monolithic Ceramic Cap.	F 1.0 16V Z	チップ積層セラコン			01
C606	UB013100	Monolithic Ceramic Cap.	B 1000P 50V K	チップ積層セラコン			01
C607	VQ686200	Monolithic Ceramic Cap.	F 1.0 16V Z	チップ積層セラコン			01
C608	VQ686200	Monolithic Ceramic Cap.	F 1.0 16V Z	チップ積層セラコン			01
C609	UB013100	Monolithic Ceramic Cap.	B 1000P 50V K	チップ積層セラコン			01
C610	VQ686200	Monolithic Ceramic Cap.	F 1.0 16V Z	チップ積層セラコン			01
C611	VQ686200	Monolithic Ceramic Cap.	F 1.0 16V Z	チップ積層セラコン			01
C612	UB013100	Monolithic Ceramic Cap.	B 1000P 50V K	チップ積層セラコン			01
C613	VQ686200	Monolithic Ceramic Cap.	F 1.0 16V Z	チップ積層セラコン			01
C614	VQ686200	Monolithic Ceramic Cap.	F 1.0 16V Z	チップ積層セラコン			01
C615	UB013100	Monolithic Ceramic Cap.	B 1000P 50V K	チップ積層セラコン			01
C616	VQ686200	Monolithic Ceramic Cap.	F 1.0 16V Z	チップ積層セラコン			01
C617	VQ686200	Monolithic Ceramic Cap.	F 1.0 16V Z	チップ積層セラコン			01
C618	UB013100	Monolithic Ceramic Cap.	B 1000P 50V K	チップ積層セラコン			01
C619	VQ686200	Monolithic Ceramic Cap.	F 1.0 16V Z	チップ積層セラコン			01
C620	VQ686200	Monolithic Ceramic Cap.	F 1.0 16V Z	チップ積層セラコン			01
C621	UB013100	Monolithic Ceramic Cap.	B 1000P 50V K	チップ積層セラコン			01
C622	VQ686200	Monolithic Ceramic Cap.	F 1.0 16V Z	チップ積層セラコン			01
C623	VQ686200	Monolithic Ceramic Cap.	F 1.0 16V Z	チップ積層セラコン			01
C634	UB445100	Monolithic Ceramic Cap.	0.100 16V Z	チップ積層セラコン			01
C635	UF017220	Electrolytic Cap. (chip)	22 6.3V	チップケミコン			01
-642	UF017220	Electrolytic Cap. (chip)	22 6.3V	チップケミコン			01
CN5	VQ992300	Connector	53261-0290 2PIN	コネクター P＝1．25			01
CN6	VZ226700	Connector	25FLZ-RSM1-TB	コネクター P＝0．5			
CN7	VZ226500	Connector	16FLZ-RSM1-TB	コネクター P＝0．5			

*: New parts

RANK : Japan only

REF NO.	PART NO.	DESCRIPTION		部品名	REMARKS	QTY	RANK
CN8	VY661400	Connector	52207-0790 7PIN	コネクター P＝1．0			
CN9	VQ992900	Connector	52271-1690 16PIN	コネクター P＝1．0			03
CN10	VT006100	Connector , FFC	52207 16P SE	FFCコネクター			03
CN11	VT270500	Connector , FFC	52207 10P SE	FFCコネクター			
CN12	VY661700	Connector	52207-1490 14PIN	コネクター P＝1．0			
CN13	VT619600	Base Post	PH-10P SE	ベース付ポスト			
CN14	VY661400	Connector	52207-0790 7PIN	コネクター P＝1．0			
CN15	VZ249200	Connector	52207-0890 8PIN	コネクター P＝1．0			
CN301	VT006300	Connector , FFC	52610 10P TE	FFCコネクター			
CN303	VR134300	Base Post	PH- 6P SE	ベース付ポスト			
D100	VU383900	Diode	EC10QS03	ダイオード			01
D101	VU383900	Diode	EC10QS03	ダイオード			01
D300	VT332900	Diode	1SS355 TE-17	ダイオード			01
DA100	VE277600	Diode Array	IMN10-T108 0.10A	ダイオードアレイ			01
DA300	VU384000	Diode	HVM17	ダイオード			02
EM300	VU369300	EMI Filter	NFM51R00P106	エミフィルチップ			02
FT100	VU383800	FET	2SJ182S	FET			03
FT101	VU383700	FET	2SK973S	FET			03
FT102	VU383800	FET	2SJ182S	FET			03
FT103	VU383700	FET	2SK973S	FET			03
IC100	XR682A00	IC	TC7S66F	IC	BILATERAL SWITCH		01
IC101	XM527A00	IC	NJM3404AM	IC	OP AMP		03
IC102	XS416A00	IC	CXA1381Q	IC	RF MATRIX AMP		08
IC103	XR683A00	IC	TC74AC540F	IC	BUS BUFFER		04
IC104	XP004A00	IC	TC7W04FU	IC	INVERTER		02
IC105	XR150A00	IC	TC74HC4053AF	IC	MULTIPLEXER/DEMULTIPLEXER		03
IC106	XR769A00	IC	TC4W53FU	IC	MULTIPLEXER/DEMULTIPLEXER		02
IC107	XR682A00	IC	TC7S66F	IC	BILATERAL SWITCH		01
IC110	XR682A00	IC	TC7S66F	IC	BILATERAL SWITCH		01
IC111	XM527A00	IC	NJM3404AM	IC	OP AMP		03
IC112	XR682A00	IC	TC7S66F	IC	BILATERAL SWITCH		01
IC114	XV456A00	IC	CXA3189N	IC	ADIP DEMODULATOR		08
IC116	XS417A00	IC	CXA1082BQ	IC	CD SERVO SIGNAL PROCES-		06
IC117	XR769A00	IC	TC4W53FU	IC	SOR		02
IC118	XM527A00	IC	NJM3404AM	IC	MULTIPLEXER/DEMULTIPLEXER		03
IC121	XR769A00	IC	TC4W53FU	IC	OP AMP		02
IC124	XR690A00	IC	CXD2525Q	IC	MULTIPLEXER/DEMULTIPLEXER		12
IC125	XP373A00	IC	HD74HC4051FPEL	IC	EFM ENC/DEC		02
IC126	XR692A00	IC	BA6999FP	IC	MULTIPLEXER/DEMULTIPLEXER		05
IC127	XR769A00	IC	TC4W53FU	IC	MOTOR DRIVER		02
IC129	XN243A00	IC	TC7W74FU	IC	MULTIPLEXER/DEMULTIPLEXER		02
IC130	XM527A00	IC	NJM3404AM	IC	D-FF		03
IC131	XD672A00	IC	NJM2903MT1	IC	OP AMP		02
IC132	XR038A00	IC	NJM2904M-T1	IC	OP AMP		01
IC133	XR769A00	IC	TC4W53FU	IC	OP AMP		02
IC300	XS247A00	IC	HM5118160BJ-7	IC	MULTIPLEXER/DEMULTIPLEXER		27
* IC302	XU464A00	IC	HM5118160J-6Z	IC	DRAM		01
IC303	XP004A00	IC	TC7W04FU	IC	DRAM 16M		02
IC304	XL980A00	IC	TC74HC04AF	IC	INVERTER		01
IC305	XN279C00	IC	M5M5256DFP-70LL	IC	HEX INVERTER		07
IC305	XS544A00	IC	W24257S-70LL	IC	SRAM 256K		07
IC306	XU019B00	IC	FH1B31-16D	IC	SRAM 256K		
IC307	XQ042A00	IC	SN74HC374ANSR	IC	GATE ARRAY		03
IC308	XD833A00	IC	SN74HC32NSR	IC	D-FF		01
IC310	XS511A00	IC	NJM2115M-T1	IC	OR		
IC311	XQ042A00	IC	SN74HC374ANSR	IC	OP AMP		03
IC313	XD660A00	IC	TC74HCU04AF-TP1	IC	D-FF		01
IC314	XQ042A00	IC	SN74HC374ANSR	IC	HEX INVERTER		03
IC315	XD833A00	IC	SN74HC32NSR	IC	D-FF		01
IC317	XH603A00	IC	TC74HC157AF-TP1	IC	OR		03
IC319	XR654A00	IC	QYH404064F-2AF	IC	DATA SELECTORS		10
IC322	XP691A00	IC	HD6413002F16	IC	GATE ARRAY		10
IC323	XQ042A00	IC	SN74HC374ANSR	IC	CPU		03
IC324	XG390A00	IC	SN74HC541NSR	IC	D-FF		04
IC325	XM588A00	IC	TC7S32F	IC	OCTAL 3-STATE BUFFER		01
IC327	XR654A00	IC	QYH404064F-2AF	IC	OR		10
IC329	XG390A00	IC	SN74HC541NSR	IC	GATE ARRAY		04
IC330	XN440A00	IC	TC74AC138F	IC	OCTAL 3-STATE BUFFER		02
IC331	XT160A00	IC	93LC56T-I/SN	IC	3-TO-B		
IC332	XR769A00	IC	TC4W53FU	IC	EEPROM 2K		02

* : New parts

RANK : Japan only

REF NO.	PART NO.	DESCRIPTION		部品名	REMARKS	QTY	RANK
IC333	XP226A00	IC	IC-PST591DMT	IC	MULTIPLEXER/DEMULTIPLEXER		03
IC334	XR769A00	IC	TC4W53FU	IC	SYSTEM RESET		02
IC335	VN406200	Photo Coupler	HCPL-0600-500	フォトカプラ	MULTIPLEXER/DEMULTIPLEXER		05
IC400	XT802A00	IC	AK4520A-VF-E2	IC	ADC&DAC		07
IC401	XT802A00	IC	AK4520A-VF-E2	IC	ADC&DAC		07
-403	XT802A00	IC	AK4520A-VF-E2	IC	ADC&DAC		07
IC404	XF291A00	IC	UPC4570G2	IC	OP AMP		03
IC405	XF291A00	IC	UPC4570G2	IC	OP AMP		03
-407	XF291A00	IC	UPC4570G2	IC	OP AMP		03
IC408	XB738A00	IC	TC4053BF	IC	MULTIPLEXER		02
-410	XB738A00	IC	TC4053BF	IC	MULTIPLEXER		02
IC411	XS511A00	IC	NJM2115M-T1	IC	OP AMP		
IC412	XF291A00	IC	UPC4570G2	IC	OP AMP		03
IC413	XS511A00	IC	NJM2115M-T1	IC	OP AMP		
IC414	XF291A00	IC	UPC4570G2	IC	OP AMP		03
IC415	XS511A00	IC	NJM2115M-T1	IC	OP AMP		
IC416	XS511A00	IC	NJM2115M-T1	IC	OP AMP		
IC417	XF291A00	IC	UPC4570G2	IC	OP AMP		03
IC418	XF291A00	IC	UPC4570G2	IC	OP AMP		03
IC419	XB738A00	IC	TC4053BF	IC	MULTIPLEXER		02
-421	XB738A00	IC	TC4053BF	IC	MULTIPLEXER		02
IC422	XF291A00	IC	UPC4570G2	IC	OP AMP		03
-425	XF291A00	IC	UPC4570G2	IC	OP AMP		03
IC600	XT161A00	IC	CXD2536CR	IC	ATRAC ENC/DEC		
-607	XT161A00	IC	CXD2536CR	IC	ATRAC ENC/DEC		
L1	VQ724900	Chip Inductance	BK2125HM601-T	チップインダクタ			01
-6	VQ724900	Chip Inductance	BK2125HM601-T	チップインダクタ			01
L7	VY661800	Filter	M532CT	ノイズフィルター			
L8	VV493200	Filter	ZJYS51R5-2PT	ノイズフィルター			
L9	VQ734800	Bead Core	EXC CL4532U 4	チップビーズコア			01
L10	VQ734800	Bead Core	EXC CL4532U 4	チップビーズコア			01
L11	VQ724900	Chip Inductance	BK2125HM601-T	チップインダクタ			01
L100	VU374100	Chip Inductance	ELJFA100 KF2	チップインダクタ			01
L101	VQ724900	Chip Inductance	BK2125HM601-T	チップインダクタ			01
L102	VQ724900	Chip Inductance	BK2125HM601-T	チップインダクタ			01
L300	VU374100	Chip Inductance	ELJFA100 KF2	チップインダクタ			01
L301	VY666800	Chip Inductance	ELJFAR47KF	チップインダクタ			
L302	VQ724900	Chip Inductance	BK2125HM601-T	チップインダクタ			01
-306	VQ724900	Chip Inductance	BK2125HM601-T	チップインダクタ			01
L600	VQ724900	Chip Inductance	BK2125HM601-T	チップインダクタ			01
-615	VQ724900	Chip Inductance	BK2125HM601-T	チップインダクタ			01
R20	RD254470	Carbon Resistor (chip)	47.0 0.1 J	チップ抵抗			01
R21	RD255220	Carbon Resistor (chip)	220.0 0.1 J	チップ抵抗			01
R22	RD255220	Carbon Resistor (chip)	220.0 0.1 J	チップ抵抗			01
R23	RD255470	Carbon Resistor (chip)	470.0 0.1 J	チップ抵抗			01
-30	RD255470	Carbon Resistor (chip)	470.0 0.1 J	チップ抵抗			01
R33	RD257100	Carbon Resistor (chip)	10.0K 0.1 J	チップ抵抗			01
R34	RD257100	Carbon Resistor (chip)	10.0K 0.1 J	チップ抵抗			01
R35	RD258100	Carbon Resistor (chip)	100.0K 0.1 J	チップ抵抗			01
R36	RD258100	Carbon Resistor (chip)	100.0K 0.1 J	チップ抵抗			01
R100	RD256220	Carbon Resistor (chip)	2.2K 0.1 J	チップ抵抗			01
R101	RD258100	Carbon Resistor (chip)	100.0K 0.1 J	チップ抵抗			01
R102	RD258100	Carbon Resistor (chip)	100.0K 0.1 J	チップ抵抗			01
R103	RD250000	Carbon Resistor (chip)	0.0 0.0 J	チップ抵抗			01
-105	RD250000	Carbon Resistor (chip)	0.0 0.0 J	チップ抵抗			01
R106	RD256100	Carbon Resistor (chip)	1.0K 0.1 J	チップ抵抗			01
R107	RD250000	Carbon Resistor (chip)	0.0 0.0 J	チップ抵抗			01
R108	RD256220	Carbon Resistor (chip)	2.2K 0.1 J	チップ抵抗			01
R109	RD257180	Carbon Resistor (chip)	18.0K 0.1 J	チップ抵抗			01
R110	RD153470	Carbon Resistor (chip)	4.7 1/4 J	チップ抵抗			01
R111	RD153470	Carbon Resistor (chip)	4.7 1/4 J	チップ抵抗			01
R112	RD257100	Carbon Resistor (chip)	10.0K 0.1 J	チップ抵抗			01
R113	RD257680	Carbon Resistor (chip)	68.0K 0.1 J	チップ抵抗			01
R114	RD153470	Carbon Resistor (chip)	4.7 1/4 J	チップ抵抗			01
R115	RD153470	Carbon Resistor (chip)	4.7 1/4 J	チップ抵抗			01
R116	RD257100	Carbon Resistor (chip)	10.0K 0.1 J	チップ抵抗			01
R117	RD256150	Carbon Resistor (chip)	1.5K 0.1 J	チップ抵抗			01
R118	RD257100	Carbon Resistor (chip)	10.0K 0.1 J	チップ抵抗			01
R119	RD256560	Carbon Resistor (chip)	5.6K 0.1 J	チップ抵抗			01
R120	RD258100	Carbon Resistor (chip)	100.0K 0.1 J	チップ抵抗			01

* : New parts

RANK : Japan only

REF NO.	PART NO.	DESCRIPTION		部品名	REMARKS	QTY	RANK
R121	RD258100	Carbon Resistor (chip)	100.0K 0.1 J	チップ抵抗			01
R122	RD153100	Carbon Resistor (chip)	1.0 1/4 J	チップ抵抗			01
R123	RD154150	Carbon Resistor (chip)	15.0 1/4 J	チップ抵抗			01
R124	RD256560	Carbon Resistor (chip)	5.6K 0.1 J	チップ抵抗			01
R125	RD256470	Carbon Resistor (chip)	4.7K 0.1 J	チップ抵抗			01
R126	RD258100	Carbon Resistor (chip)	100.0K 0.1 J	チップ抵抗			01
R127	RD258100	Carbon Resistor (chip)	100.0K 0.1 J	チップ抵抗			01
R128	RD257100	Carbon Resistor (chip)	10.0K 0.1 J	チップ抵抗			01
R129	RD258100	Carbon Resistor (chip)	100.0K 0.1 J	チップ抵抗			01
R130	RD258100	Carbon Resistor (chip)	100.0K 0.1 J	チップ抵抗			01
R131	RD256680	Carbon Resistor (chip)	6.8K 0.1 J	チップ抵抗			01
R132	RD258100	Carbon Resistor (chip)	100.0K 0.1 J	チップ抵抗			01
R133	RD259100	Carbon Resistor (chip)	1.0M 0.1 J	チップ抵抗			01
R134	RD255680	Carbon Resistor (chip)	680.0 0.1 J	チップ抵抗			01
R135	RD256150	Carbon Resistor (chip)	1.5K 0.1 J	チップ抵抗			01
R136	RD258100	Carbon Resistor (chip)	100.0K 0.1 J	チップ抵抗			01
R137	RD257220	Carbon Resistor (chip)	22.0K 0.1 J	チップ抵抗			01
R138	RD258100	Carbon Resistor (chip)	100.0K 0.1 J	チップ抵抗			01
R139	RD257100	Carbon Resistor (chip)	10.0K 0.1 J	チップ抵抗			01
R140	RD257100	Carbon Resistor (chip)	10.0K 0.1 J	チップ抵抗			01
R141	RD257220	Carbon Resistor (chip)	22.0K 0.1 J	チップ抵抗			01
R142	RD257560	Carbon Resistor (chip)	56.0K 0.1 J	チップ抵抗			01
R143	RD257100	Carbon Resistor (chip)	10.0K 0.1 J	チップ抵抗			01
R144	RD257560	Carbon Resistor (chip)	56.0K 0.1 J	チップ抵抗			01
R145	RD256100	Carbon Resistor (chip)	1.0K 0.1 J	チップ抵抗			01
R146	RD250000	Carbon Resistor (chip)	0.0 0.0 J	チップ抵抗			01
R147	RD257270	Carbon Resistor (chip)	27.0K 0.1 J	チップ抵抗			01
R148	RD255100	Carbon Resistor (chip)	100.0 0.1 J	チップ抵抗			01
R149	RD250000	Carbon Resistor (chip)	0.0 0.0 J	チップ抵抗			01
R150	RD256100	Carbon Resistor (chip)	1.0K 0.1 J	チップ抵抗			01
R151	RD258100	Carbon Resistor (chip)	100.0K 0.1 J	チップ抵抗			01
R152	RD259100	Carbon Resistor (chip)	1.0M 0.1 J	チップ抵抗			01
R153	RD255680	Carbon Resistor (chip)	680.0 0.1 J	チップ抵抗			01
R154	RD256100	Carbon Resistor (chip)	1.0K 0.1 J	チップ抵抗			01
R155	RD255470	Carbon Resistor (chip)	470.0 0.1 J	チップ抵抗			01
R156	RD257470	Carbon Resistor (chip)	47.0K 0.1 J	チップ抵抗			01
R157	RD256300	Carbon Resistor (chip)	3.0K 0.1 J	チップ抵抗			01
R158	RD256270	Carbon Resistor (chip)	2.7K 0.1 J	チップ抵抗			01
R159	RD257100	Carbon Resistor (chip)	10.0K 0.1 J	チップ抵抗			01
R160	RD257100	Carbon Resistor (chip)	10.0K 0.1 J	チップ抵抗			01
R165	RD257100	Carbon Resistor (chip)	10.0K 0.1 J	チップ抵抗			01
* R166	VI199300	Carbon Resistor (chip)	62.0K 1/10 D	チップ金被抵抗			
R167	RD257220	Carbon Resistor (chip)	22.0K 0.1 J	チップ抵抗			01
R168	RD257100	Carbon Resistor (chip)	10.0K 0.1 J	チップ抵抗			01
R169	VI200000	Carbon Resistor (chip)	100.0K 1/10 D	チップ金被抵抗			01
R171	RD256270	Carbon Resistor (chip)	2.7K 0.1 J	チップ抵抗			01
R173	RD256120	Carbon Resistor (chip)	1.2K 0.1 J	チップ抵抗			01
R174	RD258430	Carbon Resistor (chip)	430.0K 0.1 J	チップ抵抗			01
R176	RD258270	Carbon Resistor (chip)	270.0K 0.1 J	チップ抵抗			01
R177	RD257680	Carbon Resistor (chip)	68.0K 0.1 J	チップ抵抗			01
R178	RD259100	Carbon Resistor (chip)	1.0M 0.1 J	チップ抵抗			01
R179	RD258100	Carbon Resistor (chip)	100.0K 0.1 J	チップ抵抗			01
* R180	VI199300	Carbon Resistor (chip)	62.0K 1/10 D	チップ金被抵抗			
R181	RD258100	Carbon Resistor (chip)	100.0K 0.1 J	チップ抵抗			01
R183	RD258220	Carbon Resistor (chip)	220.0K 0.1 J	チップ抵抗			01
R185	RD258100	Carbon Resistor (chip)	100.0K 0.1 J	チップ抵抗			01
R187	RD257100	Carbon Resistor (chip)	10.0K 0.1 J	チップ抵抗			01
R189	RD259100	Carbon Resistor (chip)	1.0M 0.1 J	チップ抵抗			01
R190	RD256470	Carbon Resistor (chip)	4.7K 0.1 J	チップ抵抗			01
R192	RD258330	Carbon Resistor (chip)	330.0K 0.1 J	チップ抵抗			01
R193	RD258330	Carbon Resistor (chip)	330.0K 0.1 J	チップ抵抗			01
R194	RD257100	Carbon Resistor (chip)	10.0K 0.1 J	チップ抵抗			01
R195	RD257470	Carbon Resistor (chip)	47.0K 0.1 J	チップ抵抗			01
R196	RD259100	Carbon Resistor (chip)	1.0M 0.1 J	チップ抵抗			01
R197	RD256470	Carbon Resistor (chip)	4.7K 0.1 J	チップ抵抗			01
R199	VI199200	Carbon Resistor (chip)	56.0K 1/10 D	チップ金被抵抗			01
R200	RD257120	Carbon Resistor (chip)	12.0K 0.1 J	チップ抵抗			01
R201	RD258100	Carbon Resistor (chip)	100.0K 0.1 J	チップ抵抗			01
R202	RD257100	Carbon Resistor (chip)	10.0K 0.1 J	チップ抵抗			01
R203	RD258150	Carbon Resistor (chip)	150.0K 0.1 J	チップ抵抗			01

* : New parts

RANK : Japan only

REF NO.	PART NO.	DESCRIPTION		部品名	REMARKS	QTY	RANK
R205	RD257820	Carbon Resistor (chip)	82.0K 0.1 J	チップ抵抗			01
R206	RD258330	Carbon Resistor (chip)	330.0K 0.1 J	チップ抵抗			01
R207	RD258100	Carbon Resistor (chip)	100.0K 0.1 J	チップ抵抗			01
R208	RD256680	Carbon Resistor (chip)	6.8K 0.1 J	チップ抵抗			01
R209	RD258330	Carbon Resistor (chip)	330.0K 0.1 J	チップ抵抗			01
R210	RD257120	Carbon Resistor (chip)	12.0K 0.1 J	チップ抵抗			01
R211	RD257820	Carbon Resistor (chip)	82.0K 0.1 J	チップ抵抗			01
R212	RD256680	Carbon Resistor (chip)	6.8K 0.1 J	チップ抵抗			01
R213	RD257100	Carbon Resistor (chip)	10.0K 0.1 J	チップ抵抗			01
R214	RD257220	Carbon Resistor (chip)	22.0K 0.1 J	チップ抵抗			01
R215	RD257270	Carbon Resistor (chip)	27.0K 0.1 J	チップ抵抗			01
R216	RD258510	Carbon Resistor (chip)	510.0K 0.1 J	チップ抵抗			01
R217	RD257470	Carbon Resistor (chip)	47.0K 0.1 J	チップ抵抗			01
R218	RD256560	Carbon Resistor (chip)	5.6K 0.1 J	チップ抵抗			01
R220	RD257100	Carbon Resistor (chip)	10.0K 0.1 J	チップ抵抗			01
R221	RD256560	Carbon Resistor (chip)	5.6K 0.1 J	チップ抵抗			01
R222	RD257120	Carbon Resistor (chip)	12.0K 0.1 J	チップ抵抗			01
R223	RD258100	Carbon Resistor (chip)	100.0K 0.1 J	チップ抵抗			01
R225	RD256330	Carbon Resistor (chip)	3.3K 0.1 J	チップ抵抗			01
R226	RD257390	Carbon Resistor (chip)	39.0K 0.1 J	チップ抵抗			01
R227	RD255100	Carbon Resistor (chip)	100.0 0.1 J	チップ抵抗			01
R228	RD256330	Carbon Resistor (chip)	3.3K 0.1 J	チップ抵抗			01
R229	RD257390	Carbon Resistor (chip)	39.0K 0.1 J	チップ抵抗			01
R230	RD258100	Carbon Resistor (chip)	100.0K 0.1 J	チップ抵抗			01
R231	RD250000	Carbon Resistor (chip)	0.0 0.0 J	チップ抵抗			01
R232	RD258100	Carbon Resistor (chip)	100.0K 0.1 J	チップ抵抗			01
R233	RD250000	Carbon Resistor (chip)	0.0 0.0 J	チップ抵抗			01
R234	RD257100	Carbon Resistor (chip)	10.0K 0.1 J	チップ抵抗			01
R236	RD256100	Carbon Resistor (chip)	1.0K 0.1 J	チップ抵抗			01
R237	RD256820	Carbon Resistor (chip)	8.2K 0.1 J	チップ抵抗			01
R238	RD257120	Carbon Resistor (chip)	12.0K 0.1 J	チップ抵抗			01
R240	RD257100	Carbon Resistor (chip)	10.0K 0.1 J	チップ抵抗			01
R242	RD257270	Carbon Resistor (chip)	27.0K 0.1 J	チップ抵抗			01
R243	RD257100	Carbon Resistor (chip)	10.0K 0.1 J	チップ抵抗			01
R244	RD258100	Carbon Resistor (chip)	100.0K 0.1 J	チップ抵抗			01
R245	RD258470	Carbon Resistor (chip)	470.0K 0.1 J	チップ抵抗			01
R246	RD257100	Carbon Resistor (chip)	10.0K 0.1 J	チップ抵抗			01
R247	RD256100	Carbon Resistor (chip)	1.0K 0.1 J	チップ抵抗			01
R248	RD257330	Carbon Resistor (chip)	33.0K 0.1 J	チップ抵抗			01
R250	RD257680	Carbon Resistor (chip)	68.0K 0.1 J	チップ抵抗			01
R252	RD258100	Carbon Resistor (chip)	100.0K 0.1 J	チップ抵抗			01
R253	RD258100	Carbon Resistor (chip)	100.0K 0.1 J	チップ抵抗			01
R254	RD258100	Carbon Resistor (chip)	100.0K 0.1 J	チップ抵抗			01
R256	RD255820	Carbon Resistor (chip)	820.0 0.1 J	チップ抵抗			01
R259	RD256100	Carbon Resistor (chip)	1.0K 0.1 J	チップ抵抗			01
R259	RD256220	Carbon Resistor (chip)	2.2K 0.1 J	チップ抵抗			01
R260	RD250000	Carbon Resistor (chip)	0.0 0.0 J	チップ抵抗			01
R261	RD257560	Carbon Resistor (chip)	56.0K 0.1 J	チップ抵抗			01
R262	RD257390	Carbon Resistor (chip)	39.0K 0.1 J	チップ抵抗			01
R264	RD256100	Carbon Resistor (chip)	1.0K 0.1 J	チップ抵抗			01
R265	RD255100	Carbon Resistor (chip)	100.0 0.1 J	チップ抵抗			01
R266	RD258100	Carbon Resistor (chip)	100.0K 0.1 J	チップ抵抗			01
R267	RD257470	Carbon Resistor (chip)	47.0K 0.1 J	チップ抵抗			01
R268	RD257470	Carbon Resistor (chip)	47.0K 0.1 J	チップ抵抗			01
R269	RD256560	Carbon Resistor (chip)	5.6K 0.1 J	チップ抵抗			01
R270	RD259100	Carbon Resistor (chip)	1.0M 0.1 J	チップ抵抗			01
R271	RD250000	Carbon Resistor (chip)	0.0 0.0 J	チップ抵抗			01
R272	RD257100	Carbon Resistor (chip)	10.0K 0.1 J	チップ抵抗			01
R275	RD250000	Carbon Resistor (chip)	0.0 0.0 J	チップ抵抗			01
R276	RD250000	Carbon Resistor (chip)	0.0 0.0 J	チップ抵抗			01
R277	RD250000	Carbon Resistor (chip)	0.0 0.0 J	チップ抵抗			01
R279	RD257100	Carbon Resistor (chip)	10.0K 0.1 J	チップ抵抗			01
R280	RD257100	Carbon Resistor (chip)	10.0K 0.1 J	チップ抵抗			01
R281	RD257390	Carbon Resistor (chip)	39.0K 0.1 J	チップ抵抗			01
R282	RD256470	Carbon Resistor (chip)	4.7K 0.1 J	チップ抵抗			01
R283	RD256470	Carbon Resistor (chip)	4.7K 0.1 J	チップ抵抗			01
R284	RD256470	Carbon Resistor (chip)	4.7K 0.1 J	チップ抵抗			01
R285	RD256560	Carbon Resistor (chip)	5.6K 0.1 J	チップ抵抗			01
R286	RD257220	Carbon Resistor (chip)	22.0K 0.1 J	チップ抵抗			01
R287	RD259100	Carbon Resistor (chip)	1.0M 0.1 J	チップ抵抗			01

* : New parts

RANK : Japan only

REF NO.	PART NO.	DESCRIPTION		部品名	REMARKS	QTY	RANK
R288	RD257100	Carbon Resistor (chip)	10.0K 0.1 J	チップ抵抗			01
R289	RD257100	Carbon Resistor (chip)	10.0K 0.1 J	チップ抵抗			01
R290	RD257100	Carbon Resistor (chip)	10.0K 0.1 J	チップ抵抗			01
-292	RD257100	Carbon Resistor (chip)	10.0K 0.1 J	チップ抵抗			01
R293	RD256680	Carbon Resistor (chip)	6.8K 0.1 J	チップ抵抗			01
R294	RD254470	Carbon Resistor (chip)	47.0 0.1 J	チップ抵抗			01
R296	RD257180	Carbon Resistor (chip)	18.0K 0.1 J	チップ抵抗			01
R297	RD153100	Carbon Resistor (chip)	1.0 1/4 J	チップ抵抗			01
R298	RD257180	Carbon Resistor (chip)	18.0K 0.1 J	チップ抵抗			01
R299	RD250000	Carbon Resistor (chip)	0.0 0.0 J	チップ抵抗			01
R300	RD256100	Carbon Resistor (chip)	1.0K 0.1 J	チップ抵抗			01
R301	RD257100	Carbon Resistor (chip)	10.0K 0.1 J	チップ抵抗			01
R302	RD257100	Carbon Resistor (chip)	10.0K 0.1 J	チップ抵抗			01
R303	RD255100	Carbon Resistor (chip)	100.0 0.1 J	チップ抵抗			01
R304	RD255100	Carbon Resistor (chip)	100.0 0.1 J	チップ抵抗			01
R305	RD257100	Carbon Resistor (chip)	10.0K 0.1 J	チップ抵抗			01
-307	RD257100	Carbon Resistor (chip)	10.0K 0.1 J	チップ抵抗			01
R308	RD255100	Carbon Resistor (chip)	100.0 0.1 J	チップ抵抗			01
R310	RD255220	Carbon Resistor (chip)	220.0 0.1 J	チップ抵抗			01
R311	RD259100	Carbon Resistor (chip)	1.0M 0.1 J	チップ抵抗			01
R312	RD255470	Carbon Resistor (chip)	470.0 0.1 J	チップ抵抗			01
R313	RD255470	Carbon Resistor (chip)	470.0 0.1 J	チップ抵抗			01
R314	RD257100	Carbon Resistor (chip)	10.0K 0.1 J	チップ抵抗			01
-317	RD257100	Carbon Resistor (chip)	10.0K 0.1 J	チップ抵抗			01
R318	RD259100	Carbon Resistor (chip)	1.0M 0.1 J	チップ抵抗			01
R319	RD258220	Carbon Resistor (chip)	220.0K 0.1 J	チップ抵抗			01
R320	RD257100	Carbon Resistor (chip)	10.0K 0.1 J	チップ抵抗			01
R321	RD255220	Carbon Resistor (chip)	220.0 0.1 J	チップ抵抗			01
R322	RD259100	Carbon Resistor (chip)	1.0M 0.1 J	チップ抵抗			01
R323	RD255220	Carbon Resistor (chip)	220.0 0.1 J	チップ抵抗			01
R324	RD257100	Carbon Resistor (chip)	10.0K 0.1 J	チップ抵抗			01
R325	RD257100	Carbon Resistor (chip)	10.0K 0.1 J	チップ抵抗			01
R326	RD259100	Carbon Resistor (chip)	1.0M 0.1 J	チップ抵抗			01
R327	RD257100	Carbon Resistor (chip)	10.0K 0.1 J	チップ抵抗			01
R328	RD259100	Carbon Resistor (chip)	1.0M 0.1 J	チップ抵抗			01
R329	RD255220	Carbon Resistor (chip)	220.0 0.1 J	チップ抵抗			01
R330	RD257100	Carbon Resistor (chip)	10.0K 0.1 J	チップ抵抗			01
R331	RD258100	Carbon Resistor (chip)	100.0K 0.1 J	チップ抵抗			01
R332	RD259100	Carbon Resistor (chip)	1.0M 0.1 J	チップ抵抗			01
R333	RD258100	Carbon Resistor (chip)	100.0K 0.1 J	チップ抵抗			01
R334	RD256560	Carbon Resistor (chip)	5.6K 0.1 J	チップ抵抗			01
R335	RD256220	Carbon Resistor (chip)	2.2K 0.1 J	チップ抵抗			01
R336	RD257470	Carbon Resistor (chip)	47.0K 0.1 J	チップ抵抗			01
R339	RD256330	Carbon Resistor (chip)	3.3K 0.1 J	チップ抵抗			01
R340	RD257100	Carbon Resistor (chip)	10.0K 0.1 J	チップ抵抗			01
R341	RD256100	Carbon Resistor (chip)	1.0K 0.1 J	チップ抵抗			01
R342	RD256100	Carbon Resistor (chip)	1.0K 0.1 J	チップ抵抗			01
R346	RD255220	Carbon Resistor (chip)	220.0 0.1 J	チップ抵抗			01
R353	RD256100	Carbon Resistor (chip)	1.0K 0.1 J	チップ抵抗			01
R354	RD256330	Carbon Resistor (chip)	3.3K 0.1 J	チップ抵抗			01
R355	RD257100	Carbon Resistor (chip)	10.0K 0.1 J	チップ抵抗			01
R356	RD255220	Carbon Resistor (chip)	220.0 0.1 J	チップ抵抗			01
R357	RD255220	Carbon Resistor (chip)	220.0 0.1 J	チップ抵抗			01
R358	RD255220	Carbon Resistor (chip)	220.0 0.1 J	チップ抵抗			01
R359	RD255220	Carbon Resistor (chip)	220.0 0.1 J	チップ抵抗			01
R360	RD256330	Carbon Resistor (chip)	3.3K 0.1 J	チップ抵抗			01
R361	RD256150	Carbon Resistor (chip)	1.5K 0.1 J	チップ抵抗			01
R362	RD257100	Carbon Resistor (chip)	10.0K 0.1 J	チップ抵抗			01
R363	RD257100	Carbon Resistor (chip)	10.0K 0.1 J	チップ抵抗			01
R364	RD256470	Carbon Resistor (chip)	4.7K 0.1 J	チップ抵抗			01
R365	RD256470	Carbon Resistor (chip)	4.7K 0.1 J	チップ抵抗			01
R366	RD257220	Carbon Resistor (chip)	22.0K 0.1 J	チップ抵抗			01
R409	RD257270	Carbon Resistor (chip)	27.0K 0.1 J	チップ抵抗			01
-416	RD257270	Carbon Resistor (chip)	27.0K 0.1 J	チップ抵抗			01
R417	RD255470	Carbon Resistor (chip)	470.0 0.1 J	チップ抵抗			01
-424	RD255470	Carbon Resistor (chip)	470.0 0.1 J	チップ抵抗			01
R439	RD256330	Carbon Resistor (chip)	3.3K 0.1 J	チップ抵抗			01
R440	RD257270	Carbon Resistor (chip)	27.0K 0.1 J	チップ抵抗			01
R441	RD257220	Carbon Resistor (chip)	22.0K 0.1 J	チップ抵抗			01
R442	RD257220	Carbon Resistor (chip)	22.0K 0.1 J	チップ抵抗			01

* : New parts

RANK : Japan only

REF NO.	PART NO.	DESCRIPTION		部品名	REMARKS	QTY	RANK
R443	RD257220	Carbon Resistor (chip)	22.0K 0.1 J	チップ抵抗			01
R444	RD257220	Carbon Resistor (chip)	22.0K 0.1 J	チップ抵抗			01
R445	RD257220	Carbon Resistor (chip)	22.0K 0.1 J	チップ抵抗			01
R446	RD257220	Carbon Resistor (chip)	22.0K 0.1 J	チップ抵抗			01
R447	RD257220	Carbon Resistor (chip)	22.0K 0.1 J	チップ抵抗			01
R448	RD257220	Carbon Resistor (chip)	22.0K 0.1 J	チップ抵抗			01
R449	RD257100	Carbon Resistor (chip)	10.0K 0.1 J	チップ抵抗			01
-457	RD257100	Carbon Resistor (chip)	10.0K 0.1 J	チップ抵抗			01
R458	RD256680	Carbon Resistor (chip)	6.8K 0.1 J	チップ抵抗			01
R459	RD256680	Carbon Resistor (chip)	6.8K 0.1 J	チップ抵抗			01
R460	RD257100	Carbon Resistor (chip)	10.0K 0.1 J	チップ抵抗			01
R461	RD256680	Carbon Resistor (chip)	6.8K 0.1 J	チップ抵抗			01
-463	RD256680	Carbon Resistor (chip)	6.8K 0.1 J	チップ抵抗			01
R464	RD257100	Carbon Resistor (chip)	10.0K 0.1 J	チップ抵抗			01
R465	RD258100	Carbon Resistor (chip)	100.0K 0.1 J	チップ抵抗			01
-472	RD258100	Carbon Resistor (chip)	100.0K 0.1 J	チップ抵抗			01
R473	RD257100	Carbon Resistor (chip)	10.0K 0.1 J	チップ抵抗			01
-477	RD257100	Carbon Resistor (chip)	10.0K 0.1 J	チップ抵抗			01
R478	RD256680	Carbon Resistor (chip)	6.8K 0.1 J	チップ抵抗			01
R479	RD255100	Carbon Resistor (chip)	100.0 0.1 J	チップ抵抗			01
-486	RD255100	Carbon Resistor (chip)	100.0 0.1 J	チップ抵抗			01
R487	RD256680	Carbon Resistor (chip)	6.8K 0.1 J	チップ抵抗			01
R488	RD256680	Carbon Resistor (chip)	6.8K 0.1 J	チップ抵抗			01
R489	RD258100	Carbon Resistor (chip)	100.0K 0.1 J	チップ抵抗			01
-496	RD258100	Carbon Resistor (chip)	100.0K 0.1 J	チップ抵抗			01
R497	RD257100	Carbon Resistor (chip)	10.0K 0.1 J	チップ抵抗			01
-512	RD257100	Carbon Resistor (chip)	10.0K 0.1 J	チップ抵抗			01
R513	RD258100	Carbon Resistor (chip)	100.0K 0.1 J	チップ抵抗			01
-520	RD258100	Carbon Resistor (chip)	100.0K 0.1 J	チップ抵抗			01
R521	RD256470	Carbon Resistor (chip)	4.7K 0.1 J	チップ抵抗			01
-536	RD256470	Carbon Resistor (chip)	4.7K 0.1 J	チップ抵抗			01
R537	RD257120	Carbon Resistor (chip)	12.0K 0.1 J	チップ抵抗			01
-551	RD257120	Carbon Resistor (chip)	12.0K 0.1 J	チップ抵抗			01
R552	RD256470	Carbon Resistor (chip)	4.7K 0.1 J	チップ抵抗			01
R553	RD254680	Carbon Resistor (chip)	68.0 0.1 J	チップ抵抗			01
R554	RD256470	Carbon Resistor (chip)	4.7K 0.1 J	チップ抵抗			01
R555	RD254680	Carbon Resistor (chip)	68.0 0.1 J	チップ抵抗			01
R556	RD256470	Carbon Resistor (chip)	4.7K 0.1 J	チップ抵抗			01
R557	RD256470	Carbon Resistor (chip)	4.7K 0.1 J	チップ抵抗			01
R558	RD254100	Carbon Resistor (chip)	10.0 0.1 J	チップ抵抗			01
R559	RD255470	Carbon Resistor (chip)	470.0 0.1 J	チップ抵抗			01
-566	RD255470	Carbon Resistor (chip)	470.0 0.1 J	チップ抵抗			01
R567	RD254100	Carbon Resistor (chip)	10.0 0.1 J	チップ抵抗			01
R568	RD254100	Carbon Resistor (chip)	10.0 0.1 J	チップ抵抗			01
R569	RD255470	Carbon Resistor (chip)	470.0 0.1 J	チップ抵抗			01
-576	RD255470	Carbon Resistor (chip)	470.0 0.1 J	チップ抵抗			01
R577	RD254100	Carbon Resistor (chip)	10.0 0.1 J	チップ抵抗			01
R578	RD254680	Carbon Resistor (chip)	68.0 0.1 J	チップ抵抗			01
R579	RD256470	Carbon Resistor (chip)	4.7K 0.1 J	チップ抵抗			01
R580	RD256470	Carbon Resistor (chip)	4.7K 0.1 J	チップ抵抗			01
R581	RD254680	Carbon Resistor (chip)	68.0 0.1 J	チップ抵抗			01
R582	RD256470	Carbon Resistor (chip)	4.7K 0.1 J	チップ抵抗			01
R583	RD256470	Carbon Resistor (chip)	4.7K 0.1 J	チップ抵抗			01
R584	RD254680	Carbon Resistor (chip)	68.0 0.1 J	チップ抵抗			01
R585	RD256470	Carbon Resistor (chip)	4.7K 0.1 J	チップ抵抗			01
R586	RD256470	Carbon Resistor (chip)	4.7K 0.1 J	チップ抵抗			01
R587	RD254680	Carbon Resistor (chip)	68.0 0.1 J	チップ抵抗			01
R588	RD256470	Carbon Resistor (chip)	4.7K 0.1 J	チップ抵抗			01
R589	RD254680	Carbon Resistor (chip)	68.0 0.1 J	チップ抵抗			01
R590	RD256470	Carbon Resistor (chip)	4.7K 0.1 J	チップ抵抗			01
R591	RD256470	Carbon Resistor (chip)	4.7K 0.1 J	チップ抵抗			01
R592	RD254680	Carbon Resistor (chip)	68.0 0.1 J	チップ抵抗			01
R593	RD256470	Carbon Resistor (chip)	4.7K 0.1 J	チップ抵抗			01
R594	RD256470	Carbon Resistor (chip)	4.7K 0.1 J	チップ抵抗			01
R595	RD256470	Carbon Resistor (chip)	4.7K 0.1 J	チップ抵抗			01
R596	RD257120	Carbon Resistor (chip)	12.0K 0.1 J	チップ抵抗			01
R597	RD257120	Carbon Resistor (chip)	12.0K 0.1 J	チップ抵抗			01
R600	RD255220	Carbon Resistor (chip)	220.0 0.1 J	チップ抵抗			01
R601	RD257100	Carbon Resistor (chip)	10.0K 0.1 J	チップ抵抗			01
-606	RD257100	Carbon Resistor (chip)	10.0K 0.1 J	チップ抵抗			01

* : New parts

RANK : Japan only

REF NO.	PART NO.	DESCRIPTION		部品名	REMARKS	QTY	RANK
R607	RD255220	Carbon Resistor (chip)	220.0 0.1 J	チップ抵抗			01
R608	RD257100	Carbon Resistor (chip)	10.0K 0.1 J	チップ抵抗			01
R609	RD255220	Carbon Resistor (chip)	220.0 0.1 J	チップ抵抗			01
R610	RD257100	Carbon Resistor (chip)	10.0K 0.1 J	チップ抵抗			01
-615	RD257100	Carbon Resistor (chip)	10.0K 0.1 J	チップ抵抗			01
R616	RD255220	Carbon Resistor (chip)	220.0 0.1 J	チップ抵抗			01
R617	RD257100	Carbon Resistor (chip)	10.0K 0.1 J	チップ抵抗			01
R618	RD255220	Carbon Resistor (chip)	220.0 0.1 J	チップ抵抗			01
R619	RD257100	Carbon Resistor (chip)	10.0K 0.1 J	チップ抵抗			01
-624	RD257100	Carbon Resistor (chip)	10.0K 0.1 J	チップ抵抗			01
R625	RD255220	Carbon Resistor (chip)	220.0 0.1 J	チップ抵抗			01
R626	RD257100	Carbon Resistor (chip)	10.0K 0.1 J	チップ抵抗			01
R627	RD255220	Carbon Resistor (chip)	220.0 0.1 J	チップ抵抗			01
R628	RD257100	Carbon Resistor (chip)	10.0K 0.1 J	チップ抵抗			01
-633	RD257100	Carbon Resistor (chip)	10.0K 0.1 J	チップ抵抗			01
R634	RD255220	Carbon Resistor (chip)	220.0 0.1 J	チップ抵抗			01
R635	RD257100	Carbon Resistor (chip)	10.0K 0.1 J	チップ抵抗			01
RA1	RE047100	Resistor Array	10KX4	抵抗アレイ			01
RA100	RE047100	Resistor Array	10KX4	抵抗アレイ			01
RA101	RE047100	Resistor Array	10KX4	抵抗アレイ			01
RA304	RE047100	Resistor Array	10KX4	抵抗アレイ			01
RA306	RE047100	Resistor Array	10KX4	抵抗アレイ			01
RA307	RE047100	Resistor Array	10KX4	抵抗アレイ			01
RA309	RE047100	Resistor Array	10KX4	抵抗アレイ			01
RA310	RE047100	Resistor Array	10KX4	抵抗アレイ			01
RA311	RE047100	Resistor Array	10KX4	抵抗アレイ			01
TA100	VU383400	Transistor Array	UMX1N (NPN+NPN)	トランジスタアレイ			01
TA101	VU476800	Transistor Array	UMC3N (NPN+PNP)	トランジスタアレイ			01
TA102	VU383500	Transistor Array	UMZ1N (NPN+PNP)	トランジスタアレイ			01
TR100	VV655300	Digital Transistor	DTA144EKA	デジタルトランジスタ			
TR101	VQ987100	Transistor	2SB2SB1121 S,T,U	トランジスタ			01
TR102	VR936300	Transistor	2SA2SA1576AT106	トランジスタ			01
TR103	VV655400	Digital Transistor	DTC114EKA	デジタルトランジスタ			
TR104	VV655400	Digital Transistor	DTC114EKA	デジタルトランジスタ			
TR105	VV655700	Digital Transistor	DTC144EKA	デジタルトランジスタ			
TR106	VV655700	Digital Transistor	DTC144EKA	デジタルトランジスタ			
TR108	VR936300	Transistor	2SA2SA1576AT106	トランジスタ			01
TR111	VU384100	Transistor	2SB2SB1181F5 P,Q,R	トランジスタ			01
TR112	VV655700	Digital Transistor	DTC144EKA	デジタルトランジスタ			
TR113	VU384300	Transistor	2SD2SD1733F5 P,Q,R	トランジスタ			01
TR114	VV655300	Digital Transistor	DTA144EKA	デジタルトランジスタ			
TR300	VQ986700	Transistor	2SC2SC4081T106	トランジスタ			01
TR301	VV655700	Digital Transistor	DTC144EKA	デジタルトランジスタ			
TR302	VQ986700	Transistor	2SC2SC4081T106	トランジスタ			01
TR303	VQ986700	Transistor	2SC2SC4081T106	トランジスタ			01
TR401	VV655400	Digital Transistor	DTC114EKA	デジタルトランジスタ			
-408	VV655400	Digital Transistor	DTC114EKA	デジタルトランジスタ			
TR409	VR936300	Transistor	2SA2SA1576AT106	トランジスタ			01
X100	VV404300	Quartz Crystal Unit	28.1799M SMD-49	水晶振動子			03
X301	VU367200	Quartz Crystal Unit	45.1584MHZ SMD-49	水晶振動子			03
X302	VU087200	Ceramic Resonator	16.00M CSTCS16.00	セラミック振動子			02
ZD300	VU171900	Zener Diode	UDZ 5.1BTE-17 5.1V	ツェナーダイオード			01
ZD301	VU171900	Zener Diode	UDZ 5.1BTE-17 5.1V	ツェナーダイオード			01
	VZ676800	Circuit Board	MIXER	MIXERシート	(XT725C0)		44
10	VU389200	Knob	WH/DGY	ノブ	GAIN,GROUP,MASTER(1-4)		03
20	VZ488100	Knob	RE/MGY	ノブ	CUE(PAN)		03
30	VZ488200	Knob	WH/MGY	ノブ	CUE(LEVEL),CUE MASTER		03
40	VU389000	Knob	WH/GR	ノブ	HIGH,MID(F,G),LOW		03
50	VU389100	Knob	WH/BE	ノブ	AUX(1,2),9-10,11-12		03
60	VZ488300	Knob	RE/DGY	ノブ	PAN		03
70	VU389300	Knob	WH/RE	ノブ	MONITOR LEVEL		03
80	VU389400	Knob	DGY	ノブ	GROUP ASSIGN,GROUP		01
90	VU389500	Knob	RE	ノブ	CUE MIX TO STEREO,2TR IN,STEREO,CUE		01
C101	VJ097400	Electrolytic Cap.	10.00 50.0V	ケミコンKL			01
C102	VJ097400	Electrolytic Cap.	10.00 50.0V	ケミコンKL			01
C103	UB013100	Monolithic Ceramic Cap.	B 1000P 50V K	チップ積層セラコン			01
C104	UB013100	Monolithic Ceramic Cap.	B 1000P 50V K	チップ積層セラコン			01
C105	UB012220	Monolithic Ceramic Cap.	B 220P 50V K	チップ積層セラコン			01

* : New parts

RANK : Japan only

REF NO.	PART NO.	DESCRIPTION		部品名	REMARKS	QTY	RANK
C106	UJ819100	Electrolytic Cap.	1000 6.3V	ケミコン			01
C107	UB012330	Monolithic Ceramic Cap.	B 330P 50V K	チップ積層セラコン			01
C108	UB012220	Monolithic Ceramic Cap.	B 220P 50V K	チップ積層セラコン			01
C109	UB012330	Monolithic Ceramic Cap.	B 330P 50V K	チップ積層セラコン			01
C110	UB052100	Monolithic Ceramic Cap.	SL 100P 50V J	チップ積層セラコン			01
C111	UB052100	Monolithic Ceramic Cap.	SL 100P 50V J	チップ積層セラコン			01
C112	UJ837220	Electrolytic Cap.	22.00 16.0V	ケミコン			01
C113	UB014100	Monolithic Ceramic Cap.	B 0.01 50V K	チップ積層セラコン			01
C114	UJ837100	Electrolytic Cap.	10.00 16.0V	ケミコン			01
C115	UA654390	Mylar Capacitor	0.0390 50V J	マイラーコン			01
C116	UA652680	Mylar Capacitor	680P 50V J	マイラーコン			01
C117	UB051100	Monolithic Ceramic Cap.	SL 10P 50V D	チップ積層セラコン			01
C118	UA654100	Mylar Capacitor	0.0100 50V J	マイラーコン			01
C119	UA653470	Mylar Capacitor	4700P 50V J	マイラーコン			01
C120	UB051330	Monolithic Ceramic Cap.	SL 33P 50V J	チップ積層セラコン			01
C121	UJ837100	Electrolytic Cap.	10.00 16.0V	ケミコン			01
C122	UM397100	Electrolytic Cap.	10.00 16.0V	ケミコンKS			01
C123	UB051100	Monolithic Ceramic Cap.	SL 10P 50V D	チップ積層セラコン			01
C124	UM397470	Electrolytic Cap.	47.00 16.0V	ケミコンKS			01
C125	UJ837100	Electrolytic Cap.	10.00 16.0V	ケミコン			01
C126	UB051100	Monolithic Ceramic Cap.	SL 10P 50V D	チップ積層セラコン			01
C127	UJ837220	Electrolytic Cap.	22.00 16.0V	ケミコン			01
C128	UB013100	Monolithic Ceramic Cap.	B 1000P 50V K	チップ積層セラコン			01
C201	VJ097400	Electrolytic Cap.	10.00 50.0V	ケミコンKL			01
C202	VJ097400	Electrolytic Cap.	10.00 50.0V	ケミコンKL			01
C203	UB013100	Monolithic Ceramic Cap.	B 1000P 50V K	チップ積層セラコン			01
C204	UB013100	Monolithic Ceramic Cap.	B 1000P 50V K	チップ積層セラコン			01
C205	UB012220	Monolithic Ceramic Cap.	B 220P 50V K	チップ積層セラコン			01
C206	UJ819100	Electrolytic Cap.	1000 6.3V	ケミコン			01
C207	UB012330	Monolithic Ceramic Cap.	B 330P 50V K	チップ積層セラコン			01
C208	UB012220	Monolithic Ceramic Cap.	B 220P 50V K	チップ積層セラコン			01
C209	UB012330	Monolithic Ceramic Cap.	B 330P 50V K	チップ積層セラコン			01
C210	UB052100	Monolithic Ceramic Cap.	SL 100P 50V J	チップ積層セラコン			01
C211	UB052100	Monolithic Ceramic Cap.	SL 100P 50V J	チップ積層セラコン			01
C212	UJ837220	Electrolytic Cap.	22.00 16.0V	ケミコン			01
C213	UB014100	Monolithic Ceramic Cap.	B 0.01 50V K	チップ積層セラコン			01
C214	UJ837100	Electrolytic Cap.	10.00 16.0V	ケミコン			01
C215	UA654390	Mylar Capacitor	0.0390 50V J	マイラーコン			01
C216	UA652680	Mylar Capacitor	680P 50V J	マイラーコン			01
C217	UB051100	Monolithic Ceramic Cap.	SL 10P 50V D	チップ積層セラコン			01
C218	UA654100	Mylar Capacitor	0.0100 50V J	マイラーコン			01
C219	UA653470	Mylar Capacitor	4700P 50V J	マイラーコン			01
C220	UB051330	Monolithic Ceramic Cap.	SL 33P 50V J	チップ積層セラコン			01
C221	UJ837100	Electrolytic Cap.	10.00 16.0V	ケミコン			01
C222	UM397100	Electrolytic Cap.	10.00 16.0V	ケミコンKS			01
C223	UB051100	Monolithic Ceramic Cap.	SL 10P 50V D	チップ積層セラコン			01
C224	UM397470	Electrolytic Cap.	47.00 16.0V	ケミコンKS			01
C225	UJ837100	Electrolytic Cap.	10.00 16.0V	ケミコン			01
C226	UB051100	Monolithic Ceramic Cap.	SL 10P 50V D	チップ積層セラコン			01
C227	UJ837220	Electrolytic Cap.	22.00 16.0V	ケミコン			01
C228	UB013100	Monolithic Ceramic Cap.	B 1000P 50V K	チップ積層セラコン			01
-301	UB013100	Monolithic Ceramic Cap.	B 1000P 50V K	チップ積層セラコン			01
C302	UJ837100	Electrolytic Cap.	10.00 16.0V	ケミコン			01
C303	UB012220	Monolithic Ceramic Cap.	B 220P 50V K	チップ積層セラコン			01
C304	UJ837470	Electrolytic Cap.	47.00 16.0V	ケミコン			01
C305	UB051470	Monolithic Ceramic Cap.	SL 47P 50V J	チップ積層セラコン			01
C306	UJ837100	Electrolytic Cap.	10.00 16.0V	ケミコン			01
C307	UJ837470	Electrolytic Cap.	47.00 16.0V	ケミコン			01
C314	UJ837100	Electrolytic Cap.	10.00 16.0V	ケミコン			01
C315	UA654390	Mylar Capacitor	0.0390 50V J	マイラーコン			01
C316	UA652680	Mylar Capacitor	680P 50V J	マイラーコン			01
C317	UB051100	Monolithic Ceramic Cap.	SL 10P 50V D	チップ積層セラコン			01
C318	UA654100	Mylar Capacitor	0.0100 50V J	マイラーコン			01
C319	UA653470	Mylar Capacitor	4700P 50V J	マイラーコン			01
C320	UB051330	Monolithic Ceramic Cap.	SL 33P 50V J	チップ積層セラコン			01
C321	UJ837100	Electrolytic Cap.	10.00 16.0V	ケミコン			01
C322	UM397100	Electrolytic Cap.	10.00 16.0V	ケミコンKS			01
C323	UB051100	Monolithic Ceramic Cap.	SL 10P 50V D	チップ積層セラコン			01
C324	UM397470	Electrolytic Cap.	47.00 16.0V	ケミコンKS			01
C325	UJ837100	Electrolytic Cap.	10.00 16.0V	ケミコン			01

* : New parts

RANK : Japan only

REF NO.	PART NO.	DESCRIPTION		部品名	REMARKS	QTY	RANK
C326	UB051100	Monolithic Ceramic Cap.	SL 10P 50V D	チップ積層セラコン			01
C327	UJ837220	Electrolytic Cap.	22.00 16.0V	ケミコン			01
C401	UB013100	Monolithic Ceramic Cap.	B 1000P 50V K	チップ積層セラコン			01
C402	UJ837100	Electrolytic Cap.	10.00 16.0V	ケミコン			01
C403	UB012220	Monolithic Ceramic Cap.	B 220P 50V K	チップ積層セラコン			01
C404	UJ837470	Electrolytic Cap.	47.00 16.0V	ケミコン			01
C405	UB051470	Monolithic Ceramic Cap.	SL 47P 50V J	チップ積層セラコン			01
C406	UJ837100	Electrolytic Cap.	10.00 16.0V	ケミコン			01
C407	UJ837470	Electrolytic Cap.	47.00 16.0V	ケミコン			01
C414	UJ837100	Electrolytic Cap.	10.00 16.0V	ケミコン			01
C415	UA654390	Mylar Capacitor	0.0390 50V J	マイラーコン			01
C416	UA652680	Mylar Capacitor	680P 50V J	マイラーコン			01
C417	UB051100	Monolithic Ceramic Cap.	SL 10P 50V D	チップ積層セラコン			01
C418	UA654100	Mylar Capacitor	0.0100 50V J	マイラーコン			01
C419	UA653470	Mylar Capacitor	4700P 50V J	マイラーコン			01
C420	UB051330	Monolithic Ceramic Cap.	SL 33P 50V J	チップ積層セラコン			01
C421	UJ837100	Electrolytic Cap.	10.00 16.0V	ケミコン			01
C422	UM397100	Electrolytic Cap.	10.00 16.0V	ケミコンKS			01
C423	UB051100	Monolithic Ceramic Cap.	SL 10P 50V D	チップ積層セラコン			01
C424	UM397470	Electrolytic Cap.	47.00 16.0V	ケミコンKS			01
C425	UJ837100	Electrolytic Cap.	10.00 16.0V	ケミコン			01
C426	UB051100	Monolithic Ceramic Cap.	SL 10P 50V D	チップ積層セラコン			01
C427	UJ837220	Electrolytic Cap.	22.00 16.0V	ケミコン			01
C501	UB013100	Monolithic Ceramic Cap.	B 1000P 50V K	チップ積層セラコン			01
C502	UJ837100	Electrolytic Cap.	10.00 16.0V	ケミコン			01
C503	UB012220	Monolithic Ceramic Cap.	B 220P 50V K	チップ積層セラコン			01
C504	UJ837470	Electrolytic Cap.	47.00 16.0V	ケミコン			01
C505	UB051470	Monolithic Ceramic Cap.	SL 47P 50V J	チップ積層セラコン			01
C506	UJ837100	Electrolytic Cap.	10.00 16.0V	ケミコン			01
C507	UJ837470	Electrolytic Cap.	47.00 16.0V	ケミコン			01
C514	UJ837100	Electrolytic Cap.	10.00 16.0V	ケミコン			01
C515	UA654390	Mylar Capacitor	0.0390 50V J	マイラーコン			01
C516	UA652680	Mylar Capacitor	680P 50V J	マイラーコン			01
C517	UB051100	Monolithic Ceramic Cap.	SL 10P 50V D	チップ積層セラコン			01
C518	UA654100	Mylar Capacitor	0.0100 50V J	マイラーコン			01
C519	UA653470	Mylar Capacitor	4700P 50V J	マイラーコン			01
C520	UB051330	Monolithic Ceramic Cap.	SL 33P 50V J	チップ積層セラコン			01
C521	UJ837100	Electrolytic Cap.	10.00 16.0V	ケミコン			01
C522	UM397100	Electrolytic Cap.	10.00 16.0V	ケミコンKS			01
C523	UB051100	Monolithic Ceramic Cap.	SL 10P 50V D	チップ積層セラコン			01
C524	UM397470	Electrolytic Cap.	47.00 16.0V	ケミコンKS			01
C525	UJ837100	Electrolytic Cap.	10.00 16.0V	ケミコン			01
C526	UB051100	Monolithic Ceramic Cap.	SL 10P 50V D	チップ積層セラコン			01
C527	UJ837220	Electrolytic Cap.	22.00 16.0V	ケミコン			01
C601	UB013100	Monolithic Ceramic Cap.	B 1000P 50V K	チップ積層セラコン			01
C602	UJ837100	Electrolytic Cap.	10.00 16.0V	ケミコン			01
C603	UB012220	Monolithic Ceramic Cap.	B 220P 50V K	チップ積層セラコン			01
C604	UJ837470	Electrolytic Cap.	47.00 16.0V	ケミコン			01
C605	UB051470	Monolithic Ceramic Cap.	SL 47P 50V J	チップ積層セラコン			01
C606	UJ837100	Electrolytic Cap.	10.00 16.0V	ケミコン			01
C607	UJ837470	Electrolytic Cap.	47.00 16.0V	ケミコン			01
C614	UJ837100	Electrolytic Cap.	10.00 16.0V	ケミコン			01
C615	UA654390	Mylar Capacitor	0.0390 50V J	マイラーコン			01
C616	UA652680	Mylar Capacitor	680P 50V J	マイラーコン			01
C617	UB051100	Monolithic Ceramic Cap.	SL 10P 50V D	チップ積層セラコン			01
C618	UA654100	Mylar Capacitor	0.0100 50V J	マイラーコン			01
C619	UA653470	Mylar Capacitor	4700P 50V J	マイラーコン			01
C620	UB051330	Monolithic Ceramic Cap.	SL 33P 50V J	チップ積層セラコン			01
C621	UJ837100	Electrolytic Cap.	10.00 16.0V	ケミコン			01
C622	UM397100	Electrolytic Cap.	10.00 16.0V	ケミコンKS			01
C623	UB051100	Monolithic Ceramic Cap.	SL 10P 50V D	チップ積層セラコン			01
C624	UM397470	Electrolytic Cap.	47.00 16.0V	ケミコンKS			01
C625	UJ837100	Electrolytic Cap.	10.00 16.0V	ケミコン			01
C626	UB051100	Monolithic Ceramic Cap.	SL 10P 50V D	チップ積層セラコン			01
C627	UJ837220	Electrolytic Cap.	22.00 16.0V	ケミコン			01
C701	UB013100	Monolithic Ceramic Cap.	B 1000P 50V K	チップ積層セラコン			01
C702	UJ837100	Electrolytic Cap.	10.00 16.0V	ケミコン			01
C703	UB012220	Monolithic Ceramic Cap.	B 220P 50V K	チップ積層セラコン			01
C704	UJ837470	Electrolytic Cap.	47.00 16.0V	ケミコン			01
C705	UB051470	Monolithic Ceramic Cap.	SL 47P 50V J	チップ積層セラコン			01

*: New parts

RANK : Japan only

REF NO.	PART NO.	DESCRIPTION		部品名	REMARKS	QTY	RANK
C706	UJ837100	Electrolytic Cap.	10.00 16.0V	ケミコン			01
C707	UJ837470	Electrolytic Cap.	47.00 16.0V	ケミコン			01
C714	UJ837100	Electrolytic Cap.	10.00 16.0V	ケミコン			01
C715	UA654390	Mylar Capacitor	0.0390 50V J	マイラーコン			01
C716	UA652680	Mylar Capacitor	680P 50V J	マイラーコン			01
C717	UB051100	Monolithic Ceramic Cap.	SL 10P 50V D	チップ積層セラコン			01
C718	UA654100	Mylar Capacitor	0.0100 50V J	マイラーコン			01
C719	UA653470	Mylar Capacitor	4700P 50V J	マイラーコン			01
C720	UB051330	Monolithic Ceramic Cap.	SL 33P 50V J	チップ積層セラコン			01
C721	UJ837100	Electrolytic Cap.	10.00 16.0V	ケミコン			01
C722	UM397100	Electrolytic Cap.	10.00 16.0V	ケミコンKS			01
C723	UB051100	Monolithic Ceramic Cap.	SL 10P 50V D	チップ積層セラコン			01
C724	UM397470	Electrolytic Cap.	47.00 16.0V	ケミコンKS			01
C725	UJ837100	Electrolytic Cap.	10.00 16.0V	ケミコン			01
C726	UB051100	Monolithic Ceramic Cap.	SL 10P 50V D	チップ積層セラコン			01
C727	UJ837220	Electrolytic Cap.	22.00 16.0V	ケミコン			01
C801	UB013100	Monolithic Ceramic Cap.	B 1000P 50V K	チップ積層セラコン			01
C802	UJ837100	Electrolytic Cap.	10.00 16.0V	ケミコン			01
C803	UB012220	Monolithic Ceramic Cap.	B 220P 50V K	チップ積層セラコン			01
C804	UJ837470	Electrolytic Cap.	47.00 16.0V	ケミコン			01
C805	UB051470	Monolithic Ceramic Cap.	SL 47P 50V J	チップ積層セラコン			01
C806	UJ837100	Electrolytic Cap.	10.00 16.0V	ケミコン			01
C807	UJ837470	Electrolytic Cap.	47.00 16.0V	ケミコン			01
C814	UJ837100	Electrolytic Cap.	10.00 16.0V	ケミコン			01
C815	UA654390	Mylar Capacitor	0.0390 50V J	マイラーコン			01
C816	UA652680	Mylar Capacitor	680P 50V J	マイラーコン			01
C817	UB051100	Monolithic Ceramic Cap.	SL 10P 50V D	チップ積層セラコン			01
C818	UA654100	Mylar Capacitor	0.0100 50V J	マイラーコン			01
C819	UA653470	Mylar Capacitor	4700P 50V J	マイラーコン			01
C820	UB051330	Monolithic Ceramic Cap.	SL 33P 50V J	チップ積層セラコン			01
C821	UJ837100	Electrolytic Cap.	10.00 16.0V	ケミコン			01
C822	UM397100	Electrolytic Cap.	10.00 16.0V	ケミコンKS			01
C823	UB051100	Monolithic Ceramic Cap.	SL 10P 50V D	チップ積層セラコン			01
C824	UM397470	Electrolytic Cap.	47.00 16.0V	ケミコンKS			01
C825	UJ837100	Electrolytic Cap.	10.00 16.0V	ケミコン			01
C826	UB051100	Monolithic Ceramic Cap.	SL 10P 50V D	チップ積層セラコン			01
C827	UJ837220	Electrolytic Cap.	22.00 16.0V	ケミコン			01
C901	UB051330	Monolithic Ceramic Cap.	SL 33P 50V J	チップ積層セラコン			01
C902	UB051330	Monolithic Ceramic Cap.	SL 33P 50V J	チップ積層セラコン			01
C903	UJ837100	Electrolytic Cap.	10.00 16.0V	ケミコン			01
C904	UB051330	Monolithic Ceramic Cap.	SL 33P 50V J	チップ積層セラコン			01
C905	UB051330	Monolithic Ceramic Cap.	SL 33P 50V J	チップ積層セラコン			01
C906	UJ837100	Electrolytic Cap.	10.00 16.0V	ケミコン			01
C907	UJ837220	Electrolytic Cap.	22.00 16.0V	ケミコン			01
C908	UB051220	Monolithic Ceramic Cap.	SL 22P 50V J	チップ積層セラコン			01
C909	UB051100	Monolithic Ceramic Cap.	SL 10P 50V D	チップ積層セラコン			01
C910	UJ837220	Electrolytic Cap.	22.00 16.0V	ケミコン			01
C911	UJ837220	Electrolytic Cap.	22.00 16.0V	ケミコン			01
C912	UB051220	Monolithic Ceramic Cap.	SL 22P 50V J	チップ積層セラコン			01
C913	UB051100	Monolithic Ceramic Cap.	SL 10P 50V D	チップ積層セラコン			01
C914	UJ837220	Electrolytic Cap.	22.00 16.0V	ケミコン			01
C915	UJ837220	Electrolytic Cap.	22.00 16.0V	ケミコン			01
C916	UB051220	Monolithic Ceramic Cap.	SL 22P 50V J	チップ積層セラコン			01
C917	UB051100	Monolithic Ceramic Cap.	SL 10P 50V D	チップ積層セラコン			01
C918	UJ837220	Electrolytic Cap.	22.00 16.0V	ケミコン			01
C919	UJ837220	Electrolytic Cap.	22.00 16.0V	ケミコン			01
C920	UB051220	Monolithic Ceramic Cap.	SL 22P 50V J	チップ積層セラコン			01
C921	UB051100	Monolithic Ceramic Cap.	SL 10P 50V D	チップ積層セラコン			01
C922	UJ837220	Electrolytic Cap.	22.00 16.0V	ケミコン			01
C923	UJ837220	Electrolytic Cap.	22.00 16.0V	ケミコン			01
C924	UB051220	Monolithic Ceramic Cap.	SL 22P 50V J	チップ積層セラコン			01
C925	UB051220	Monolithic Ceramic Cap.	SL 22P 50V J	チップ積層セラコン			01
C926	UM397220	Electrolytic Cap.	22.00 16.0V	ケミコンKS			01
C927	UM416330	Electrolytic Cap.	3.30 50.0V	ケミコンKS			01
C928	UJ837220	Electrolytic Cap.	22.00 16.0V	ケミコン			01
C929	UB051220	Monolithic Ceramic Cap.	SL 22P 50V J	チップ積層セラコン			01
C930	UB051220	Monolithic Ceramic Cap.	SL 22P 50V J	チップ積層セラコン			01
C931	UM397220	Electrolytic Cap.	22.00 16.0V	ケミコンKS			01
C932	UM416330	Electrolytic Cap.	3.30 50.0V	ケミコンKS			01
C933	UJ837220	Electrolytic Cap.	22.00 16.0V	ケミコン			01

* : New parts

RANK : Japan only

REF NO.	PART NO.	DESCRIPTION		部品名	REMARKS	QTY	RANK
C934	UB051220	Monolithic Ceramic Cap.	SL 22P 50V J	チップ積層セラコン			01
C935	UB051100	Monolithic Ceramic Cap.	SL 10P 50V D	チップ積層セラコン			01
C936	UJ837220	Electrolytic Cap.	22.00 16.0V	ケミコン			01
C937	UJ837220	Electrolytic Cap.	22.00 16.0V	ケミコン			01
C938	UB051220	Monolithic Ceramic Cap.	SL 22P 50V J	チップ積層セラコン			01
C939	UB051100	Monolithic Ceramic Cap.	SL 10P 50V D	チップ積層セラコン			01
C940	UJ837220	Electrolytic Cap.	22.00 16.0V	ケミコン			01
C941	UB051330	Monolithic Ceramic Cap.	SL 33P 50V J	チップ積層セラコン			01
C942	UB051100	Monolithic Ceramic Cap.	SL 10P 50V D	チップ積層セラコン			01
C943	VV020100	Electrolytic Cap.	220.00 10.0V	ケミコン			01
C944	UM397100	Electrolytic Cap.	10.00 16.0V	ケミコンKS			01
C945	UB051330	Monolithic Ceramic Cap.	SL 33P 50V J	チップ積層セラコン			01
C946	UB051330	Monolithic Ceramic Cap.	SL 33P 50V J	チップ積層セラコン			01
C947	UB051100	Monolithic Ceramic Cap.	SL 10P 50V D	チップ積層セラコン			01
C948	VV020100	Electrolytic Cap.	220.00 10.0V	ケミコン			01
C949	UM397100	Electrolytic Cap.	10.00 16.0V	ケミコンKS			01
C950	UB051330	Monolithic Ceramic Cap.	SL 33P 50V J	チップ積層セラコン			01
C951	UB014100	Monolithic Ceramic Cap.	B 0.01 50V K	チップ積層セラコン			01
C952	UB014100	Monolithic Ceramic Cap.	B 0.01 50V K	チップ積層セラコン			01
C953	UJ828100	Electrolytic Cap.	100.00 10.0V	ケミコン			01
C954	UJ828100	Electrolytic Cap.	100.00 10.0V	ケミコン			01
C955	UJ837100	Electrolytic Cap.	10.00 16.0V	ケミコン			01
C956	UJ837220	Electrolytic Cap.	22.00 16.0V	ケミコン			01
CN101	VZ603400	Connector Assembly	DA-KR#26 6P 70L	コネクターAss'y			02
* CN102	VQ612400	Connector Assembly	4 180MM B&C 2mm	コネクターAss'y			
CN103	VZ603300	Connector Assembly	DA-KR#26 5P 70L	コネクターAss'y			02
CN104	VZ603400	Connector Assembly	DA-KR#26 6P 70L	コネクターAss'y			02
CN105	VZ603200	Connector Assembly	DA-KR#26 4P 70L	コネクターAss'y			02
CN106	VZ603600	Connector Assembly	DA-KR#26 8P 70L	コネクターAss'y			03
CN107	VZ612900	Connector , FFC	52089-1620 16P SE	FFCコネクター			02
CN109	VZ612600	Connector , FFC	52089-1420 14P SE	FFCコネクター			02
CN110	VY917700	Connector Assembly	9 100MM B&C 2mm	コネクターAss'y			03
CN111	VZ603100	Connector Assembly	DA-KR#26 3P 70L	コネクターAss'y			01
* CN112	VQ614100	Connector Assembly	5 180MM B&C 2mm	コネクターAss'y			
D101	VT332900	Diode	1SS355 TE-17	ダイオード			01
D102	VT332900	Diode	1SS355 TE-17	ダイオード			01
IC101	XJ553A00	IC	NJM2068MD-T1	IC	SOP		02
-104	XJ553A00	IC	NJM2068MD-T1	IC	SOP		02
IC105	IG103520	IC	NJM4558MT-1	IC	OP AMP		03
IC106	IG103520	IC	NJM4558MT-1	IC	OP AMP		03
IC107	IG103520	IC	NJM4558MT-1	IC	OP AMP		03
-122	IG103520	IC	NJM4558MT-1	IC	OP AMP		03
IC123	XJ553A00	IC	NJM2068MD-T1	IC	OP AMP		02
-128	XJ553A00	IC	NJM2068MD-T1	IC	OP AMP		02
IC129	IG103520	IC	NJM4558MT-1	IC	OP AMP		03
IC130	XJ553A00	IC	NJM2068MD-T1	IC	OP AMP		02
-132	XJ553A00	IC	NJM2068MD-T1	IC	OP AMP		02
IC133	XQ138A00	IC	NJM4556AMT1	IC	OP AMP		03
Q101	V0067000	Transistor	2SA1316 GR,BL	トランジスタ			01
-104	V0067000	Transistor	2SA1316 GR,BL	トランジスタ			01
Q105	VK432900	Transistor	2SD1915(F) S,T	トランジスタ			01
-108	VK432900	Transistor	2SD1915(F) S,T	トランジスタ			01
R101	RD257100	Carbon Resistor (chip)	10.0K 0.1 J	チップ抵抗			01
R102	RD254100	Carbon Resistor (chip)	10.0 0.1 J	チップ抵抗			01
R103	RD254100	Carbon Resistor (chip)	10.0 0.1 J	チップ抵抗			01
R104	VI199000	Carbon Resistor (chip)	47.0K 1/10 D	チップ金被抵抗			01
R105	VI199000	Carbon Resistor (chip)	47.0K 1/10 D	チップ金被抵抗			01
R106	RD254100	Carbon Resistor (chip)	10.0 0.1 J	チップ抵抗			01
R107	RD254100	Carbon Resistor (chip)	10.0 0.1 J	チップ抵抗			01
R108	VI197200	Carbon Resistor (chip)	8.2K 1/10 D	チップ金被抵抗			01
R109	VI195700	Carbon Resistor (chip)	2.2K 1/10 D	チップ金被抵抗			01
* R110	VI190700	Carbon Resistor (chip)	18.0 1/10 D	チップ金被抵抗			
R111	VI197200	Carbon Resistor (chip)	8.2K 1/10 D	チップ金被抵抗			01
R112	VI195700	Carbon Resistor (chip)	2.2K 1/10 D	チップ金被抵抗			01
* R113	VI196500	Carbon Resistor (chip)	4.3K 1/10 D	チップ金被抵抗			
* R114	VI196500	Carbon Resistor (chip)	4.3K 1/10 D	チップ金被抵抗			
R115	VI191700	Carbon Resistor (chip)	47.0 1/10 D	チップ金被抵抗			01
R116	VI200000	Carbon Resistor (chip)	100.0K 1/10 D	チップ金被抵抗			01
R120	RD258100	Carbon Resistor (chip)	100.0K 0.1 J	チップ抵抗			01
R121	RD257110	Carbon Resistor (chip)	11.0K 0.1 J	チップ抵抗			01

* : New parts

RANK : Japan only

REF NO.	PART NO.	DESCRIPTION		部品名	REMARKS	QTY	RANK
R122	RD256680	Carbon Resistor (chip)	6.8K 0.1 J	チップ抵抗			01
R123	RD257330	Carbon Resistor (chip)	33.0K 0.1 J	チップ抵抗			01
R124	RD257110	Carbon Resistor (chip)	11.0K 0.1 J	チップ抵抗			01
R125	RD256680	Carbon Resistor (chip)	6.8K 0.1 J	チップ抵抗			01
R126	RD257100	Carbon Resistor (chip)	10.0K 0.1 J	チップ抵抗			01
R127	RD256470	Carbon Resistor (chip)	4.7K 0.1 J	チップ抵抗			01
R128	RD256470	Carbon Resistor (chip)	4.7K 0.1 J	チップ抵抗			01
R129	RD257100	Carbon Resistor (chip)	10.0K 0.1 J	チップ抵抗			01
R130	RD258100	Carbon Resistor (chip)	100.0K 0.1 J	チップ抵抗			01
R131	RD257220	Carbon Resistor (chip)	22.0K 0.1 J	チップ抵抗			01
R132	RD258100	Carbon Resistor (chip)	100.0K 0.1 J	チップ抵抗			01
-135	RD258100	Carbon Resistor (chip)	100.0K 0.1 J	チップ抵抗			01
R136	RD256560	Carbon Resistor (chip)	5.6K 0.1 J	チップ抵抗			01
-139	RD256560	Carbon Resistor (chip)	5.6K 0.1 J	チップ抵抗			01
R140	RD257330	Carbon Resistor (chip)	33.0K 0.1 J	チップ抵抗			01
-149	RD257330	Carbon Resistor (chip)	33.0K 0.1 J	チップ抵抗			01
R150	RD255100	Carbon Resistor (chip)	100.0 0.1 J	チップ抵抗			01
R201	RD257100	Carbon Resistor (chip)	10.0K 0.1 J	チップ抵抗			01
R202	RD254100	Carbon Resistor (chip)	10.0 0.1 J	チップ抵抗			01
R203	RD254100	Carbon Resistor (chip)	10.0 0.1 J	チップ抵抗			01
R204	VI199000	Carbon Resistor (chip)	47.0K 1/10 D	チップ金被抵抗			01
R205	VI199000	Carbon Resistor (chip)	47.0K 1/10 D	チップ金被抵抗			01
R206	RD254100	Carbon Resistor (chip)	10.0 0.1 J	チップ抵抗			01
R207	RD254100	Carbon Resistor (chip)	10.0 0.1 J	チップ抵抗			01
R208	VI197200	Carbon Resistor (chip)	8.2K 1/10 D	チップ金被抵抗			01
R209	VI195700	Carbon Resistor (chip)	2.2K 1/10 D	チップ金被抵抗			01
* R210	VI190700	Carbon Resistor (chip)	18.0 1/10 D	チップ金被抵抗			
R211	VI197200	Carbon Resistor (chip)	8.2K 1/10 D	チップ金被抵抗			01
R212	VI195700	Carbon Resistor (chip)	2.2K 1/10 D	チップ金被抵抗			01
* R213	VI196500	Carbon Resistor (chip)	4.3K 1/10 D	チップ金被抵抗			
* R214	VI196500	Carbon Resistor (chip)	4.3K 1/10 D	チップ金被抵抗			
R215	VI191700	Carbon Resistor (chip)	47.0 1/10 D	チップ金被抵抗			01
R216	VI200000	Carbon Resistor (chip)	100.0K 1/10 D	チップ金被抵抗			01
R220	RD258100	Carbon Resistor (chip)	100.0K 0.1 J	チップ抵抗			01
R221	RD257110	Carbon Resistor (chip)	11.0K 0.1 J	チップ抵抗			01
R222	RD256680	Carbon Resistor (chip)	6.8K 0.1 J	チップ抵抗			01
R223	RD257330	Carbon Resistor (chip)	33.0K 0.1 J	チップ抵抗			01
R224	RD257110	Carbon Resistor (chip)	11.0K 0.1 J	チップ抵抗			01
R225	RD256680	Carbon Resistor (chip)	6.8K 0.1 J	チップ抵抗			01
R226	RD257100	Carbon Resistor (chip)	10.0K 0.1 J	チップ抵抗			01
R227	RD256470	Carbon Resistor (chip)	4.7K 0.1 J	チップ抵抗			01
R228	RD256470	Carbon Resistor (chip)	4.7K 0.1 J	チップ抵抗			01
R229	RD257100	Carbon Resistor (chip)	10.0K 0.1 J	チップ抵抗			01
R230	RD258100	Carbon Resistor (chip)	100.0K 0.1 J	チップ抵抗			01
R231	RD257220	Carbon Resistor (chip)	22.0K 0.1 J	チップ抵抗			01
R232	RD258100	Carbon Resistor (chip)	100.0K 0.1 J	チップ抵抗			01
-235	RD258100	Carbon Resistor (chip)	100.0K 0.1 J	チップ抵抗			01
R236	RD256560	Carbon Resistor (chip)	5.6K 0.1 J	チップ抵抗			01
-239	RD256560	Carbon Resistor (chip)	5.6K 0.1 J	チップ抵抗			01
R240	RD257330	Carbon Resistor (chip)	33.0K 0.1 J	チップ抵抗			01
-249	RD257330	Carbon Resistor (chip)	33.0K 0.1 J	チップ抵抗			01
R250	RD255100	Carbon Resistor (chip)	100.0 0.1 J	チップ抵抗			01
R301	RD258100	Carbon Resistor (chip)	100.0K 0.1 J	チップ抵抗			01
R302	RD255180	Carbon Resistor (chip)	180.0 0.1 J	チップ抵抗			01
R303	RD258100	Carbon Resistor (chip)	100.0K 0.1 J	チップ抵抗			01
R304	RD258100	Carbon Resistor (chip)	100.0K 0.1 J	チップ抵抗			01
R305	RD255220	Carbon Resistor (chip)	220.0 0.1 J	チップ抵抗			01
R320	RD258100	Carbon Resistor (chip)	100.0K 0.1 J	チップ抵抗			01
R321	RD257110	Carbon Resistor (chip)	11.0K 0.1 J	チップ抵抗			01
R322	RD256680	Carbon Resistor (chip)	6.8K 0.1 J	チップ抵抗			01
R323	RD257330	Carbon Resistor (chip)	33.0K 0.1 J	チップ抵抗			01
R324	RD257110	Carbon Resistor (chip)	11.0K 0.1 J	チップ抵抗			01
R325	RD256680	Carbon Resistor (chip)	6.8K 0.1 J	チップ抵抗			01
R326	RD257100	Carbon Resistor (chip)	10.0K 0.1 J	チップ抵抗			01
R327	RD256470	Carbon Resistor (chip)	4.7K 0.1 J	チップ抵抗			01
R328	RD256470	Carbon Resistor (chip)	4.7K 0.1 J	チップ抵抗			01
R329	RD257100	Carbon Resistor (chip)	10.0K 0.1 J	チップ抵抗			01
R330	RD258100	Carbon Resistor (chip)	100.0K 0.1 J	チップ抵抗			01
R331	RD257220	Carbon Resistor (chip)	22.0K 0.1 J	チップ抵抗			01
R332	RD258100	Carbon Resistor (chip)	100.0K 0.1 J	チップ抵抗			01

* : New parts

RANK : Japan only

REF NO.	PART NO.	DESCRIPTION		部品名	REMARKS	QTY	RANK
-335	RD258100	Carbon Resistor (chip)	100.0K 0.1 J	チップ抵抗			01
R336	RD256560	Carbon Resistor (chip)	5.6K 0.1 J	チップ抵抗			01
-339	RD256560	Carbon Resistor (chip)	5.6K 0.1 J	チップ抵抗			01
R340	RD257330	Carbon Resistor (chip)	33.0K 0.1 J	チップ抵抗			01
-349	RD257330	Carbon Resistor (chip)	33.0K 0.1 J	チップ抵抗			01
R401	RD258100	Carbon Resistor (chip)	100.0K 0.1 J	チップ抵抗			01
R402	RD255180	Carbon Resistor (chip)	180.0 0.1 J	チップ抵抗			01
R403	RD258100	Carbon Resistor (chip)	100.0K 0.1 J	チップ抵抗			01
R404	RD258100	Carbon Resistor (chip)	100.0K 0.1 J	チップ抵抗			01
R405	RD255220	Carbon Resistor (chip)	220.0 0.1 J	チップ抵抗			01
R420	RD258100	Carbon Resistor (chip)	100.0K 0.1 J	チップ抵抗			01
R421	RD257110	Carbon Resistor (chip)	11.0K 0.1 J	チップ抵抗			01
R422	RD256680	Carbon Resistor (chip)	6.8K 0.1 J	チップ抵抗			01
R423	RD257330	Carbon Resistor (chip)	33.0K 0.1 J	チップ抵抗			01
R424	RD257110	Carbon Resistor (chip)	11.0K 0.1 J	チップ抵抗			01
R425	RD256680	Carbon Resistor (chip)	6.8K 0.1 J	チップ抵抗			01
R426	RD257100	Carbon Resistor (chip)	10.0K 0.1 J	チップ抵抗			01
R427	RD256470	Carbon Resistor (chip)	4.7K 0.1 J	チップ抵抗			01
R428	RD256470	Carbon Resistor (chip)	4.7K 0.1 J	チップ抵抗			01
R429	RD257100	Carbon Resistor (chip)	10.0K 0.1 J	チップ抵抗			01
R430	RD258100	Carbon Resistor (chip)	100.0K 0.1 J	チップ抵抗			01
R431	RD257220	Carbon Resistor (chip)	22.0K 0.1 J	チップ抵抗			01
R432	RD258100	Carbon Resistor (chip)	100.0K 0.1 J	チップ抵抗			01
-435	RD258100	Carbon Resistor (chip)	100.0K 0.1 J	チップ抵抗			01
R436	RD256560	Carbon Resistor (chip)	5.6K 0.1 J	チップ抵抗			01
-439	RD256560	Carbon Resistor (chip)	5.6K 0.1 J	チップ抵抗			01
R440	RD257330	Carbon Resistor (chip)	33.0K 0.1 J	チップ抵抗			01
-449	RD257330	Carbon Resistor (chip)	33.0K 0.1 J	チップ抵抗			01
R501	RD258100	Carbon Resistor (chip)	100.0K 0.1 J	チップ抵抗			01
R502	RD255180	Carbon Resistor (chip)	180.0 0.1 J	チップ抵抗			01
R503	RD258100	Carbon Resistor (chip)	100.0K 0.1 J	チップ抵抗			01
R504	RD258100	Carbon Resistor (chip)	100.0K 0.1 J	チップ抵抗			01
R505	RD255220	Carbon Resistor (chip)	220.0 0.1 J	チップ抵抗			01
R520	RD258100	Carbon Resistor (chip)	100.0K 0.1 J	チップ抵抗			01
R521	RD257110	Carbon Resistor (chip)	11.0K 0.1 J	チップ抵抗			01
R522	RD256680	Carbon Resistor (chip)	6.8K 0.1 J	チップ抵抗			01
R523	RD257330	Carbon Resistor (chip)	33.0K 0.1 J	チップ抵抗			01
R524	RD257110	Carbon Resistor (chip)	11.0K 0.1 J	チップ抵抗			01
R525	RD256680	Carbon Resistor (chip)	6.8K 0.1 J	チップ抵抗			01
R526	RD257100	Carbon Resistor (chip)	10.0K 0.1 J	チップ抵抗			01
R527	RD256470	Carbon Resistor (chip)	4.7K 0.1 J	チップ抵抗			01
R528	RD256470	Carbon Resistor (chip)	4.7K 0.1 J	チップ抵抗			01
R529	RD257100	Carbon Resistor (chip)	10.0K 0.1 J	チップ抵抗			01
R530	RD258100	Carbon Resistor (chip)	100.0K 0.1 J	チップ抵抗			01
R531	RD257220	Carbon Resistor (chip)	22.0K 0.1 J	チップ抵抗			01
R532	RD258100	Carbon Resistor (chip)	100.0K 0.1 J	チップ抵抗			01
-535	RD258100	Carbon Resistor (chip)	100.0K 0.1 J	チップ抵抗			01
R536	RD256560	Carbon Resistor (chip)	5.6K 0.1 J	チップ抵抗			01
-539	RD256560	Carbon Resistor (chip)	5.6K 0.1 J	チップ抵抗			01
R540	RD257330	Carbon Resistor (chip)	33.0K 0.1 J	チップ抵抗			01
-549	RD257330	Carbon Resistor (chip)	33.0K 0.1 J	チップ抵抗			01
R601	RD258100	Carbon Resistor (chip)	100.0K 0.1 J	チップ抵抗			01
R602	RD255180	Carbon Resistor (chip)	180.0 0.1 J	チップ抵抗			01
R603	RD258100	Carbon Resistor (chip)	100.0K 0.1 J	チップ抵抗			01
R604	RD258100	Carbon Resistor (chip)	100.0K 0.1 J	チップ抵抗			01
R605	RD255220	Carbon Resistor (chip)	220.0 0.1 J	チップ抵抗			01
R620	RD258100	Carbon Resistor (chip)	100.0K 0.1 J	チップ抵抗			01
R621	RD257110	Carbon Resistor (chip)	11.0K 0.1 J	チップ抵抗			01
R622	RD256680	Carbon Resistor (chip)	6.8K 0.1 J	チップ抵抗			01
R623	RD257330	Carbon Resistor (chip)	33.0K 0.1 J	チップ抵抗			01
R624	RD257110	Carbon Resistor (chip)	11.0K 0.1 J	チップ抵抗			01
R625	RD256680	Carbon Resistor (chip)	6.8K 0.1 J	チップ抵抗			01
R626	RD257100	Carbon Resistor (chip)	10.0K 0.1 J	チップ抵抗			01
R627	RD256470	Carbon Resistor (chip)	4.7K 0.1 J	チップ抵抗			01
R628	RD256470	Carbon Resistor (chip)	4.7K 0.1 J	チップ抵抗			01
R629	RD257100	Carbon Resistor (chip)	10.0K 0.1 J	チップ抵抗			01
R630	RD258100	Carbon Resistor (chip)	100.0K 0.1 J	チップ抵抗			01
R631	RD257220	Carbon Resistor (chip)	22.0K 0.1 J	チップ抵抗			01
R632	RD258100	Carbon Resistor (chip)	100.0K 0.1 J	チップ抵抗			01
-635	RD258100	Carbon Resistor (chip)	100.0K 0.1 J	チップ抵抗			01

* : New parts

RANK : Japan only

REF NO.	PART NO.	DESCRIPTION		部品名	REMARKS	QTY	RANK
R636	RD256560	Carbon Resistor (chip)	5.6K 0.1 J	チップ抵抗			01
-639	RD256560	Carbon Resistor (chip)	5.6K 0.1 J	チップ抵抗			01
R640	RD257330	Carbon Resistor (chip)	33.0K 0.1 J	チップ抵抗			01
-649	RD257330	Carbon Resistor (chip)	33.0K 0.1 J	チップ抵抗			01
R701	RD258100	Carbon Resistor (chip)	100.0K 0.1 J	チップ抵抗			01
R702	RD255180	Carbon Resistor (chip)	180.0 0.1 J	チップ抵抗			01
R703	RD258100	Carbon Resistor (chip)	100.0K 0.1 J	チップ抵抗			01
R704	RD258100	Carbon Resistor (chip)	100.0K 0.1 J	チップ抵抗			01
R705	RD255220	Carbon Resistor (chip)	220.0 0.1 J	チップ抵抗			01
R720	RD258100	Carbon Resistor (chip)	100.0K 0.1 J	チップ抵抗			01
R721	RD257110	Carbon Resistor (chip)	11.0K 0.1 J	チップ抵抗			01
R722	RD256680	Carbon Resistor (chip)	6.8K 0.1 J	チップ抵抗			01
R723	RD257330	Carbon Resistor (chip)	33.0K 0.1 J	チップ抵抗			01
R724	RD257110	Carbon Resistor (chip)	11.0K 0.1 J	チップ抵抗			01
R725	RD256680	Carbon Resistor (chip)	6.8K 0.1 J	チップ抵抗			01
R726	RD257100	Carbon Resistor (chip)	10.0K 0.1 J	チップ抵抗			01
R727	RD256470	Carbon Resistor (chip)	4.7K 0.1 J	チップ抵抗			01
R728	RD256470	Carbon Resistor (chip)	4.7K 0.1 J	チップ抵抗			01
R729	RD257100	Carbon Resistor (chip)	10.0K 0.1 J	チップ抵抗			01
R730	RD258100	Carbon Resistor (chip)	100.0K 0.1 J	チップ抵抗			01
R731	RD257220	Carbon Resistor (chip)	22.0K 0.1 J	チップ抵抗			01
R732	RD258100	Carbon Resistor (chip)	100.0K 0.1 J	チップ抵抗			01
-735	RD258100	Carbon Resistor (chip)	100.0K 0.1 J	チップ抵抗			01
R736	RD256560	Carbon Resistor (chip)	5.6K 0.1 J	チップ抵抗			01
-739	RD256560	Carbon Resistor (chip)	5.6K 0.1 J	チップ抵抗			01
R740	RD257330	Carbon Resistor (chip)	33.0K 0.1 J	チップ抵抗			01
-749	RD257330	Carbon Resistor (chip)	33.0K 0.1 J	チップ抵抗			01
R801	RD258100	Carbon Resistor (chip)	100.0K 0.1 J	チップ抵抗			01
R802	RD255180	Carbon Resistor (chip)	180.0 0.1 J	チップ抵抗			01
R803	RD258100	Carbon Resistor (chip)	100.0K 0.1 J	チップ抵抗			01
R804	RD258100	Carbon Resistor (chip)	100.0K 0.1 J	チップ抵抗			01
R805	RD255220	Carbon Resistor (chip)	220.0 0.1 J	チップ抵抗			01
R820	RD258100	Carbon Resistor (chip)	100.0K 0.1 J	チップ抵抗			01
R821	RD257110	Carbon Resistor (chip)	11.0K 0.1 J	チップ抵抗			01
R822	RD256680	Carbon Resistor (chip)	6.8K 0.1 J	チップ抵抗			01
R823	RD257330	Carbon Resistor (chip)	33.0K 0.1 J	チップ抵抗			01
R824	RD257110	Carbon Resistor (chip)	11.0K 0.1 J	チップ抵抗			01
R825	RD256680	Carbon Resistor (chip)	6.8K 0.1 J	チップ抵抗			01
R826	RD257100	Carbon Resistor (chip)	10.0K 0.1 J	チップ抵抗			01
R827	RD256470	Carbon Resistor (chip)	4.7K 0.1 J	チップ抵抗			01
R828	RD256470	Carbon Resistor (chip)	4.7K 0.1 J	チップ抵抗			01
R829	RD257100	Carbon Resistor (chip)	10.0K 0.1 J	チップ抵抗			01
R830	RD258100	Carbon Resistor (chip)	100.0K 0.1 J	チップ抵抗			01
R831	RD257220	Carbon Resistor (chip)	22.0K 0.1 J	チップ抵抗			01
R832	RD258100	Carbon Resistor (chip)	100.0K 0.1 J	チップ抵抗			01
-835	RD258100	Carbon Resistor (chip)	100.0K 0.1 J	チップ抵抗			01
R836	RD256560	Carbon Resistor (chip)	5.6K 0.1 J	チップ抵抗			01
-839	RD256560	Carbon Resistor (chip)	5.6K 0.1 J	チップ抵抗			01
R840	RD257330	Carbon Resistor (chip)	33.0K 0.1 J	チップ抵抗			01
-849	RD257330	Carbon Resistor (chip)	33.0K 0.1 J	チップ抵抗			01
R901	RD257160	Carbon Resistor (chip)	16.0K 0.1 J	チップ抵抗			01
-912	RD257160	Carbon Resistor (chip)	16.0K 0.1 J	チップ抵抗			01
R913	RD257270	Carbon Resistor (chip)	27.0K 0.1 J	チップ抵抗			01
-915	RD257270	Carbon Resistor (chip)	27.0K 0.1 J	チップ抵抗			01
R916	RD256100	Carbon Resistor (chip)	1.0K 0.1 J	チップ抵抗			01
R917	RD257270	Carbon Resistor (chip)	27.0K 0.1 J	チップ抵抗			01
-919	RD257270	Carbon Resistor (chip)	27.0K 0.1 J	チップ抵抗			01
R920	RD256100	Carbon Resistor (chip)	1.0K 0.1 J	チップ抵抗			01
R921	RD257470	Carbon Resistor (chip)	47.0K 0.1 J	チップ抵抗			01
R922	RD257270	Carbon Resistor (chip)	27.0K 0.1 J	チップ抵抗			01
R923	RD258100	Carbon Resistor (chip)	100.0K 0.1 J	チップ抵抗			01
R924	RD258100	Carbon Resistor (chip)	100.0K 0.1 J	チップ抵抗			01
R925	RD257470	Carbon Resistor (chip)	47.0K 0.1 J	チップ抵抗			01
R926	RD257270	Carbon Resistor (chip)	27.0K 0.1 J	チップ抵抗			01
R927	RD258100	Carbon Resistor (chip)	100.0K 0.1 J	チップ抵抗			01
R928	RD258100	Carbon Resistor (chip)	100.0K 0.1 J	チップ抵抗			01
R929	RD257470	Carbon Resistor (chip)	47.0K 0.1 J	チップ抵抗			01
R930	RD257270	Carbon Resistor (chip)	27.0K 0.1 J	チップ抵抗			01
R931	RD258100	Carbon Resistor (chip)	100.0K 0.1 J	チップ抵抗			01
R932	RD258100	Carbon Resistor (chip)	100.0K 0.1 J	チップ抵抗			01

* : New parts

RANK : Japan only

REF NO.	PART NO.	DESCRIPTION		部品名	REMARKS	QTY	RANK
R933	RD257470	Carbon Resistor (chip)	47.0K 0.1 J	チップ抵抗			01
R934	RD257270	Carbon Resistor (chip)	27.0K 0.1 J	チップ抵抗			01
R935	RD258100	Carbon Resistor (chip)	100.0K 0.1 J	チップ抵抗			01
R936	RD258100	Carbon Resistor (chip)	100.0K 0.1 J	チップ抵抗			01
R937	RD257470	Carbon Resistor (chip)	47.0K 0.1 J	チップ抵抗			01
R938	RD257330	Carbon Resistor (chip)	33.0K 0.1 J	チップ抵抗			01
R939	RD257470	Carbon Resistor (chip)	47.0K 0.1 J	チップ抵抗			01
R940	RD258100	Carbon Resistor (chip)	100.0K 0.1 J	チップ抵抗			01
R941	RD256100	Carbon Resistor (chip)	1.0K 0.1 J	チップ抵抗			01
R942	RD257100	Carbon Resistor (chip)	10.0K 0.1 J	チップ抵抗			01
R943	RD258100	Carbon Resistor (chip)	100.0K 0.1 J	チップ抵抗			01
R944	RD255100	Carbon Resistor (chip)	100.0 0.1 J	チップ抵抗			01
R945	RD257270	Carbon Resistor (chip)	27.0K 0.1 J	チップ抵抗			01
R946	RD257470	Carbon Resistor (chip)	47.0K 0.1 J	チップ抵抗			01
R947	RD256100	Carbon Resistor (chip)	1.0K 0.1 J	チップ抵抗			01
R948	RD257680	Carbon Resistor (chip)	68.0K 0.1 J	チップ抵抗			01
R949	RD257470	Carbon Resistor (chip)	47.0K 0.1 J	チップ抵抗			01
R950	RD257330	Carbon Resistor (chip)	33.0K 0.1 J	チップ抵抗			01
R951	RD257470	Carbon Resistor (chip)	47.0K 0.1 J	チップ抵抗			01
R952	RD258100	Carbon Resistor (chip)	100.0K 0.1 J	チップ抵抗			01
R953	RD256100	Carbon Resistor (chip)	1.0K 0.1 J	チップ抵抗			01
R954	RD257100	Carbon Resistor (chip)	10.0K 0.1 J	チップ抵抗			01
R955	RD258100	Carbon Resistor (chip)	100.0K 0.1 J	チップ抵抗			01
R956	RD255100	Carbon Resistor (chip)	100.0 0.1 J	チップ抵抗			01
R957	RD257270	Carbon Resistor (chip)	27.0K 0.1 J	チップ抵抗			01
R958	RD257470	Carbon Resistor (chip)	47.0K 0.1 J	チップ抵抗			01
R959	RD256100	Carbon Resistor (chip)	1.0K 0.1 J	チップ抵抗			01
R960	RD257680	Carbon Resistor (chip)	68.0K 0.1 J	チップ抵抗			01
R961	RD257470	Carbon Resistor (chip)	47.0K 0.1 J	チップ抵抗			01
R962	RD257270	Carbon Resistor (chip)	27.0K 0.1 J	チップ抵抗			01
R963	RD258100	Carbon Resistor (chip)	100.0K 0.1 J	チップ抵抗			01
R964	RD258100	Carbon Resistor (chip)	100.0K 0.1 J	チップ抵抗			01
R965	RD257470	Carbon Resistor (chip)	47.0K 0.1 J	チップ抵抗			01
R966	RD257270	Carbon Resistor (chip)	27.0K 0.1 J	チップ抵抗			01
R967	RD258100	Carbon Resistor (chip)	100.0K 0.1 J	チップ抵抗			01
R968	RD258100	Carbon Resistor (chip)	100.0K 0.1 J	チップ抵抗			01
R969	RD257330	Carbon Resistor (chip)	33.0K 0.1 J	チップ抵抗			01
R970	RD257330	Carbon Resistor (chip)	33.0K 0.1 J	チップ抵抗			01
R971	RD257180	Carbon Resistor (chip)	18.0K 0.1 J	チップ抵抗			01
R972	RD257180	Carbon Resistor (chip)	18.0K 0.1 J	チップ抵抗			01
R973	RD257560	Carbon Resistor (chip)	56.0K 0.1 J	チップ抵抗			01
-976	RD257560	Carbon Resistor (chip)	56.0K 0.1 J	チップ抵抗			01
R977	RD257220	Carbon Resistor (chip)	22.0K 0.1 J	チップ抵抗			01
-980	RD257220	Carbon Resistor (chip)	22.0K 0.1 J	チップ抵抗			01
R981	RD257330	Carbon Resistor (chip)	33.0K 0.1 J	チップ抵抗			01
R982	RD256100	Carbon Resistor (chip)	1.0K 0.1 J	チップ抵抗			01
R983	RD257100	Carbon Resistor (chip)	10.0K 0.1 J	チップ抵抗			01
R984	RD257220	Carbon Resistor (chip)	22.0K 0.1 J	チップ抵抗			01
R985	RD258100	Carbon Resistor (chip)	100.0K 0.1 J	チップ抵抗			01
R986	RD257270	Carbon Resistor (chip)	27.0K 0.1 J	チップ抵抗			01
R987	RD257330	Carbon Resistor (chip)	33.0K 0.1 J	チップ抵抗			01
R988	RD256100	Carbon Resistor (chip)	1.0K 0.1 J	チップ抵抗			01
R989	RD257100	Carbon Resistor (chip)	10.0K 0.1 J	チップ抵抗			01
R990	RD257220	Carbon Resistor (chip)	22.0K 0.1 J	チップ抵抗			01
R991	RD258100	Carbon Resistor (chip)	100.0K 0.1 J	チップ抵抗			01
R992	RD257270	Carbon Resistor (chip)	27.0K 0.1 J	チップ抵抗			01
R993	RD255120	Carbon Resistor (chip)	120.0 0.1 J	チップ抵抗			01
-998	RD255120	Carbon Resistor (chip)	120.0 0.1 J	チップ抵抗			01
SW101	VQ035600	Push Switch		プッシュSW	FLP 1		03
-108	VQ035600	Push Switch		プッシュSW	-FLP 8		03
SW109	VQ035700	Push Switch	SPEC21 2	プッシュSW	GROUP ASSIGN 1		04
-118	VQ035700	Push Switch	SPEC21 2	プッシュSW	-GROUP ASSIGN 12		04
SW119	VQ035600	Push Switch		プッシュSW	CUE MIX TO STEREO		03
SW120	VU694900	Push Switch	SPEC51-2 5	プッシュSW	2TR IN,GROUP(1,3)(2,4) STEREO,CUE		05
* VR101	V2909600	Rotary Variable Resistor	RD 20.0K	ロータリーVR	GAIN 1		
* VR102	V2909700	Rotary Variable Resistor	B 50.0K	ロータリーVR	LOW 1		
* VR103	V2909700	Rotary Variable Resistor	B 50.0K	ロータリーVR	HIGH 1		
* VR104	V2909700	Rotary Variable Resistor	B 50.0K	ロータリーVR	MID G 1		
VR105	VU694400	Rotary Variable Resistor	C 100.0K EVJY15F0	二連ロータリーVR	MID F 1		02

* : New parts

RANK : Japan only

	REF NO.	PART NO.	DESCRIPTION		部品名	REMARKS	QTY	RANK
	VR106	VL081200	Slide Variable Resistor	A 10.0K RS45111A	スライドVR	Fader 1		03
	VR107	VV258800	Rotary Variable Resistor	B 10.0K EVUF1KFK	ロータリーVR	PAN 1		01
*	VR108	V2909900	Rotary Variable Resistor	A 10.0K	ロータリーVR	AUX(1) 1		
*	VR109	V2909900	Rotary Variable Resistor	A 10.0K	ロータリーVR	AUX(2) 2		
*	VR110	V2909900	Rotary Variable Resistor	A 10.0K	ロータリーVR	CUE(LEVEL) 1		
	VR111	VV258800	Rotary Variable Resistor	B 10.0K EVUF1KFK	ロータリーVR	CUE(PAN) 1		01
*	VR201	V2909600	Rotary Variable Resistor	RD 20.0K	ロータリーVR	GAIN 2		
*	VR202	V2909700	Rotary Variable Resistor	B 50.0K	ロータリーVR	LOW 2		
*	VR203	V2909700	Rotary Variable Resistor	B 50.0K	ロータリーVR	HIGH 2		
*	VR204	V2909700	Rotary Variable Resistor	B 50.0K	ロータリーVR	MID G 2		
	VR205	VU694400	Rotary Variable Resistor	C 100.0K EVJY15F0	二連ロータリーVR	MID F 2		02
	VR206	VL081200	Slide Variable Resistor	A 10.0K RS45111A	スライドVR	Fader 2		03
	VR207	VV258800	Rotary Variable Resistor	B 10.0K EVUF1KFK	ロータリーVR	PAN 2		01
*	VR208	V2909900	Rotary Variable Resistor	A 10.0K	ロータリーVR	AUX(1) 2		
*	VR209	V2909900	Rotary Variable Resistor	A 10.0K	ロータリーVR	AUX(2) 2		
*	VR210	V2909900	Rotary Variable Resistor	A 10.0K	ロータリーVR	CUE(LEVEL) 2		
	VR211	VV258800	Rotary Variable Resistor	B 10.0K EVUF1KFK	ロータリーVR	CUE(PAN) 2		01
*	VR301	V2909600	Rotary Variable Resistor	RD 20.0K	ロータリーVR	GAIN 3		
*	VR302	V2909700	Rotary Variable Resistor	B 50.0K	ロータリーVR	LOW 3		
*	VR303	V2909700	Rotary Variable Resistor	B 50.0K	ロータリーVR	HIGH 3		
*	VR304	V2909700	Rotary Variable Resistor	B 50.0K	ロータリーVR	MID G 3		
	VR305	VU694400	Rotary Variable Resistor	C 100.0K EVJY15F0	二連ロータリーVR	MID F 3		02
	VR306	VL081200	Slide Variable Resistor	A 10.0K RS45111A	スライドVR	Fader 3		03
	VR307	VV258800	Rotary Variable Resistor	B 10.0K EVUF1KFK	ロータリーVR	PAN 3		01
*	VR308	V2909900	Rotary Variable Resistor	A 10.0K	ロータリーVR	AUX(1) 3		
*	VR309	V2909900	Rotary Variable Resistor	A 10.0K	ロータリーVR	AUX(2) 3		
*	VR310	V2909900	Rotary Variable Resistor	A 10.0K	ロータリーVR	CUE(LEVEL) 3		
	VR311	VV258800	Rotary Variable Resistor	B 10.0K EVUF1KFK	ロータリーVR	CUE(PAN) 3		01
*	VR401	V2909600	Rotary Variable Resistor	RD 20.0K	ロータリーVR	GAIN 4		
*	VR402	V2909700	Rotary Variable Resistor	B 50.0K	ロータリーVR	LOW 4		
*	VR403	V2909700	Rotary Variable Resistor	B 50.0K	ロータリーVR	HIGH 4		
*	VR404	V2909700	Rotary Variable Resistor	B 50.0K	ロータリーVR	MID G 4		
	VR405	VU694400	Rotary Variable Resistor	C 100.0K EVJY15F0	二連ロータリーVR	MID F 4		02
	VR406	VL081200	Slide Variable Resistor	A 10.0K RS45111A	スライドVR	Fader 4		03
	VR407	VV258800	Rotary Variable Resistor	B 10.0K EVUF1KFK	ロータリーVR	PAN 4		01
*	VR408	V2909900	Rotary Variable Resistor	A 10.0K	ロータリーVR	AUX(1) 4		
*	VR409	V2909900	Rotary Variable Resistor	A 10.0K	ロータリーVR	AUX(2) 4		
*	VR410	V2909900	Rotary Variable Resistor	A 10.0K	ロータリーVR	CUE(LEVEL) 4		
	VR411	VV258800	Rotary Variable Resistorr	B 10.0K EVUF1KFK	ロータリーVR	CUE(PAN) 4		01
*	VR501	V2909600	Rotary Variable Resistor	RD 20.0K	ロータリーVR	GAIN 5		
*	VR502	V2909700	Rotary Variable Resistor	B 50.0K	ロータリーVR	LOW 5		
*	VR503	V2909700	Rotary Variable Resistor	B 50.0K	ロータリーVR	HIGH 5		
*	VR504	V2909700	Rotary Variable Resistor	B 50.0K	ロータリーVR	MID G 5		
	VR505	VU694400	Rotary Variable Resistor	C 100.0K EVJY15F0	二連ロータリーVR	MID F 5		02
	VR506	VL081200	Slide Variable Resistor	A 10.0K RS45111A	スライドVR	Fader 5		03
	VR507	VV258800	Rotary Variable Resistor	B 10.0K EVUF1KFK	ロータリーVR	PAN 5		01
*	VR508	V2909900	Rotary Variable Resistor	A 10.0K	ロータリーVR	AUX(1) 5		
*	VR509	V2909900	Rotary Variable Resistor	A 10.0K	ロータリーVR	AUX(2) 5		
*	VR510	V2909900	Rotary Variable Resistor	A 10.0K	ロータリーVR	CUE(LEVEL) 5		
	VR511	VV258800	Rotary Variable Resistor	B 10.0K EVUF1KFK	ロータリーVR	CUE(PAN) 5		01
*	VR601	V2909600	Rotary Variable Resistor	RD 20.0K	ロータリーVR	GAIN 6		
*	VR602	V2909700	Rotary Variable Resistor	B 50.0K	ロータリーVR	LOW 6		
*	VR603	V2909700	Rotary Variable Resistor	B 50.0K	ロータリーVR	HIGH 6		
*	VR604	V2909700	Rotary Variable Resistor	B 50.0K	ロータリーVR	MID G 6		
	VR605	VU694400	Rotary Variable Resistor	C 100.0K EVJY15F0	二連ロータリーVR	MID F 6		01
	VR606	VL081200	Slide Variable Resistor	A 10.0K RS45111A	スライドVR	Fader 6		02
	VR607	VV258800	Rotary Variable Resistor	B 10.0K EVUF1KFK	ロータリーVR	PAN 6		03
*	VR608	V2909900	Rotary Variable Resistor	A 10.0K	ロータリーVR	AUX(1) 6		
*	VR609	V2909900	Rotary Variable Resistor	A 10.0K	ロータリーVR	AUX(2) 6		
*	VR610	V2909900	Rotary Variable Resistor	A 10.0K	ロータリーVR	CUE(LEVEL) 6		
	VR611	VV258800	Rotary Variable Resistor	B 10.0K EVUF1KFK	ロータリーVR	CUE(PAN) 6		01
*	VR701	V2909600	Rotary Variable Resistor	RD 20.0K	ロータリーVR	GAIN 7		
*	VR702	V2909700	Rotary Variable Resistor	B 50.0K	ロータリーVR	LOW 7		
*	VR703	V2909700	Rotary Variable Resistor	B 50.0K	ロータリーVR	HIGH 7		
*	VR704	V2909700	Rotary Variable Resistor	B 50.0K	ロータリーVR	MID G 7		
	VR705	VU694400	Rotary Variable Resistor	C 100.0K EVJY15F0	二連ロータリーVR	MID F 7		02
	VR706	VL081200	Slide Variable Resistor	A 10.0K RS45111A	スライドVR	Fader 7		03
	VR707	VV258800	Rotary Variable Resistor	B 10.0K EVUF1KFK	ロータリーVR	PAN 7		01
*	VR708	V2909900	Rotary Variable Resistor	A 10.0K	ロータリーVR	AUX(1) 7		
*	VR709	V2909900	Rotary Variable Resistor	A 10.0K	ロータリーVR	AUX(2) 7		

* : New parts

RANK : Japan only

	REF NO.	PART NO.	DESCRIPTION		部品名	REMARKS	QTY	RANK
*	VR710	V2909900	Rotary Variable Resistor	A 10.0K	ロータリーVR	CUE(LEVEL) 7		
	VR711	VV258800	Rotary Variable Resistor	B 10.0K EVUF1KFK	ロータリーVR	CUE(PAN) 7		01
*	VR801	V2909600	Rotary Variable Resistor	RD 20.0K	ロータリーVR	GAIN 8		
*	VR802	V2909700	Rotary Variable Resistor	B 50.0K	ロータリーVR	LOW 8		
*	VR803	V2909700	Rotary Variable Resistor	B 50.0K	ロータリーVR	HIGH 8		
*	VR804	V2909700	Rotary Variable Resistor	B 50.0K	ロータリーVR	MID G 8		
	VR805	VU694400	Rotary Variable Resistor	C 100.0K EVJY15F0	二連ロータリーVR	MID F 8		02
	VR806	VL081200	Slide Variable Resistor	A 10.0K RS45111A	スライドVR	Fader 8		03
	VR807	VV258800	Rotary Variable Resistor	B 10.0K EVUF1KFK	ロータリーVR	PAN 8		01
*	VR808	V2909900	Rotary Variable Resistor	A 10.0K	ロータリーVR	AUX(1) 8		
*	VR809	V2909900	Rotary Variable Resistor	A 10.0K	ロータリーVR	AUX(2) 8		
*	VR810	V2909900	Rotary Variable Resistor	A 10.0K	ロータリーVR	CUE(LEVEL) 8		
	VR811	VV258800	Rotary Variable Resistor	B 10.0K EVUF1KFK	ロータリーVR	CUE(PAN) 8		01
	VR901	VU694100	Rotary Variable Resistor	A 20.0K EVJYAEF0	二連ロータリーVR	9-10		02
	VR902	VU694100	Rotary Variable Resistor	A 20.0K EVJYAEF0	二連ロータリーVR	11-12		02
*	VR903	V2909900	Rotary Variable Resistor	A 10.0K	ロータリーVR			
*	VR904	V2909900	Rotary Variable Resistor	A 10.0K	ロータリーVR			
*	VR905	V2909900	Rotary Variable Resistor	A 10.0K	ロータリーVR			
*	VR906	V2909900	Rotary Variable Resistor	A 10.0K	ロータリーVR			
	VR907	VL081300	Slide Variable Resistor	A 10.0K RS45112AA	二連スライドVR			03
	VR908	VU694000	Rotary Variable Resistor	A 10.0K EVJY15F0	二連ロータリーVR			02
	VR909	VU694000	Rotary Variable Resistor	A 10.0K EVJY15F0	二連ロータリーVR			02
		NX819020	Circuit Board	SUB(1/8)	SUBシート(1/8)	(XT726C0)(XU493A0)		
		NX819030	Circuit Board	SUB(2/8)	SUBシート(2/8)	(XT726C0)(XU493A0)		
		NX819040	Circuit Board	SUB(3/8)	SUBシート(3/8)	(XT726C0)(XU493A0)		
		NX819050	Circuit Board	SUB(4/8)	SUBシート(4/8)	(XT726C0)(XU493A0)		
		NX819060	Circuit Board	SUB(5/8)	SUBシート(5/8)	(XT726C0)(XU493A0)		
		NX819070	Circuit Board	SUB(6/8)	SUBシート(6/8)	(XT726C0)(XU493A0)		
		NX819080	Circuit Board	SUB(7/8)	SUBシート(7/8)	(XT726C0)(XU493A0)		
		NX819090	Circuit Board	SUB(8/8)	SUBシート(8/8)	J (XT726C0)		
		NX819100	Circuit Board	SUB(8/8)	SUBシート(8/8)	U,V (XT726C0)		
		NX819110	Circuit Board	SUB(8/8)	SUBシート(8/8)	H,B,W (XU493A0)		
		EP600190	Bind Head Tapping Screw-B	3.0X8 MFZN2BL	十バインドBタイト			01
		VA078900	Jumper Wire	0.55	ジャンパー線	J		
		VA078900	Jumper Wire	0.55	ジャンパー線	U,V,H,B,W		
		VT696400	Holder, Cannon Connector		キャノン金具 2連			04
		VZ488400	Holder, FL		ホルダーFL			
	C1	VT439600	Monolithic Ceramic Cap.	0.100 50V Z	積層セラコン			01
	C2	UJ867470	Electrolytic Cap.	47.00 50.0V	ケミコン			01
	C3	VT439600	Monolithic Ceramic Cap.	0.100 50V Z	積層セラコン			01
	C4	VT439600	Monolithic Ceramic Cap.	0.100 50V Z	積層セラコン			01
	C5	FG612220	Ceramic Cap.-B	220P 50V K	セラコン B			01
	C6	FG612220	Ceramic Cap.-B	220P 50V K	セラコン B			01
	C7	VT439600	Monolithic Ceramic Cap.	0.100 50V Z	積層セラコン			01
	C8	VT439600	Monolithic Ceramic Cap.	0.100 50V Z	積層セラコン			01
	C11	VT439600	Monolithic Ceramic Cap.	0.100 50V Z	積層セラコン			01
⚠	C12	VT575200	Capacitor	0.01 400V J.U.C.S	規格認定コン KC			01
⚠	C13	FR203100	Capacitor	0.1U : JUCS	規格認定コン			03
	C14	FR203100	Capacitor	0.1U : JUCS	規格認定コン			03
	C15	FG644100	Ceramic Capacitor-F	0.0100 50V Z	セラコン F			01
	C16	UJ898330	Electrolytic Cap.	330.0 100.0V	ケミコン			
	C17	FG644100	Ceramic Capacitor-F	0.0100 50V Z	セラコン F			01
	C18	UJ866470	Electrolytic Cap.	4.70 50.0V	ケミコン			01
	C19	UJ878100	Electrolytic Cap.	100.00 63.0V	ケミコン			01
	C22	FG644100	Ceramic Capacitor-F	0.0100 50V Z	セラコン F			01
	C23	FG644100	Ceramic Capacitor-F	0.0100 50V Z	セラコン F			01
	C24	UJ866470	Electrolytic Cap.	4.70 50.0V	ケミコン			01
	C25	UJ818220	Electrolytic Cap.	220.00 6.3V	ケミコン			01
	C26	UJ837470	Electrolytic Cap.	47.00 16.0V	ケミコン			01
	C27	UR839470	Electrolytic Cap.	4700 16.0V	ケミコン			
	C28	UR839470	Electrolytic Cap.	4700 16.0V	ケミコン			
	C29	UJ838100	Electrolytic Cap.	100.00 16.0V	ケミコン			01
	C30	UJ838100	Electrolytic Cap.	100.00 16.0V	ケミコン			01
	-34	UJ838100	Electrolytic Cap.	100.00 16.0V	ケミコン			01
	C35	UJ868220	Electrolytic Cap.	220.00 50.0V	ケミコン			01
	C36	UJ867100	Electrolytic Cap.	10.00 50.0V	ケミコン			01
	C37	UJ867100	Electrolytic Cap.	10.00 50.0V	ケミコン			01
	C38	FG644100	Ceramic Capacitor-F	0.0100 50V Z	セラコン F			01
	-41	FG644100	Ceramic Capacitor-F	0.0100 50V Z	セラコン F			01

* : New parts

RANK : Japan only

REF NO.	PART NO.	DESCRIPTION		部品名	REMARKS	QTY	RANK
C42	VZ537400	Electrolytic Cap.	15000 16.0V	ケミコン			
C44	UJ838100	Electrolytic Cap.	100.00 16.0V	ケミコン			01
C45	UJ838100	Electrolytic Cap.	100.00 16.0V	ケミコン			01
C46	VT439600	Monolithic Ceramic Cap.	0.100 50V Z	積層セラコン			01
C47	VT439600	Monolithic Ceramic Cap.	0.100 50V Z	積層セラコン			01
C48	VZ662300	Monolithic Ceramic Cap.	47P 50V J	積層セラコン			
-50	VZ662300	Monolithic Ceramic Cap.	47P 50V J	積層セラコン			
C51	VZ662400	Monolithic Ceramic Cap.	100P 50V J	積層セラコン			
C52	VT439600	Monolithic Ceramic Cap.	0.100 50V Z	積層セラコン			01
C53	VZ662400	Monolithic Ceramic Cap.	100P 50V J	積層セラコン			
C54	VT439600	Monolithic Ceramic Cap.	0.100 50V Z	積層セラコン			01
C55	VT439600	Monolithic Ceramic Cap.	0.100 50V Z	積層セラコン			01
C56	UM378100	Electrolytic Cap.	100.00 10.0V	ケミコン			01
C57	UM417100	Electrolytic Cap.	10.00 50.0V	ケミコン KS			01
C58	VZ662500	Monolithic Ceramic Cap.	0.010 50V Z	積層セラコン			
CN1	VZ603300	Connector Assembly	DA-KR#26 5P 70L	コネクターAss'y			02
CN2	VB858500	Connector Base Post	PH- 6P SE	コネクタベースポスト			01
CN3	VB858300	Connector Base Post	PH- 4P SE	コネクタベースポスト			01
CN4	VB858400	Connector Base Post	PH- 5P SE	コネクタベースポスト			01
CN5	VB858500	Connector Base Post	PH- 6P SE	コネクタベースポスト			01
CN6	VB858300	Connector Base Post	PH- 4P SE	コネクタベースポスト			01
CN7	VB858700	Connector Base Post	PH- 8P SE	コネクタベースポスト			01
CN8	VB390100	Connector Base Post	PH- 5P TE	コネクタベースポスト			01
CN9	VQ610300	Connector Assembly	3P 100mm B&C 2mm	コネクターAss'y			
CN10	VZ612300	Connector , FFC	52089-0820 8P SE	FFCコネクター			
CN11	VB858800	Connector Base Post	PH- 9P SE	コネクタベースポスト			01
CN12	VQ616000	Connector Assembly	6P 250mm B&C 2mm	コネクターAss'y	J		
CN12	VQ616100	Connector Assembly	6P 300mm B&C 2mm	コネクターAss'y	U,V,H,B,W		
⚠ CN13	VG879900	Base Post Connector	VA- 2P TE	ベースツキポスト			01
CN14	LB932060	Base Post Connector	VH- 6P TE	ベースポスト			01
CN15	LB932050	Base Post Connector	VH- 5P TE	ベースポスト			01
CN16	VB389900	Connector Base Post	PH- 3P TE	コネクタベースポスト			01
CN17	VZ612100	Connector , FFC	52089-0720 7P SE	FFCコネクター			
CN18	VZ612400	Connector , FFC	52089-1020 10P SE	FFCコネクター			
CN19	VB858400	Connector Base Post	PH- 5P SE	コネクタベースポスト			01
CN20	VZ612100	Connector , FFC	52089-0720 7P SE	FFCコネクター			
CN21	VZ487800	Connector Assembly	SAN&PH 10P 120L	束線 #24	J		
CN21	VZ661700	Connector Assembly	SAN&PH 10P 180L	束線 #24	U,V,H,B,W		
CN22	VB389900	Connector Base Post	PH- 3P TE	コネクタベースポスト			01
CN23	VB389900	Connector Base Post	PH- 3P TE	コネクタベースポスト			01
CN24	VZ612900	Connector , FFC	52089-1620 16P SE	FFCコネクター			
CN25	VZ612100	Connector , FFC	52089-0720 7P SE	FFCコネクター			
CN26	VQ610300	Connector Assembly	3P 100mm B&C 2mm	コネクターAss'y			
CN27	VZ612100	Connector , FFC	52089-0720 7P SE	FFCコネクター			
⚠ D1	VU652800	Diode	1SR139-400 T-31	ダイオード			01
⚠ -4	VU652800	Diode	1SR139-400 T-31	ダイオード			01
⚠ D6	VB941200	Diode	1SS133,1SS176	ダイオード			01
-10	VB941200	Diode	1SS133,1SS176	ダイオード			01
⚠ D11	VU652800	Diode	1SR139-400 T-31	ダイオード			01
⚠ -14	VU652800	Diode	1SR139-400 T-31	ダイオード			01
D15	VB941200	Diode	1SS133,1SS176	ダイオード			01
D16	VB941200	Diode	1SS133,1SS176	ダイオード			01
D17	VU652800	Diode	1SR139-400 T-31	ダイオード			01
D18	VQ558900	Zener Diode	MTZJ36C 36.0V	ツェナーダイオード			
D19	VQ554500	Zener Diode	MTZJ8.2B 8.2V	ツェナーダイオード			01
⚠ D20	VT359600	Diode Stack	D3SBA20 4.0A 200V	ダイオードスタック			03
D21	VU652800	Diode	1SR139-400 T-31	ダイオード			01
D22	VU125200	LED	SLR-332VRTB7 RE	LED tp	UTILITY		01
D23	VU125200	LED	SLR-332VRTB7 RE	LED tp	ADJUST		01
D24	VU125400	LED	SLR-332YYTB7 YE	LED tp	REHE		01
D25	VU125200	LED	SLR-332VRTB7 RE	LED tp	EDIT		01
D26	VU125200	LED	SLR-332VRTB7 RE	LED tp	PITCH		01
D27	VU125300	LED	SLR-332MGTB7 GR	LED tp	PLAY		01
D28	VU125200	LED	SLR-332VRTB7 RE	LED tp	REC		01
⚠ F1	KB003570	Fuse	2.00A JU	ヒューズ	J,U,V		01
⚠ F1	VP206500	Fuse Holder	EYF-52BC	ヒューズホルダ	J,U,V		01
⚠ F2	KB003620	Fuse	4.00A JU	ヒューズ	J,U,V		01
⚠ F2	KB003080	Fuse	2.50A S	ヒューズ	H,B,W		01
⚠ F2	VP206500	Fuse Holder	EYF-52BC	ヒューズホルダ			01
⚠ F3	KB003570	Fuse	2.00A JU	ヒューズ	J,U,V		01

* : New parts

RANK : Japan only

	REF NO.	PART NO.	DESCRIPTION		部品名	REMARKS	QTY	RANK
⚠	F3	KB003050	Fuse	1.25A S	ヒューズ	H,B,W		01
⚠	F3	VP206500	Fuse Holder	EYF-52BC	ヒューズホルダ			01
⚠	F4	KB003570	Fuse	2.00A JU	ヒューズ	J,U,V		01
⚠	F4	KB003050	Fuse	1.25A S	ヒューズ	H,B,W		01
⚠	F4	VP206500	Fuse Holder	EYF-52BC	ヒューズホルダ			01
	IC1	XH801A00	IC	M5231TL	IC	REGULATOR		02
⚠	IC3	XD801A00	IC	NJM7808FA	IC	REGULATOR +8V		02
⚠	IC4	XD802A00	IC	NJM7908FA	IC	REGULATOR -8V		02
⚠	IC5	XJ604A00	IC	NJM78M05FA	IC	REGULATOR +5V		02
	IC6	XH672A00	IC	PQ05RF2	IC	REGULATOR +5V 2A		04
	IC7	XN173A00	IC	M66004SP	IC	MPX		07
	JK1	VE382300	Phone Jack	YKB21-5010	ホーンコネクタ	MIC/LINE INPUT 1		01
	JK2	VP599800	Phone Jack	YKB21-5166	ホーンジャック	MIC/LINE INPUT INSERT I/O		03
	JK3	VE382300	Phone Jack	YKB21-5010	ホーンコネクタ	MIC/LINE INPUT 2		01
	JK4	VP599800	Phone Jack	YKB21-5166	ホーンジャック	MIC/LINE INPUT INSERT I/O		03
	JK5	VB312600	Phone Jack	YKB21-5012	ホーンコネクタ（黒）	MIC/LINE INPUT 3		02
	JK6	VY695400	Phone Jack	YKB21-5244	ホーンコネクタ（黒）	MIC/LINE INPUT 4		
	JK7	VB312600	Phone Jack	YKB21-5012	ホーンコネクタ（黒）	MIC/LINE INPUT 5		02
	JK8	VB312600	Phone Jack	YKB21-5012	ホーンコネクタ（黒）	MIC/LINE INPUT 6		02
	JK9	VB312600	Phone Jack	YKB21-5012	ホーンコネクタ（黒）	MIC/LINE INPUT 7		02
	JK10	VB312600	Phone Jack	YKB21-5012	ホーンコネクタ（黒）	MIC/LINE INPUT 8		02
	JK11	BB071360	Terminal	8.3X13 AX-400	ネジ端子 M3			01
	JK12	VB312600	Phone Jack	YKB21-5012	ホーンコネクタ（黒）	LINE INPUT 9		02
	JK13	VB312600	Phone Jack	YKB21-5012	ホーンコネクタ（黒）	LINE INPUT 10		02
	JK14	VB312600	Phone Jack	YKB21-5012	ホーンコネクタ（黒）	LINE INPUT 11		02
	JK15	VB312600	Phone Jack	YKB21-5012	ホーンコネクタ（黒）	LINE INPUT 12		02
	JK16	BB071360	Terminal	8.3X13 AX-400	ネジ端子 M3			01
	JK17	VB312600	Phone Jack	YKB21-5012	ホーンコネクタ（黒）	AUX SEND 1		02
	JK18	VB312600	Phone Jack	YKB21-5012	ホーンコネクタ（黒）	AUX SEND 2		02
	JK19	VU768100	XLM Connector	NC3FAH-	キャノンコネクタ	MIC/LINE IN(BAL) 1		03
	JK20	VU768100	XLM Connector	NC3FAH-	キャノンコネクタ	MIC/LINE IN(BAL) 2		03
	JK21	VV258900	Pin Jack	YKC21-3	ピンジャック 4P	TRACK DIRECT OUT 1-4		03
	JK22	VV258900	Pin Jack	YKC21-3	ピンジャック 4P	TRACK DIRECT OUT 5-8		03
	JK23	VM725600	Pin Jack	E YKC21-3045	ピンジャック 2P	2TR IN R/L		02
	JK24	VM725600	Pin Jack	E YKC21-3045	ピンジャック 2P	STEREO OUT R/L		02
	JK25	VM725600	Pin Jack	E YKC21-3045	ピンジャック 2P	MONITOR OUT R/L		02
	JK27	VZ626100	Phone Jack	YKB21-5264	ホーンコネクタ（黒）	PHONES		
⚠	JK28	VL327300	AC-IN Connector	M1779-B	ACインレット	AC IN U,V		02
⚠	JK28	VI042900	AC-IN Connector	M1770-A	ACインレット	AC IN J,H,B,W		02
	JK29	VZ662100	DIN Connector	3P 3	DINコネクタ	MIDI IN/OUT/TROU		
	JK30	VY695400	Phone Jack	YKB21-5244	ホーンコネクタ（黒）	PUNCH I/O		
	L1	VB835000	Coil	FL5R200QNT	コイル 20U			01
	-8	VB835000	Coil	FL5R200QNT	コイル 20U			01
	L9	GE300610	Ferrite Bead	BL02RN1-R62T4	フェライトビーズ			01
	-14	GE300610	Ferrite Bead	BL02RN1-R62T4	フェライトビーズ			01
	L15	VB835000	Coil	FL5R200QNT	コイル 20U			01
	-44	VB835000	Coil	FL5R200QNT	コイル 20U			01
⚠	L45	VZ677000	Line Filter	PLH11A1811R2P01B1	ラインフィルター			
	L46	FZ007070	LC Filter	LS MT X222MB	LCフィルターEMI			01
	L47	FZ006970	LC Filter	LS MT Y223NB	LCフィルターEMI			02
	-50	FZ006970	LC Filter	LS MT Y223NB	LCフィルターEMI			02
	L51	VB835000	Coil	FL5R200QNT	コイル 20U			01
	-58	VB835000	Coil	FL5R200QNT	コイル 20U			01
	Q1	VK432900	Transistor	2SD1915(F) S,T	トランジスタ			01
	-12	VK432900	Transistor	2SD1915(F) S,T	トランジスタ			01
	Q14	IC174070	Transistor	2SC1740S R,S	トランジスタ			01
	Q15	VD678500	Digital Transistor	DTA114ES	デジタルトランジスタ			03
	Q16	VZ580200	Transistor	2SA1533	トランジスタ			
	Q17	VD678700	Digital Transistor	DTC114ES	デジタルトランジスタ			03
	-23	VD678700	Digital Transistor	DTC114ES	デジタルトランジスタ			03
	Q25	VV912400	Transistor	2SA933ASTP R.S	トランジスタ			
	Q26	IC174070	Transistor	2SC1740S R,S	トランジスタ			01
	Q27	VV912400	Transistor	2SA933ASTP R.S	トランジスタ			
	Q28	IC174070	Transistor	2SC1740S R,S	トランジスタ			01
	Q29	VV912400	Transistor	2SA933ASTP R.S	トランジスタ			
	Q30	IC174070	Transistor	2SC1740S R,S	トランジスタ			01
	Q31	VV912400	Transistor	2SA933ASTP R.S	トランジスタ			
	Q32	IC174070	Transistor	2SC1740S R,S	トランジスタ			01
	Q33	VV912400	Transistor	2SA933ASTP R.S	トランジスタ			
	Q34	IC174070	Transistor	2SC1740S R,S	トランジスタ			01

* : New parts

RANK : Japan only

REF NO.	PART NO.	DESCRIPTION		部品名	REMARKS	QTY	RANK
R1	HF757120	Carbon Resistor	12.0K 1/4 J	カーボン抵抗			01
-6	HF757120	Carbon Resistor	12.0K 1/4 J	カーボン抵抗			01
R8	HF757100	Carbon Resistor	10.0K 1/4 J	カーボン抵抗			01
R9	HF756100	Carbon Resistor	1.0K 1/4 J	カーボン抵抗			01
R10	HF757100	Carbon Resistor	10.0K 1/4 J	カーボン抵抗			01
R11	HF756680	Carbon Resistor	6.8K 1/4 J	カーボン抵抗			01
-14	HF756680	Carbon Resistor	6.8K 1/4 J	カーボン抵抗			01
R15	HV755390	Flame Proof C. Resistor	390.0 1/4 J	不燃化カーボン抵抗			01
R16	HF758100	Carbon Resistor	100.0K 1/4 J	カーボン抵抗			01
R17	HF756100	Carbon Resistor	1.0K 1/4 J	カーボン抵抗			01
R18	HF757100	Carbon Resistor	10.0K 1/4 J	カーボン抵抗			01
R19	HF756100	Carbon Resistor	1.0K 1/4 J	カーボン抵抗			01
R20	HF757100	Carbon Resistor	10.0K 1/4 J	カーボン抵抗			01
R21	HF756100	Carbon Resistor	1.0K 1/4 J	カーボン抵抗			01
R22	HF757100	Carbon Resistor	10.0K 1/4 J	カーボン抵抗			01
R23	HF756100	Carbon Resistor	1.0K 1/4 J	カーボン抵抗			01
R24	HF757100	Carbon Resistor	10.0K 1/4 J	カーボン抵抗			01
R25	HF756100	Carbon Resistor	1.0K 1/4 J	カーボン抵抗			01
R26	HF757100	Carbon Resistor	10.0K 1/4 J	カーボン抵抗			01
R27	HF756100	Carbon Resistor	1.0K 1/4 J	カーボン抵抗			01
R28	HF757100	Carbon Resistor	10.0K 1/4 J	カーボン抵抗			01
R29	HF756100	Carbon Resistor	1.0K 1/4 J	カーボン抵抗			01
R30	HF757100	Carbon Resistor	10.0K 1/4 J	カーボン抵抗			01
R31	HF756100	Carbon Resistor	1.0K 1/4 J	カーボン抵抗			01
R32	HF757100	Carbon Resistor	10.0K 1/4 J	カーボン抵抗			01
R33	HF757150	Carbon Resistor	15.0K 1/4 J	カーボン抵抗			01
R34	HF757150	Carbon Resistor	15.0K 1/4 J	カーボン抵抗			01
R35	HF756150	Carbon Resistor	1.5K 1/4 J	カーボン抵抗			01
R36	HF756330	Carbon Resistor	3.3K 1/4 J	カーボン抵抗			01
R37	HF757100	Carbon Resistor	10.0K 1/4 J	カーボン抵抗			01
R38	HF756150	Carbon Resistor	1.5K 1/4 J	カーボン抵抗			01
R39	HF756330	Carbon Resistor	3.3K 1/4 J	カーボン抵抗			01
R40	HF757100	Carbon Resistor	10.0K 1/4 J	カーボン抵抗			01
R42	VB069400	Metal Film Resistor	82.0K 1/5 F	金属被膜抵抗			01
R43	VB066700	Metal Film Resistor	3.3K 1/5 F	金属被膜抵抗			01
R44	VC757100	Metal Oxide Film Resistor	22.0 2W J	酸化金属被膜抵抗			01
R51	HV754680	Flame Proof C. Resistor	68.0 1/4 J	不燃化カーボン抵抗			01
R52	HF755680	Carbon Resistor	680.0 1/4 J	カーボン抵抗			01
R53	HF757470	Carbon Resistor	47.0K 1/4 J	カーボン抵抗			01
R54	HF755820	Carbon Resistor	820.0 1/4 J	カーボン抵抗			01
R55	HF755820	Carbon Resistor	820.0 1/4 J	カーボン抵抗			01
R56	HF758100	Carbon Resistor	100.0K 1/4 J	カーボン抵抗			01
R57	HF757330	Carbon Resistor	33.0K 1/4 J	カーボン抵抗			01
R58	HF756100	Carbon Resistor	1.0K 1/4 J	カーボン抵抗			01
R59	HF756100	Carbon Resistor	1.0K 1/4 J	カーボン抵抗			01
R60	HF756100	Carbon Resistor	1.0K 1/4 J	カーボン抵抗			01
-63	HF756100	Carbon Resistor	1.0K 1/4 J	カーボン抵抗			01
R64	HF755470	Carbon Resistor	470.0 1/4 J	カーボン抵抗			01
-69	HF755470	Carbon Resistor	470.0 1/4 J	カーボン抵抗			01
R70	HF755270	Carbon Resistor	270.0 1/4 J	カーボン抵抗			01
R71	HF757100	Carbon Resistor	10.0K 1/4 J	カーボン抵抗			01
R72	HF756180	Carbon Resistor	1.8K 1/4 J	カーボン抵抗			01
R73	HF756240	Carbon Resistor	2.4K 1/4 J	カーボン抵抗			01
R74	HF756390	Carbon Resistor	3.9K 1/4 J	カーボン抵抗			01
R75	HF756560	Carbon Resistor	5.6K 1/4 J	カーボン抵抗			01
R76	HF757130	Carbon Resistor	13.0K 1/4 J	カーボン抵抗			01
R77	HF757100	Carbon Resistor	10.0K 1/4 J	カーボン抵抗			01
R78	HF756180	Carbon Resistor	1.8K 1/4 J	カーボン抵抗			01
R79	HF756240	Carbon Resistor	2.4K 1/4 J	カーボン抵抗			01
R80	HF756390	Carbon Resistor	3.9K 1/4 J	カーボン抵抗			01
R81	HF756560	Carbon Resistor	5.6K 1/4 J	カーボン抵抗			01
R82	HF757130	Carbon Resistor	13.0K 1/4 J	カーボン抵抗			01
R83	HF757100	Carbon Resistor	10.0K 1/4 J	カーボン抵抗			01
R84	HF756180	Carbon Resistor	1.8K 1/4 J	カーボン抵抗			01
R85	HF756240	Carbon Resistor	2.4K 1/4 J	カーボン抵抗			01
R86	RF756390	Carbon Resistor	3.9K 1/4 J	カーボン抵抗			01
R87	HF756560	Carbon Resistor	5.6K 1/4 J	カーボン抵抗			01
R88	HF757130	Carbon Resistor	13.0K 1/4 J	カーボン抵抗			01
R89	HF757360	Carbon Resistor	36.0K 1/4 J	カーボン抵抗			01
R90	HF757100	Carbon Resistor	10.0K 1/4 J	カーボン抵抗			01

* : New parts

RANK : Japan only

REF NO.	PART NO.	DESCRIPTION		部品名	REMARKS	QTY	RANK
R91	HF756180	Carbon Resistor	1.8K 1/4 J	カーボン抵抗			01
R92	HF756240	Carbon Resistor	2.4K 1/4 J	カーボン抵抗			01
R93	RF756390	Carbon Resistor	3.9K 1/4 J	カーボン抵抗			01
R94	HF756560	Carbon Resistor	5.6K 1/4 J	カーボン抵抗			01
R95	HF757130	Carbon Resistor	13.0K 1/4 J	カーボン抵抗			01
R96	HF757360	Carbon Resistor	36.0K 1/4 J	カーボン抵抗			01
R97	HF757100	Carbon Resistor	10.0K 1/4 J	カーボン抵抗			01
R98	HF756180	Carbon Resistor	1.8K 1/4 J	カーボン抵抗			01
R99	HF756240	Carbon Resistor	2.4K 1/4 J	カーボン抵抗			01
R100	RF756390	Carbon Resistor	3.9K 1/4 J	カーボン抵抗			01
R101	HF756560	Carbon Resistor	5.6K 1/4 J	カーボン抵抗			01
R102	HF757130	Carbon Resistor	13.0K 1/4 J	カーボン抵抗			01
R110	HF757100	Carbon Resistor	10.0K 1/4 J	カーボン抵抗			01
R111	HF755470	Carbon Resistor	470.0 1/4 J	カーボン抵抗			01
R112	HF755470	Carbon Resistor	470.0 1/4 J	カーボン抵抗			01
R113	HF755470	Carbon Resistor	470.0 1/4 J	カーボン抵抗			01
R114	HF757270	Carbon Resistor	27.0K 1/4 J	カーボン抵抗			01
R115	HF758100	Carbon Resistor	100.0K 1/4 J	カーボン抵抗			01
R116	HF756470	Carbon Resistor	4.7K 1/4 J	カーボン抵抗			01
R117	HF756100	Carbon Resistor	1.0K 1/4 J	カーボン抵抗			01
R118	HF757220	Carbon Resistor	22.0K 1/4 J	カーボン抵抗			01
R119	HF757470	Carbon Resistor	47.0K 1/4 J	カーボン抵抗			01
R120	HF758100	Carbon Resistor	100.0K 1/4 J	カーボン抵抗			01
R121	HF756470	Carbon Resistor	4.7K 1/4 J	カーボン抵抗			01
R122	HF756100	Carbon Resistor	1.0K 1/4 J	カーボン抵抗			01
R123	HF757220	Carbon Resistor	22.0K 1/4 J	カーボン抵抗			01
R124	HF757470	Carbon Resistor	47.0K 1/4 J	カーボン抵抗			01
R125	HF758100	Carbon Resistor	100.0K 1/4 J	カーボン抵抗			01
R126	HF756470	Carbon Resistor	4.7K 1/4 J	カーボン抵抗			01
R127	HF756100	Carbon Resistor	1.0K 1/4 J	カーボン抵抗			01
R128	HF757220	Carbon Resistor	22.0K 1/4 J	カーボン抵抗			01
R129	HF757470	Carbon Resistor	47.0K 1/4 J	カーボン抵抗			01
R130	HF758100	Carbon Resistor	100.0K 1/4 J	カーボン抵抗			01
R131	HF756470	Carbon Resistor	4.7K 1/4 J	カーボン抵抗			01
R132	HF756100	Carbon Resistor	1.0K 1/4 J	カーボン抵抗			01
R133	HF757220	Carbon Resistor	22.0K 1/4 J	カーボン抵抗			01
R134	HF757470	Carbon Resistor	47.0K 1/4 J	カーボン抵抗			01
R135	HF758100	Carbon Resistor	100.0K 1/4 J	カーボン抵抗			01
R136	HF756470	Carbon Resistor	4.7K 1/4 J	カーボン抵抗			01
R137	HF756100	Carbon Resistor	1.0K 1/4 J	カーボン抵抗			01
R138	HF757220	Carbon Resistor	22.0K 1/4 J	カーボン抵抗			01
R139	HF757470	Carbon Resistor	47.0K 1/4 J	カーボン抵抗			01
R140	HF755220	Carbon Resistor	220.0 1/4 J	カーボン抵抗			01
-145	HF755220	Carbon Resistor	220.0 1/4 J	カーボン抵抗			01
SP1	VB966900	Style Pin	IMSA-6024	スタイルピン L=35			01
SP2	VB966900	Style Pin	IMSA-6024	スタイルピン L=35			01
SW1	VU120200	Slide Switch	SSSU122-S09N0	スライドSW	PHANTOM ON OFF		01
⚠ SW2	VQ040100	Push Switch	ESB82 TV-3	プッシュSW	POWER ON/OFF		03
SW3	VV020300	Switch	SKQNAA	タクトSW	REHE		01
SW4	VV020300	Switch	SKQNAA	タクトSW	EDIT		01
SW5	VV020300	Switch	SKQNAA	タクトSW	EXIT		01
SW6	VV020300	Switch	SKQNAA	タクトSW	PITCH		01
SW7	VV020300	Switch	SKQNAA	タクトSW	CH1		01
SW8	VV020300	Switch	SKQNAA	タクトSW	CH5		01
SW9	VV020300	Switch	SKQNAA	タクトSW	REC		01
SW10	VV020300	Switch	SKQNAA	タクトSW	REPEAT		01
SW11	VV020300	Switch	SKQNAA	タクトSW	A->B->A		01
SW12	VV020300	Switch	SKQNAA	タクトSW	MARK		01
SW13	VV020300	Switch	SKQNAA	タクトSW	CH2		01
SW14	VV020300	Switch	SKQNAA	タクトSW	CH6		01
SW15	VV020300	Switch	SKQNAA	タクトSW	PLAY		01
SW16	VV020300	Switch	SKQNAA	タクトSW	IN		01
SW17	VV020300	Switch	SKQNAA	タクトSW	I<<		01
SW18	VV020300	Switch	SKQNAA	タクトSW	I<		01
SW19	VV020300	Switch	SKQNAA	タクトSW	CH3		01
SW20	VV020300	Switch	SKQNAA	タクトSW	ADJUST		01
SW21	VV020300	Switch	SKQNAA	タクトSW	IN7		01
SW22	VV020300	Switch	SKQNAA	タクトSW	PAUSE		01
SW23	VV020300	Switch	SKQNAA	タクトSW	OUT		01
SW24	VV020300	Switch	SKQNAA	タクトSW	>>I		01

* : New parts

RANK : Japan only

REF NO.	PART NO.	DESCRIPTION		部品名	REMARKS	QTY	RANK
SW25	VV020300	Switch	SKQNAA	タクトSW	>I		01
SW26	VV020300	Switch	SKQNAA	タクトSW	IN4		01
SW27	VV020300	Switch	SKQNAA	タクトSW	DISPLAY		01
SW28	VV020300	Switch	SKQNAA	タクトSW	IN8		01
SW29	VV020300	Switch	SKQNAA	タクトSW	STOP		01
SW30	VV020300	Switch	SKQNAA	タクトSW	ENTER		01
SW31	VV020300	Switch	SKQNAA	タクトSW	SET		01
SW32	VV020300	Switch	SKQNAA	タクトSW	AUTO PUNCH I/O		01
SW33	VV020300	Switch	SKQNAA	タクトSW	GROUP		01
SW34	VV020300	Switch	SKQNAA	タクトSW	UTILITY		01
SW35	VZ537300	Jog Shuttle	SRGPHJ-A-2-1	ジョグシャトル	DATA + - / CURSOR <>		
U1	VY666000	Display Tube	CM1555D	螢光表示管			
⚠	XT945A00	Power Transformer		電源トランス	J		11
⚠	XT946A00	Power Transformer	UL CSA	電源トランス	U,V		11
⚠	XT947A00	Power Transformer	CEE	電源トランス	H,B,W		11
⚠	VZ626700	AC Cord	7A 125V 1.8M	電源コード	J		04
⚠	VQ206300	AC Cord	UC 7A 2.0M SPT-2	電源コード	U,V		05
⚠	MG002150	AC Cord	2.5A 250V 1.8M G	電源コード	H,W		05
⚠	VM683700	AC Cord	1A B	電源コード	B		10

* : New parts

RANK : Japan only