AV RECEIVER/AV AMPLIFIER

RX-V559/HTR-5950/DSP-AX559

SERVICE MANUAL

IMPORTANT NOTICE

This manual has been provided for the use of authorized YAMAHA Retailers and their service personnel.
It has been assumed that basic service procedures inherent to the industry, and more specifically YAMAHA Products, are already known and understood by the users, and have therefore not been restated.

WARNING: Failure to follow appropriate service and safety procedures when servicing this product may result in personal injury, destruction of expensive components, and failure of the product to perform as specified. For these reasons, we advise all YAMAHA product owners that any service required should be performed by an authorized YAMAHA Retailer or the appointed service representative.

IMPORTANT: The presentation or sale of this manual to any individual or firm does not constitute authorization, certification or recognition of any applicable technical capabilities, or establish a principle-agent relationship of any form.

The data provided is believed to be accurate and applicable to the unit(s) indicated on the cover. The research, engineering, and service departments of YAMAHA are continually striving to improve YAMAHA products. Modifications are, therefore, inevitable and specifications are subject to change without notice or obligation to retrofit. Should any discrepancy appear to exist, please contact the distributor's Service Division.

WARNING: Static discharges can destroy expensive components. Discharge any static electricity your body may have accumulated by grounding yourself to the ground buss in the unit (heavy gauge black wires connect to this buss).

IMPORTANT: Turn the unit OFF during disassembly and part replacement. Recheck all work before you apply power to the unit.

RX-V559/HTR-5950/DSP-AX559

■ CONTENTS

TO SERVICE PERSONNEL 2–3
FRONT PANELS 3–4
REAR PANELS 5–8
REMOTE CONTROL PANELS 9
SPECIFICATIONS / 参考仕様 10–12
INTERNAL VIEW 13
DISASSEMBLY PROCEDURES / 分解手順 14–17
SELF DIAGNOSIS FUNCTION (DIAG) /
自己診断機能（ダイアグ） 18–42
AMP ADJUSTMENT / アンプ部調整 43
DISPLAY DATA 44–47
IC DATA 48–57
PIN CONNECTION DIAGRAM 58–59
BLOCK DIAGRAMS 61–63
PRINTED CIRCUIT BOARDS 64–80
SCHEMATIC DIAGRAMS 81–88
REPLACEMENT PARTS LIST 89–114
REMOTE CONTROL 115
ADVANCED SETUP 116

このサービスマニュアルは、エコマーク認定の再生紙を使用しています。
This Service Manual uses recycled paper.

100997

© 2006 YAMAHA CORPORATION All rights reserved.
This manual is copyrighted by YAMAHA and may not be copied or redistributed either in print or electronically without permission.

YAMAHA
YAMAHA CORPORATION
P.O.Box 1, Hamamatsu, Japan
'06.02

■ TO SERVICE PERSONNEL

1. Critical Components Information
   Components having special characteristics are marked ⚠ and must be replaced with parts having specifications equal to those originally installed.
2. Leakage Current Measurement (For 120V Models Only)
   When service has been completed, it is imperative to verify that all exposed conductive surfaces are properly insulated from supply circuits.

- Meter impedance should be equivalent to 1500 ohms shunted by 0.15µF.

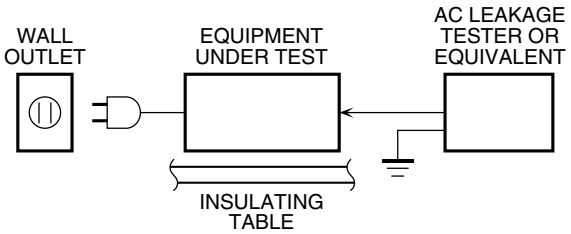

- Leakage current must not exceed 0.5mA.
- Be sure to test for leakage with the AC plug in both polarities.

"CAUTION"
"F3000, 3001: FOR CONTINUED PROTECTION AGAINST RISK OF FIRE, REPLACE ONLY WITH SAME TYPE 8A, 125V FUSE."

CAUTION
F3000, 3001: REPLACE WITH SAME TYPE 8A, 125V FUSE.

ATTENTION
F3000, 3001: UTILISER UN FUSIBLE DE RECHANGE DE MEME TYPE DE 8A, 125V.

WARNING: CHEMICAL CONTENT NOTICE!

The solder used in the production of this product contains LEAD. In addition, other electrical/electronic and/or plastic (where applicable) components may also contain traces of chemicals found by the California Health and Welfare Agency (and possibly other entities) to cause cancer and/or birth defects or other reproductive harm.

DO NOT PLACE SOLDER, ELECTRICAL/ELECTRONIC OR PLASTIC COMPONENTS IN YOUR MOUTH FOR ANY REASON WHATSOEVER!

Avoid prolonged, unprotected contact between solder and your skin! When soldering, do not inhale solder fumes or expose eyes to solder/flux vapor!

If you come in contact with solder or components located inside the enclosure of this product, wash your hands before handling food.

About Lead Free Solder / 無鉛ハンダについて

The P.C.B.s installed in this unit are soldered using the following solder.

本機に搭載されている基板のハンダ付けに使用されているハンダは下記の通りです。

	SIDE A / A面	SIDE B / B面
DSP P.C.B.	lead free solder / 無鉛ハンダ	lead free solder / 無鉛ハンダ
FUNCTION P.C.B.	–	lead free solder / 無鉛ハンダ
OPERATION P.C.B.	–	lead free solder / 無鉛ハンダ
MAIN P.C.B.	–	lead free solder / 無鉛ハンダ
VIDEO P.C.B.	lead free solder / 無鉛ハンダ	lead free solder / 無鉛ハンダ

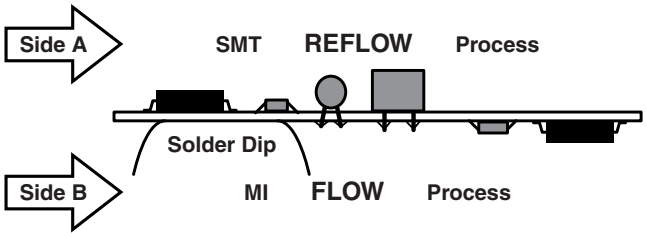

Among some types of lead free solder currently available, it is recommended to use one of the following types for the repair work.

- Sn + Ag + Cu (tin + silver + copper)
- Sn + Cu (tin + copper)
- Sn + Zn + Bi (tin + zinc + bismuth)

Caution:

1. As the melting point temperature of the lead free solder is about 30°C to 40°C (50°F to 70°F) higher than that of the lead solder, be sure to use a soldering iron suitable to each solder.
2. If lead solder must be used, be sure to remove lead free solder from each terminal section of the parts to be replaced and from the area around it completely before soldering, or make sure that the lead free solder and lead solder melt together fully.

無鉛ハンダにはいくつかの種類がありますが、修理時には下記のような無鉛ハンダの使用を推奨します。

・Sn+Ag+Cu(錫+銀+銅)
・Sn+Cu(錫+銅)
・Sn+Zn+Bi(錫+亜鉛+ビスマス)

注意：

1. 無鉛ハンダの融点温度は通常の鉛入りハンダに比べ30～40℃程度高くなっていますので、それぞれのハンダに合ったハンダごてをご使用ください。
2. 鉛入りハンダを使わざるを得ない場合は、あらかじめ交換する部品端子部やその周辺部の無鉛ハンダをすべて取り除くか、あるいは無鉛ハンダと鉛入りハンダが十分に溶けた状態となるようにハンダ付けしてください。

■ FRONT PANELS

RX-V559 (U, C models)

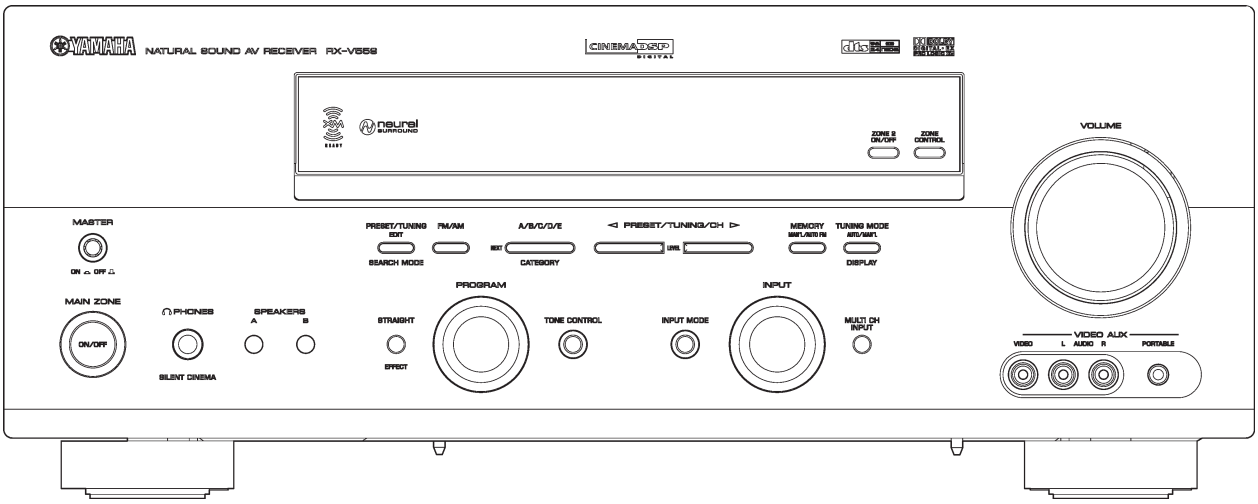

RX-V559 (R, T, K, A, G, E, L models)

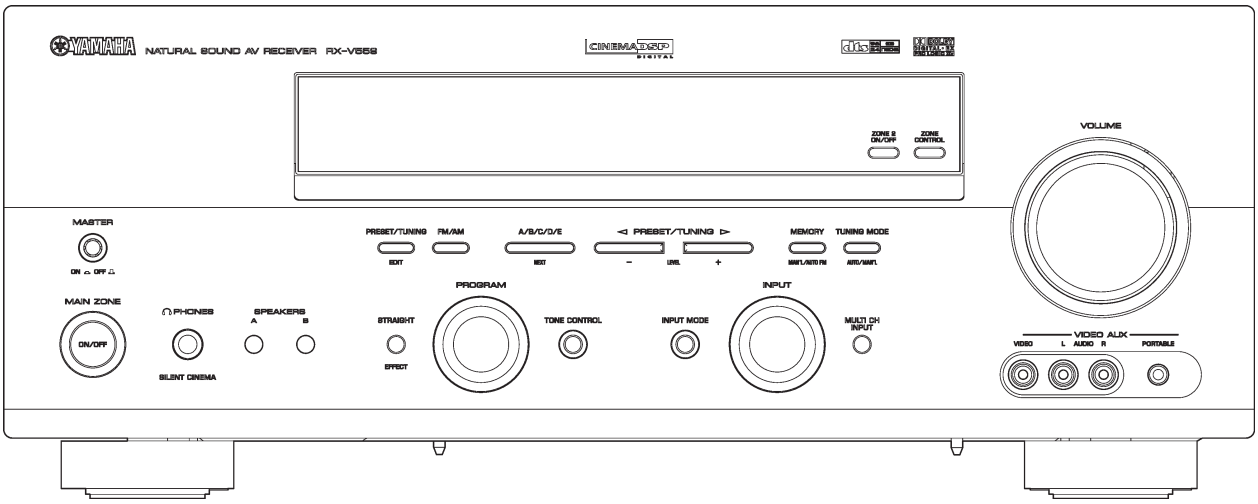

HTR-5950 (U, C models)

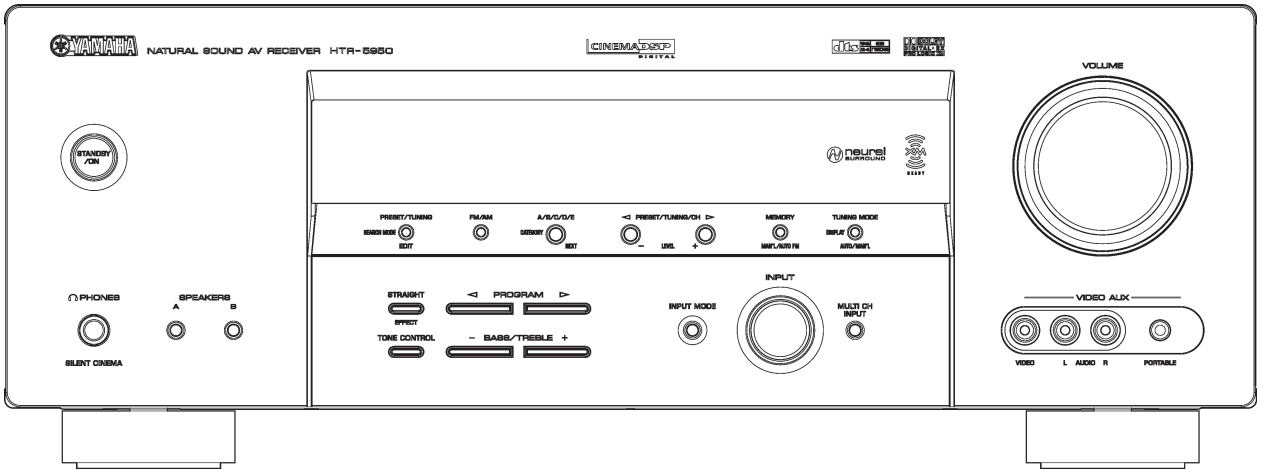

HTR-5950 (T, A models)

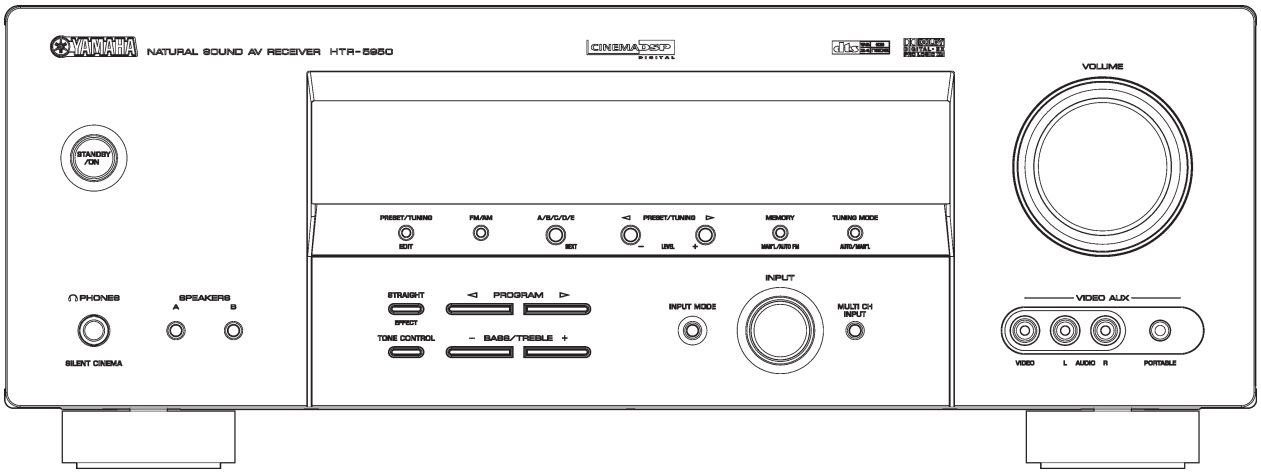

DSP-AX559 (J model)

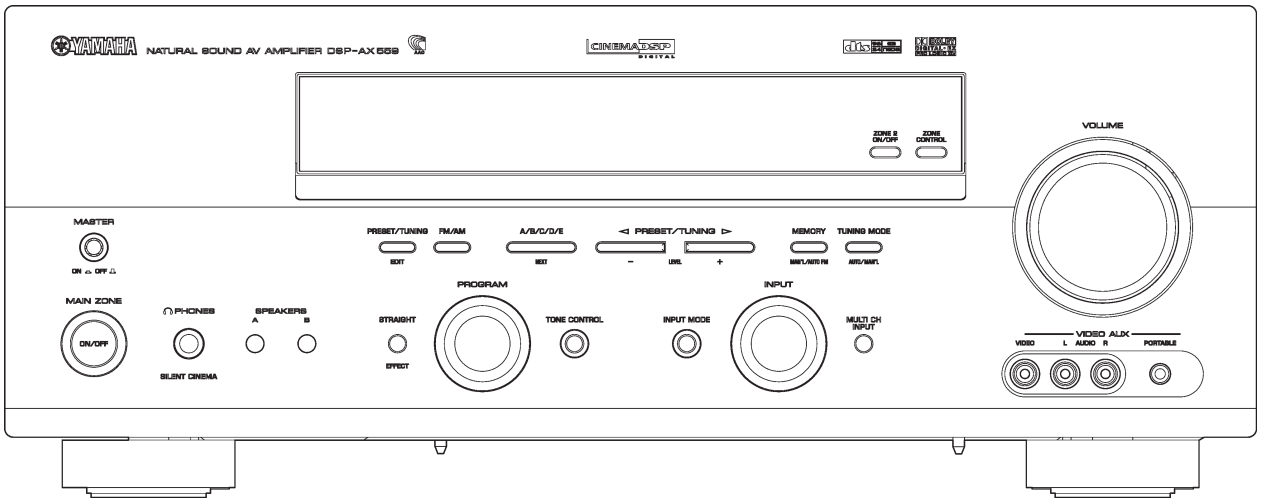

■ REAR PANELS

RX-V559 (U, C models)

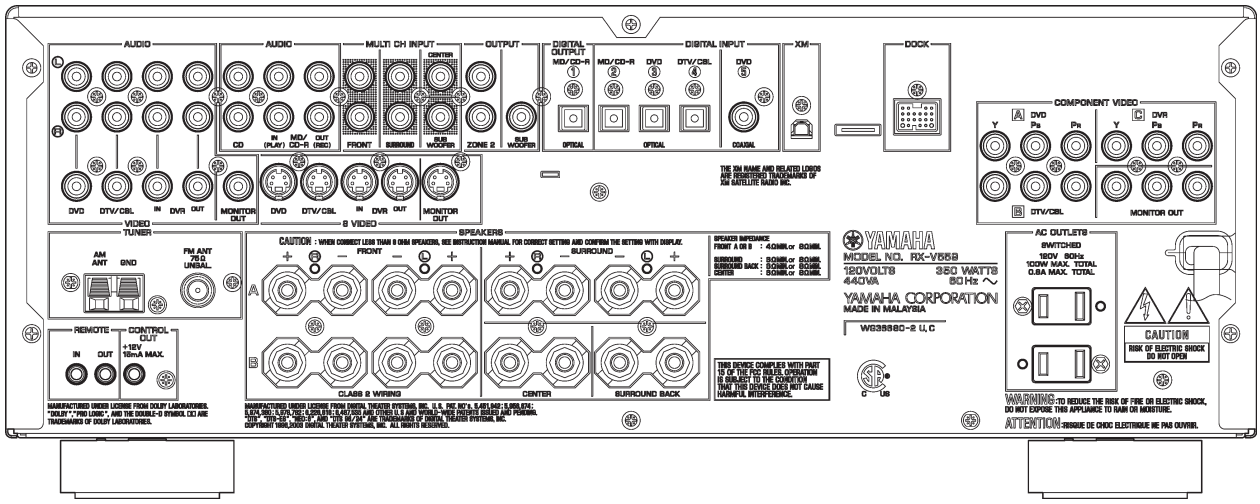

RX-V559 (R model)

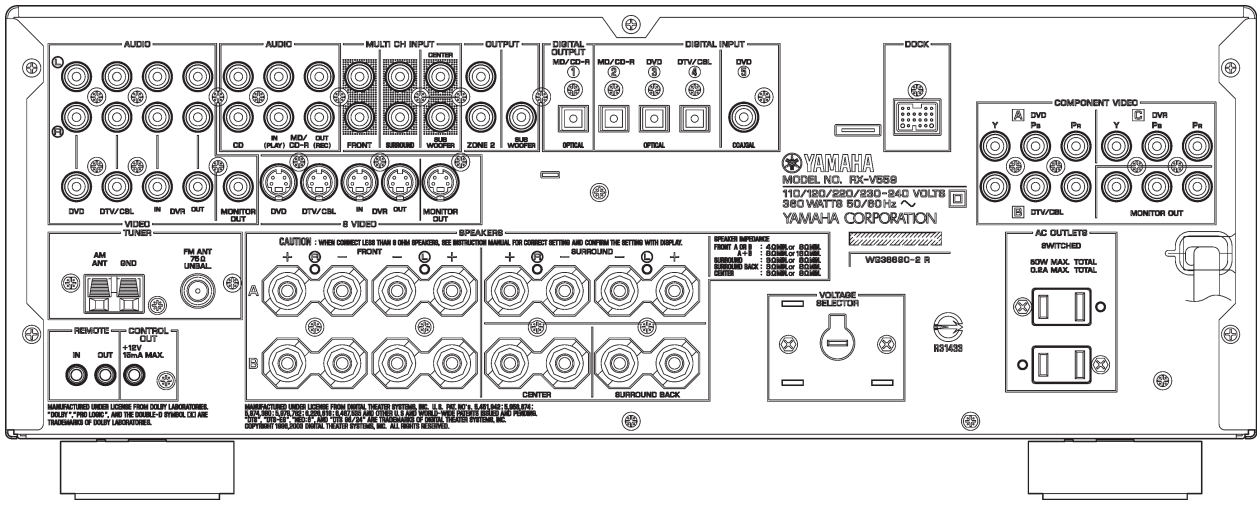

RX-V559 (T model)

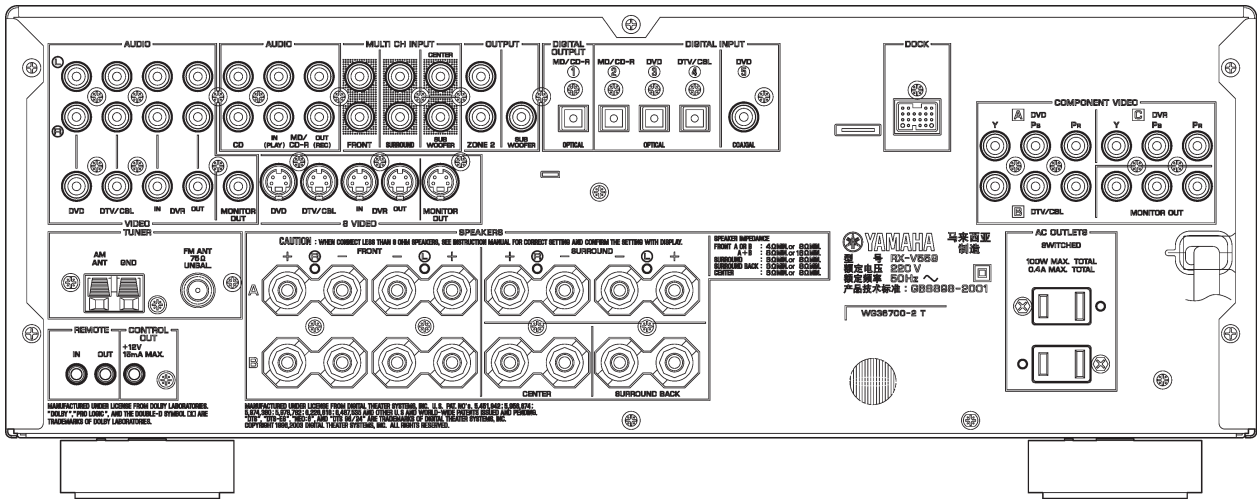

RX-V559 (K model)

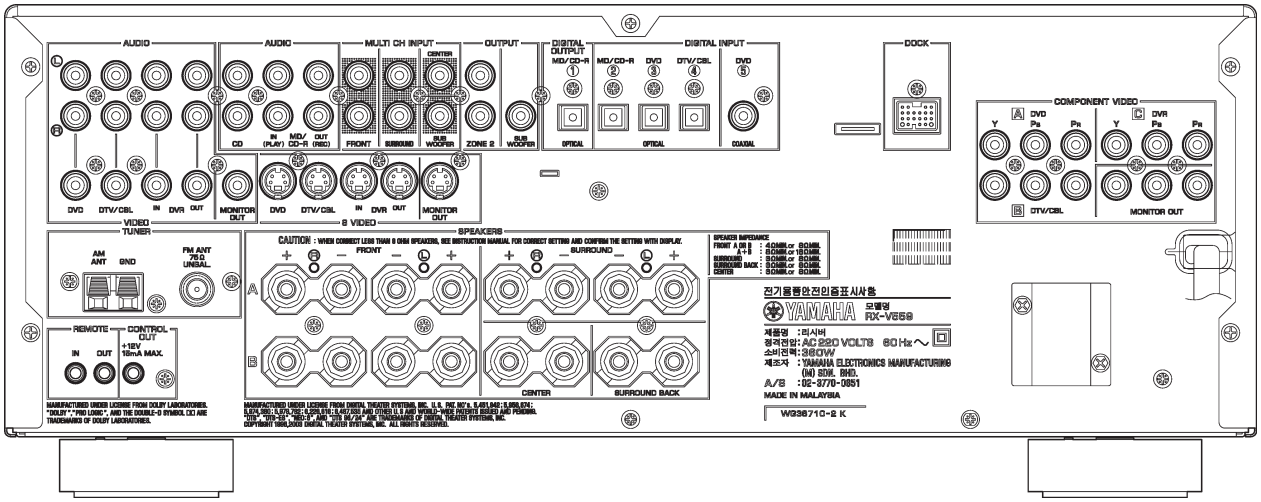

RX-V559 (A model)

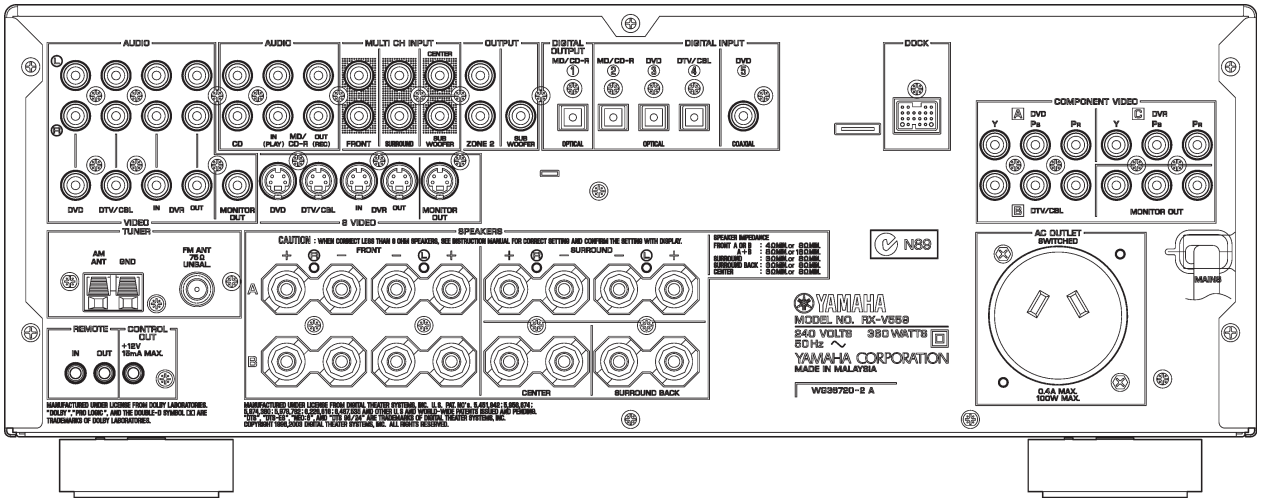

RX-V559 (G, E models)

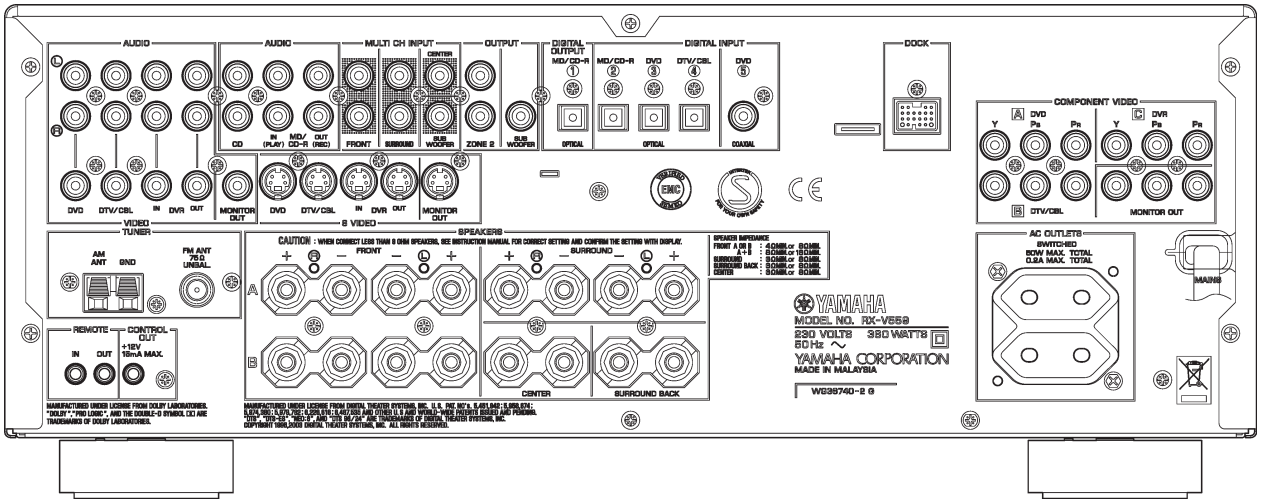

RX-V559 (L model)

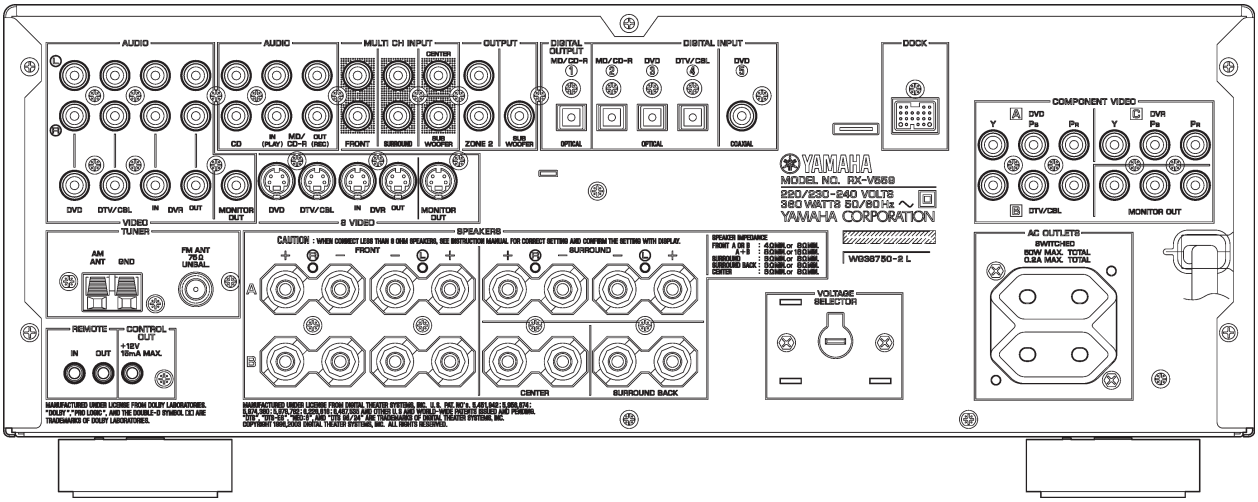

HTR-5950 (U, C models)

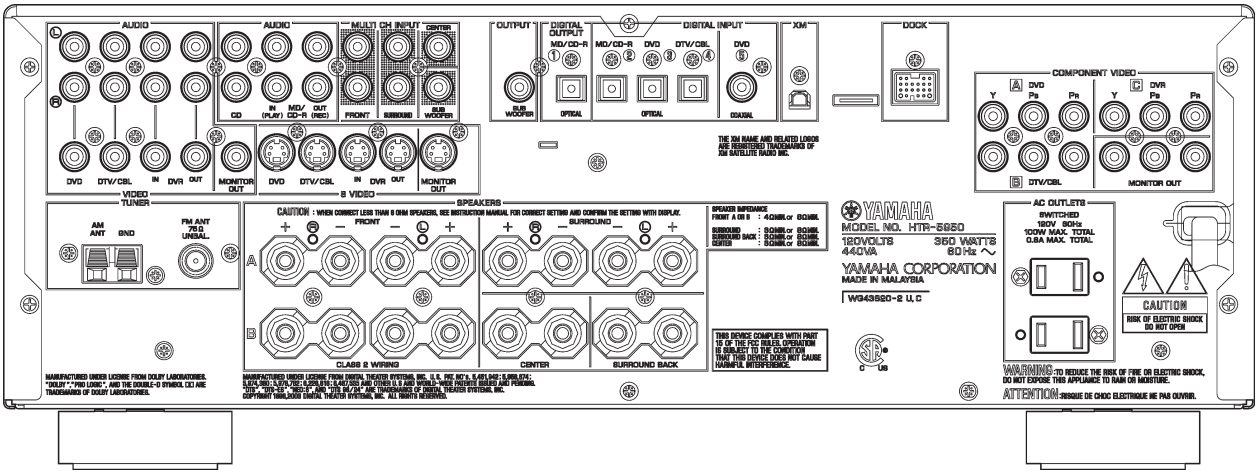

HTR-5950 (T model)

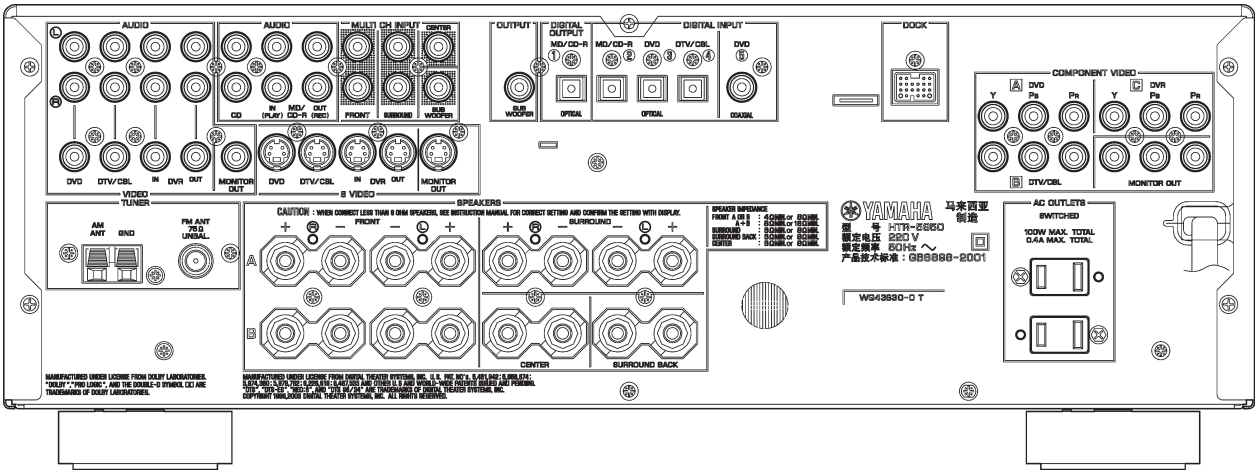

HTR-5950 (A model)

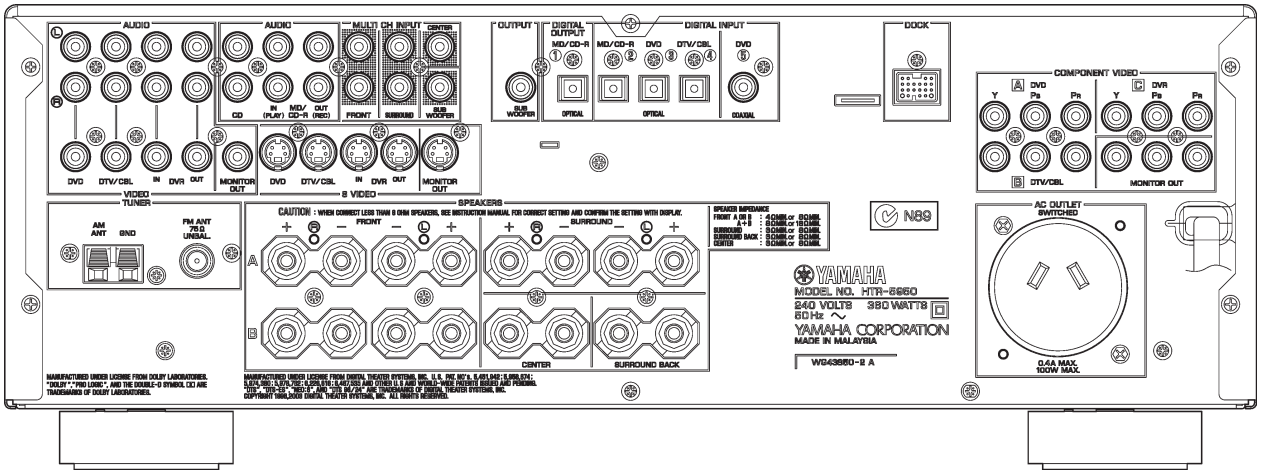

DSP-AX559 (J model)

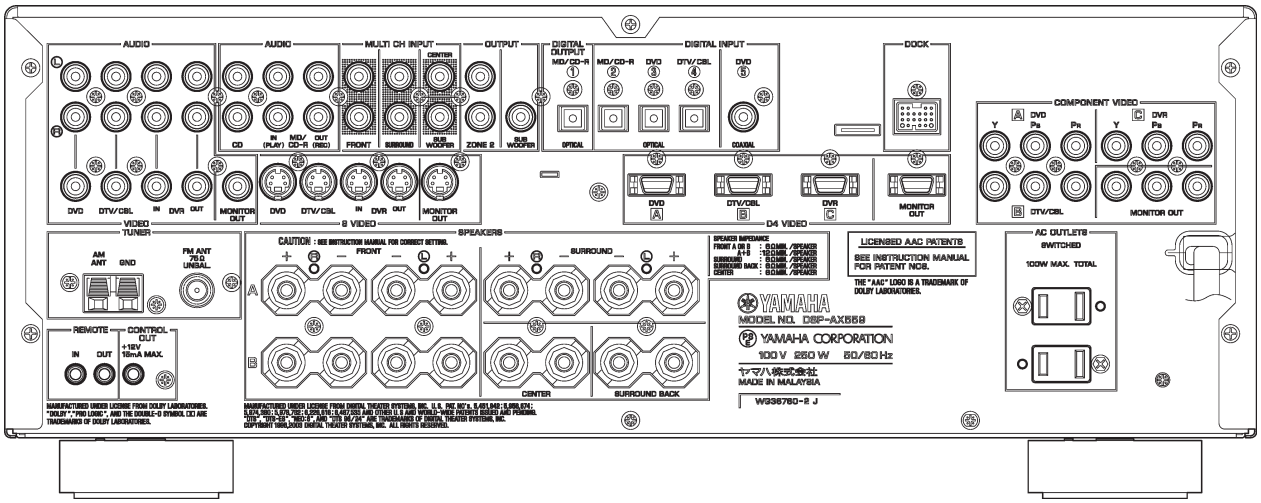

■ REMOTE CONTROL PANELS

RAV322

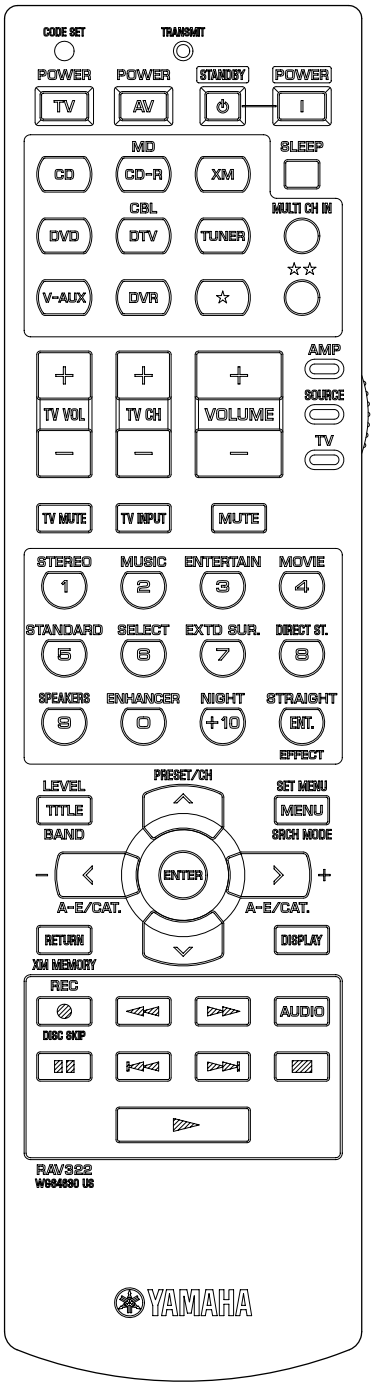

RAV323

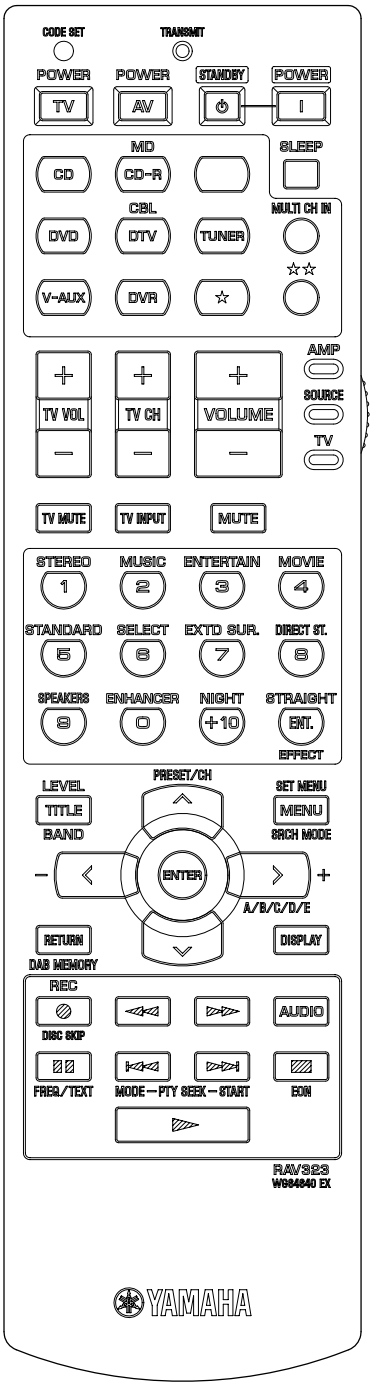

RX-V559 (U, C models)
HTR-5950 (U, C models)

RX-V559 (R, T, K, A, G, E, L models)
HTR-5950 (T, A models)
DSP-AX559 (J model)

■ SPECIFICATIONS / 参考仕様

■ Audio Section / オーディオ部

Minimum RMS Output Power (Power Amp. Section) / 定格出力 (パワーアンプ部)
[RX-V559]
(20 Hz to 20 kHz, 0.06 % THD, 8 ohms)
FRONT L/R ..... 95 W + 95 W
CENTER ..... 95 W
SURROUND L/R ..... 95 W + 95 W
SURROUND BACK ..... 95 W
[HTR-5950]
(1 kHz, 0.7 % THD, 8 ohms)
FRONT L/R ..... 110 W + 110 W
CENTER ..... 110 W
SURROUND L/R ..... 110 W + 110 W
SURROUND BACK ..... 110 W
[DSP-AX559] (J model)
(20 Hz to 20 kHz, 0.09 % THD, 6 ohms)
FRONT L/R ..... 95 W + 95 W
CENTER ..... 95 W
SURROUND L/R ..... 95 W + 95 W
SURROUND BACK ..... 95 W

Maximum Power / 実用最大出力 (EIAJ) (1 kHz, 10 % THD)
[RX-V559/HTR-5950] (R, T, K, L models)
FRONT L/R (8 ohms) ..... 135 W
CENTER (8 ohms) ..... 135 W
SURROUND L/R (8 ohms) ..... 135 W
SURROUND BACK (8 ohms) ..... 135 W
[DSP-AX559] (J model)
FRONT L/R (6 ohms) ..... 135 W
CENTER (6 ohms) ..... 135 W
SURROUND L/R (6 ohms) ..... 135 W
SURROUND BACK (6 ohms) ..... 135 W

Maximum Power Per Channel / MAXパワー (SP IMPEDANCE SET: 8 ohms Minimum/1 kHz, 0.7 % THD 4ohms)
[RX-V559/HTR-5950] (G, E models)
FRONT L/R ..... 145 W + 145 W
CENTER ..... 145 W
SURROUND L/R ..... 145 W + 145 W
SURROUND BACK ..... 145 W

IEC Power / IECパワー (1 kHz, 0.06 % THD 8ohms)
[RX-V559/HTR-5950] (G, E, L models)
FRONT L/R ..... 105 W + 105 W

Dynamic Power Per Channel / ダイナミックパワー (IHF)
[RX-V559/HTR-5950]
FRONT L/R (8/6/4/2 ohms) ..... 130/165/195/240 W
[DSP-AX559] (J model)
FRONT L/R (–/6/4/2 ohms) ..... –/135/165/210 W

Dynamic Headroom / ダイナミックヘッドルーム (8 ohms)
[RX-V559/HTR-5950] (U, C models) ..... 1.6 dB

Damping Factor / ダンピングファクタ
FRONT L/R (20 Hz to 20 kHz, SPEAKER-A) ..... 120 or more

Input Sensitivity/Input Impedance / 入力感度/入力インピーダンス
CD, etc. ..... 200 mV / 47 k-ohms
MULTI CH IN
FRONT L/R, CENTER, SURROUND L/R, SUBWOOFER
..... 200 mV / 47 k-ohms

Maximum Input Signal Level / 最大許容入力 (1 kHz, 0.5% THD)
CD, etc. (Effect On) ..... 2.2 V or more

Output Level/Output Impedance / 出力電圧/出力インピーダンス
REC OUT ..... 200 mV / 1.2 k-ohms
SUBWOOFER (2ch STEREO & FRONT SP: Small)
..... 4 V / 1.2 k-ohms
[RX-V559/DSP-AX559]
ZONE2 OUT ..... 200 mV / 1.2 k-ohms

Headphone Jack Rated Output/Impedance / ヘッドフォン出力/出力インピーダンス
CD, etc. (1 kHz, 50 mV, 8 ohms) ..... 150 mV / 100 ohms

Frequency Response / 周波数特性
CD, etc. to FRONT L/R (10 Hz to 100 kHz) ..... +0/-3.0 dB

Total Harmonic Distortion / 全高調波歪率 (50 W, 8 ohms)
CD, etc. (2ch STEREO) to FRONT L/R SP OUT .... 0.06 % or less

Signal to Noise Ratio / 信号対雑音比 (IHF-A Network)
CD, etc. (Input shorted) SP OUT
250 mV ..... 100 dB or more

Residual Noise / 残留ノイズ (IHF-A Network)
FRONT L/R SP OUT ..... 150 μV or less

Channel Separation / チャンネルセパレーション
CD, etc. (Input 5.1 k-ohms shorted, 1 kHz/10 kHz)
..... 60 dB or more/45 dB or more

Tone Control Characteristics / トーンコントロール特性
BASS
Boost/Cut ..... ±10 dB (60 Hz)
TREBLE
Boost/Cut ..... ±10 dB (20 kHz)

Filter Characteristics / フィルター特性
FRONT L/R, CENTER, SURROUND L/R, SURROUND BACK SP Small (H.P.F.)
..... fc= 40/60/80/90/100/110/120/160/200 Hz / 12 dB/oct.
SUBWOOFER (L.P.F.)
..... fc= 40/60/80/90/100/110/120/160/200 Hz / 24 dB/oct.

■ Video Section / ビデオ部

Video Signal Type (Gray Back) / ビデオ信号方式（グレーバック）
U, C, R, K, J models ..... NTSC
T, A, G, E, L models ..... PAL

Video Signal Type (Video Conversion) / ビデオ信号方式（ビデオコンバージョン）
U, C, R, T, K, A, G, E, L, J models ..... NTSC/PAL

Composite Video Signal Level / コンポジットビデオ信号
..... 1 Vp-p / 75 ohms

S-Video Signal Level / Sビデオ信号
Y ..... 1 Vp-p / 75 ohms
C ..... 0.286 Vp-p / 75 ohms

Component Signal Level / コンポーネントビデオ信号
Y ..... 1 Vp-p / 75 ohms
Cb/Cr ..... 0.7 Vp-p / 75 ohms

D4-Video Signal Level / D4端子ビデオ信号 (J model)
Y ..... 1 Vp-p / 75 ohms
Cb/Cr ..... 0.7 Vp-p / 75 ohms

Video Maximum Input Level / ビデオ最大許容入力
VIDEO CONV. OFF ..... 1.5 Vp-p or more

Signal to Noise Ratio / 信号対雑音比 ..... 50 dB or more

Monitor Out Frequency Response / モニターアウト周波数帯域 (VIDEO CONV. OFF)
Component video signal level ..... 5 Hz to 60 MHz, -3 dB
D4-video signal level (J model) ..... 5 Hz to 60 MHz, -3 dB

■ FM Section / FM部

Tuning Range / 受信周波数範囲
U, C models ..... 87.5 to 107.9 MHz
R, L models ..... 87.5 to 108.0 / 87.50 to 108.00 MHz
T, K, A, G, E models ..... 87.50 to 108.00 MHz
J model ..... 76.0 to 90.0 MHz

50 dB Quieting Sensitivity / 50 dB SN感度 (IHF) (1 kHz, 100 % Mod.)
Mono / Stereo ..... 2.0 μV (17.3 dBf) / 25 μV (39.2 dBf)

Usable Sensitivity / 実用感度 (IHF)
Mono ..... 1.0 μV (11.2 dBf)

Selectivity / 選択度 (at 400 kHz) ..... 70 dB

Signal to Noise Ratio / 信号対雑音比 (IHF)
Mono / Stereo ..... 76 dB / 70 dB

Harmonic Distortion / 歪率 (1 kHz)
Mono/Stereo ..... 0.2 / 0.3 %

Stereo Separation / ステレオセパレーション
1 kHz ..... 42 dB

Frequency Response / 周波数特性
20 Hz to 15 kHz ..... +0.5 / -2 dB

Antenna Input / アンテナ入力 ..... 75 ohms unbalanced

■ AM Section / AM部

Tuning Range / 受信周波数範囲
U, C models ..... 530 to 1,710 kHz
R, L models ..... 530 to 1,710 / 531 to 1,611 kHz
T, K, A, G, E, J models ..... 531 to 1,611 kHz

Usable Sensitivity / 実用感度 ..... 300 μV/m

Antenna / アンテナ入力 ..... Loop antenna

■ General / 総合

Power Supply / 電源電圧
- U, C models ..... AC 120 V, 60 Hz
- R model ..... AC 110/120/220/230-240 V, 50/60 Hz
- T model ..... AC 220 V, 50 Hz
- K model ..... AC 220 V, 60 Hz
- A model ..... AC 240 V, 50 Hz
- G, E models ..... AC 230 V, 50 Hz
- L model ..... AC 220/230-240 V, 50/60 Hz
- J model ..... AC 100V, 50/60 Hz

Power Consumption / 消費電力
- U, C models ..... 350 W / 440 VA
- R, T, K, A, G, E, L models ..... 360 W
- J model ..... 250 W

Standby Power Consumption (reference data) / 待機時消費電力（参考値) 0.1 W

Maximum Power Consumption (R model)
- 6ch Drive, 10 % THD ..... 700 W

AC Outlets / ACアウトレット
- 2 Switched Outlets
  - U, C, T, J models ..... 100 W max. total
  - R, G, E, L models ..... 50 W max. total
- 1 Switched Outlet
  - A model ..... 100 W max.

Dimensions / 寸法 (W x H x D)
- **[RX-V559/DSP-AX559]**
  ..... 435 x 171 x 393.2 mm (17-1/8" x 6-3/4" x 15-1/2")
- **[HTR-5950]**
  ..... 435 x 161 x 393.2 mm (17-1/8" x 6-5/16" x 15-1/2")

Weight / 質量
- **[RX-V559/DSP-AX559]**
  ..... 11.0 kg (24 lbs. 4 oz.)
- **[HTR-5950]**
  ..... 10.5 kg (23 lbs. 2 oz.)

Finish / 仕上げ
- **[RX-V559]**
  - Gold color ..... R, T, K models
  - Black color ..... U, C, R, A, G, E models
  - Titanium color ..... C, R, K, G, E, L models
- **[HTR-5950]**
  - Gold color ..... T model
  - Black color ..... U, C models
  - Silver color ..... U, C, A models
- **[DSP-AX559]**
  - Gold color ..... J model

Accessories / 付属品
- Remote control x 1, Batteries x 2, Indoor FM antenna x 1, AM loop antenna x 1

* Specifications are subject to change without notice due to product improvements.

※ 参考仕様および外観は予告なく変更されることがあります。

U ..... U.S.A. model	C ..... Canadian model
R ..... General model	T ..... Chinese model
K ..... Korean model	A ..... Australian model
G ..... European model	E ..... South European model
L ..... Singapore model	J ..... Japanese model

Manufactured under license from Dolby Laboratories.
"Dolby", "Pro Logic", and the double-D symbol are trademarks of Dolby Laboratories.

ドルビーラボラトリーズからの実施権により製造されています。「ドルビー」、「PRO LOGIC」、「Surround EX」およびダブルD記号は、ドルビーラボラトリーズの商標です。

Manufactured under license from Digital Theater Systems, Inc.
"DTS", "DTS-ES", "NEO:6", and "DTS 96/24" are trademarks of Digital Theater Systems, Inc. Copyright 1996, 2003 Digital Theater Systems, Inc. All right reserved.

DTS、DTS-ES Extended Surround、NEO:6およびDTS96/24はデジタルシアターシステムズの登録商標です。

iPod®
"iPod" is a trademark of Apple Computer, Inc., registered in the U.S. and other countries.

iPodは、米国およびその他の国々で登録されたApple Computer, Inc.の商標または登録商標です。

SILENT ™
CINEMA
"SILENT CINEMA" is a trademark of YAMAHA CORPORATION.

「サイレントシネマ　SILENT CINEMA」はヤマハ株式会社の登録商標です。

READY
The XM name and related logos are registered trademarks of XM Satellite Radio Inc.

Neural Surround™ name and related logos are trademarks owned by Neural Audio Corporation.

AAC
AACロゴマークはドルビーラボラトリーズの商標です。

• DIMENSIONS / 寸法図

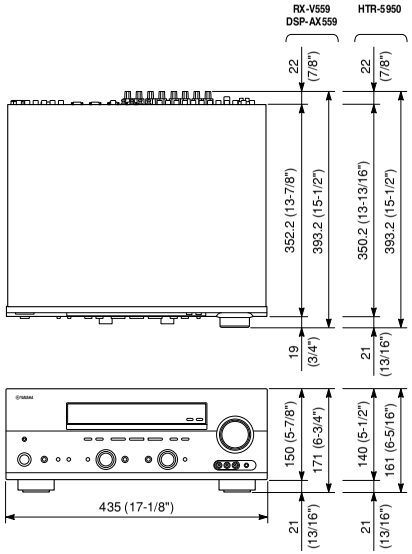

Unit: mm (inch)
単位：mm（インチ）

• **Set Menu Table /** セットメニュー

CATEGORY	MAIN MENU	SUB MENU	SELECT MENU	VALUE [INITIAL]
BASIC SETUP			ROOM	S / [M] / L
			SUBWOOFER	[YES] / NONE
			SPEAKER	2spk / 3spk / 4 spk / 5spk / [6spk]
			SETUP	OK / CANCEL
			CHECK OK?	YES / NO
MANUAL SETUP	1 SOUND MENU	A) SPEAKER SET	FRONT : LARGE	SMALL / [LARGE]
			CENTER : SML	NONE / [SML] / LRG
			SURROUND L/R : SML	NONE / [SML] / LRG
			SURROUND BACK : SML	NONE / [SML] / LRG
			PRESENCE : NONE	[NONE] / YES
			LFE/BASS OUT : BOTH	SWFR / FRONT / [BOTH]
			CROSS OVER : 80Hz	40 / 60 / [80] / 100 / 110 / 120 / 160 / 200 Hz
			SUBWOOFER PHASE : NORMAL	[NORMAL] / REVERSE
		B) SPEAKER LEVEL	FL ·····||·····	-10dB to +10dB [CENTER 0dB], 0.5dB step
			FR ·····||·····	
			C ·····||·····	
			SL ·····||·····	
			SR ·····||·····	
			SB ·····||·····	
			SWFR ·····||·····	
		C) SP DISTANCE	UNIT	feet / meters
			FRONT L : 10.0ft	feet: 1.0 to 80.0 ft [10.0ft], 0.5 ft step meters: 0.30 to 24.00 m [3.00m], 0.10 m step
			FRONT R : 10.0ft	
			CENTER : 10.0ft	
			SURR L : 10.0ft	
			SURR R : 10.0ft	
			SB : 7.0ft	
			SWFR : 10.0ft	
			FRONT L : 3.00m	
			FRONT R : 3.00m	
			CENTER : 3.00m	
			SURR L : 3.00m	
			SURR R : 3.00m	
			SB : 2.10m	
			SWFR : 3.00m	
		D) CENTER GEQ	100Hz ·····||····· 0dB	-6.0 dB to +6.0 dB [0.0 dB], 0.5 dB step
			300Hz ·····||····· 0dB	
			1kHz ·····||····· 0dB	
			3kHz ·····||····· 0dB	
			10kHz ·····||····· 0dB	
			TEST : OFF	[OFF] / ON
		E) LFE LEVEL	SPEAKER LFE : 0dB	-20 dB to 0 dB [0 dB], 1 dB step
			HEADPHONE LFE : 0dB	-20 dB to 0 dB [0 dB], 1 dB step
		F) DYNAMIC RANGE	SPEAKER	MIN / STD / [MAX]
			HEADPHONE	MIN / STD / [MAX]
		G) AUDIO SET	MUTING TYPE : FULL	[FULL] / -20 dB
			AUDIO DELAY : 0ms	0 ms to 160 ms, 1 ms step
			TONE BYPASS : AUTO	[AUTO] / OFF
			DUAL MONO : MAIN	[MAIN] / SUB / ALL (J model)
	2 INPUT MENU	A) I/O ASSIGNMENT	CMPNT-V INPUT [A]	[DVD] / DTV/CBL / V-AUX / VCR / DVR
			CMPNT-V INPUT [B]	DVD / [DTV/CBL] / V-AUX / VCR / DVR
			CMPNT-V INPUT [C]	DVD / DTV/CBL / V-AUX / VCR / [DVR]
			OPTICAL OUT (1)	PHONO / CD / [MD/CD-R] / DVD / DTV/CBL / V-AUX / VCR / DVR
			OPTICAL IN (2)	PHONO / CD / [MD/CD-R] / DVD / DTV/CBL / V-AUX / VCR / DVR
			OPTICAL IN (3)	PHONO / CD / MD/CD-R / [DVD] / DTV/CBL / V-AUX / VCR / DVR
			OPTICAL IN (4)	PHONO / CD / MD/CD-R / DVD / [DTV/CBL] / V-AUX / VCR / DVR
			COAXIAL IN (5)	PHONO / [CD] / MD/CD-R / DVD / DTV/CBL / V-AUX / VCR / DVR
		B) INPUT MODE		[AUTO] / LAST
		C) INPUT RENAME		PHONO / CD / MD/CD-R / DVD / DTV/CBL / V-AUX / VCR / DVR
		D) VOLUME TRIM		-6.0dB to +6.0dB [0dB] 0.5dB step PHONO / CD / MD/CD-R / DVD / DTV/CBL / V-AUX / VCR / DVR
	3 OPTION MENU	A) DISPLAY SET	DIMMER : 0	-4 to 0 [0], 1 step
			VIDEO CONV. : ON	OFF / [ON]
			OSD SHIFT : 0	-5 to +5, 1step
			GRAY BACK : AUTO	OFF / [AUTO]
		B) MEMORY GUARD	MEMORY GUARD : OFF	[OFF] / ON
		C) PARAM. INI		STEREO / MUSIC / ENTERTAINMENT / MOVIE THEATER / STANDARD
		D) MULTI ZONE SET	SP B : FRONT	[FRONT] / ZONE B
		E) XM RADIO SET (U model)	XM DISPLAY : 10S	[10S] / 30S / OFF
			XM ANTENNA : NONE	0% to 100 % / [NONE]
			SCROLL : CONT	[CONT] / ONCE

■ INTERNAL VIEW

• **RX-V559, DSP-AX559**

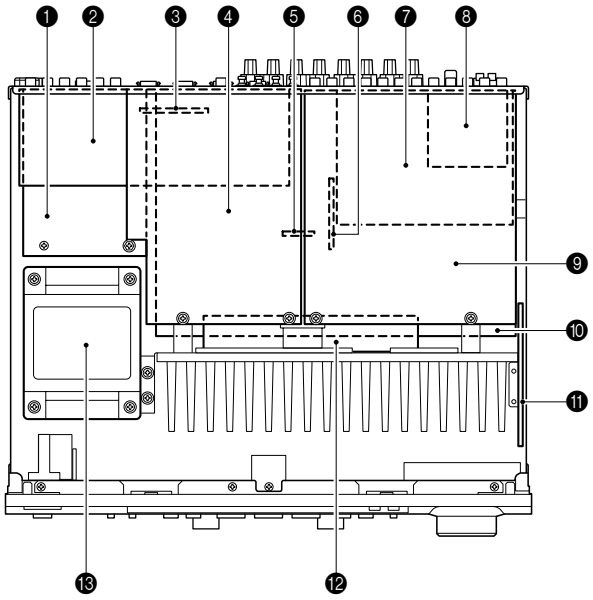

❶ OPERATION (4) P.C.B.
❷ FUNCTION (2) P.C.B.
❸ FUNCTION (3) P.C.B. (R, L models)
❹ DSP P.C.B.
❺ MAIN (5) P.C.B.
❻ MAIN (4) P.C.B.
❼ VIDEO P.C.B.
❽ Tuner
❾ FUNCTION (1) P.C.B.
❿ MAIN (1) P.C.B.
⓫ FUNCTION (4) P.C.B.
⓬ MAIN (2) P.C.B.
⓭ Power Transformer
⓮ OPERATION (5) P.C.B.
⓯ OPERATION (1) P.C.B.
⓰ OPERATION (6) P.C.B.
⓱ OPERATION (3) P.C.B.
⓲ OPERATION (2) P.C.B.

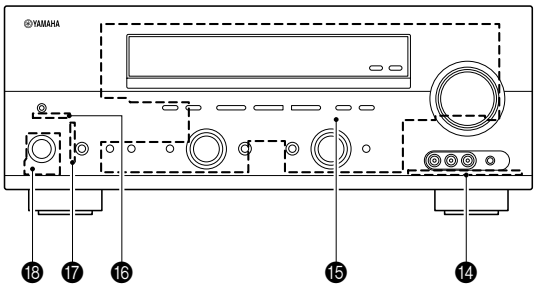

• **HTR-5950**

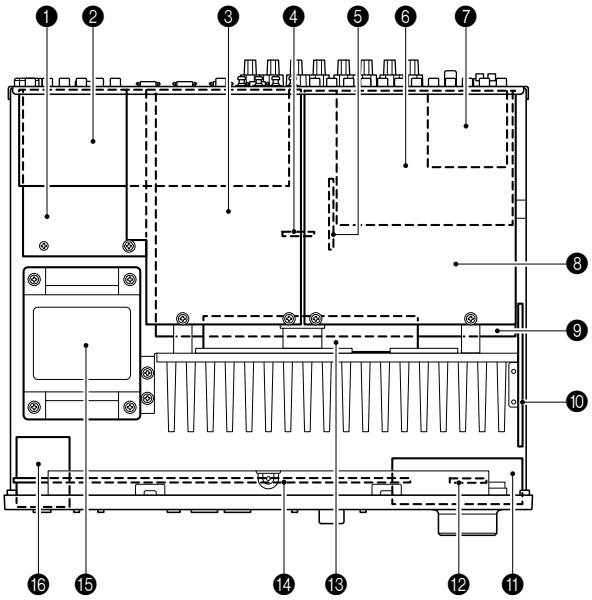

❶ OPERATION (4) P.C.B.
❷ FUNCTION (2) P.C.B.
❸ DSP P.C.B.
❹ MAIN (5) P.C.B.
❺ MAIN (4) P.C.B.
❻ VIDEO P.C.B.
❼ Tuner
❽ FUNCTION (1) P.C.B.
❾ MAIN (1) P.C.B.
❿ FUNCTION (4) P.C.B.
⓫ OPERATION (5) P.C.B.
⓬ OPERATION (6) P.C.B.
⓭ MAIN (2) P.C.B.
⓮ OPERATION (1) P.C.B.
⓯ Power Transformer
⓰ OPERATION (3) P.C.B.

RX-V559/DSP-AX559

■ DISASSEMBLY PROCEDURES / 分解手順

(Remove parts in the order as numbered.)
Disconnect the power cable from the AC outlet.

1. Removal of Top Cover
a. Remove 4 screws (①), 5 screws (②) and 1 screw (③). (Fig. 1)
b. Slide the Top Cover rearward to remove it. (Fig. 1)

2. Removal of Front Panel Unit
a. Remove 2 Knobs. (Fig. 1)
b. Remove 1 screw (④) and then remove the Support Top. (Fig. 1)
c. Remove 6 screws (⑤). (Fig. 1)
d. Remove the Front Panel Unit. (Fig. 1)

3. Removal of Plate Side
a. Remove 2 push rivets (⑥). (Fig. 1)
b. Remove the Plate Side L/R. (Fig. 1)

4. Removal of Sub Chassis Unit
a. Remove 2 screws (⑦) and then slide the Sub Chassis Unit forward. (Fig. 1)
b. Remove a push rivet (⑧). (Fig. 1)
c. Remove the Barrier/FFC. (Fig. 1)
d. Remove CB5, CB203, CB205 and CB312. (Fig. 1)
e. Remove the Sub Chassis Unit. (Fig. 1)

(番号順に部品を取り外してください。)
AC電源コンセントから、電源コードを抜いてください。

1. トップカバーの外し方
a. ①のネジ4本、②のネジ5本、③のネジ1本を外します。(Fig. 1)
b. トップカバーを後方へスライドさせ、取り外します。(Fig. 1)

2. フロントパネルユニットの外し方
a. ノブを2個取り外します。(Fig. 1)
b. ④のネジ1本を外し、サポートトップを取り外します。(Fig. 1)
c. ⑤のネジ6 本を外します。(Fig. 1)
d. フロントパネルユニットを取り外します。(Fig. 1)

3. プレートサイドL/Rの外し方
a. ⑥のプッシュリベット2本を外します。(Fig. 1)
b. プレートサイドL/Rを取り外します。(Fig. 1)

4. サブシャーシユニットの外し方
a. ⑦のネジ2本を外し、サブシャーシユニットを前方に引き出します。(Fig. 1)
b. ⑧のプシュリベット1本を外します。(Fig. 1)
c. バリアー/FFCを取り外します。(Fig. 1)
d. CB5、CB203、CB205、CB312を外します。(Fig. 1)
e. サブシャーシユニットを取り外します。(Fig. 1)

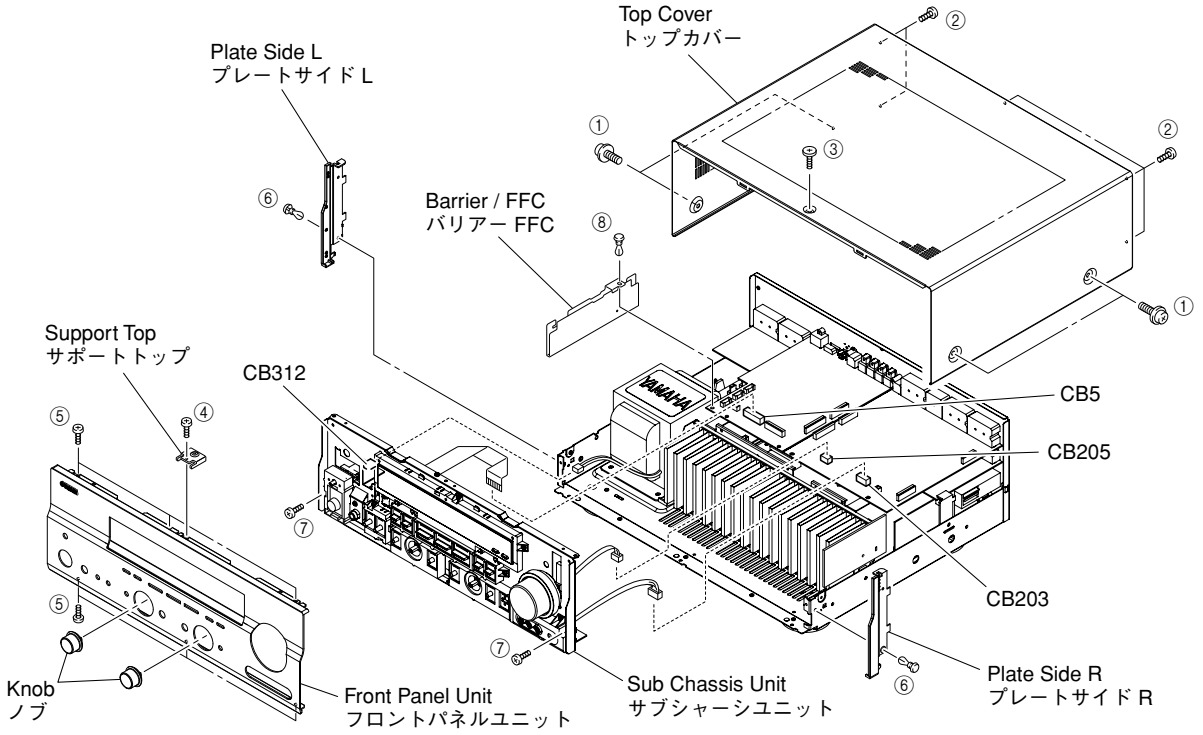

Fig. 1

5. Removal of FUNCTION (1) P.C.B.
a. Remove 2 screws (⑨). (Fig. 2)
b. Remove 8 screws (⑩). (Fig. 4)
c. Remove CB200-202, CB204, CB206 and CB207. (Fig. 2)
d. Remove the FUNCTION (1) P.C.B.. (Fig. 2)

6. Removal of DSP P.C.B.
a. Remove 2 screws (⑪). (Fig. 2)
b. Remove 7 screws (U, C models) / 6 screws (R, T, K, A, G, E, L, J models) (⑫). (Fig. 4)
c. Remove CB2-4, CB9 and CB57. (Fig. 2)
d. Remove the DSP P.C.B.. (Fig. 2)

7. Removal of VIDEO P.C.B.
a. Remove 1 push rivet (⑬). (Fig. 3)
b. Remove 6 screws (⑭). (Fig. 4)
c. Remove CB401 and CB402. (Fig. 3)
b. Remove the VIDEO P.C.B.. (Fig. 3)

5. FUNCTION(1)P.C.B.の外し方
a. ⑨のネジ2本を外します。(Fig. 2)
b. ⑩のネジ8本を外します。(Fig. 4)
c. CB200～202、CB204、CB206、CB207を外します。(Fig. 2)
d. FUNCTION(1)P.C.B.を取り外します。(Fig. 2)

6. DSP P.C.B.の外し方
a. ⑪のネジ2本を外します。(Fig. 2)
b. ⑫のネジ6本を外します。(Fig. 4)
c. CB2～4、CB9、CB57を外します。(Fig. 2)
d. DSP P.C.B.を取り外します。(Fig. 2)

7. VIDEO P.C.B.の外し方
a. ⑬のプッシュリベット1本を外します。(Fig. 3)
b. ⑭のネジ6本を外します。(Fig. 4)
c. CB401、CB402を外します。(Fig. 3)
d. VIDEO P.C.B.を取り外します。(Fig. 3)

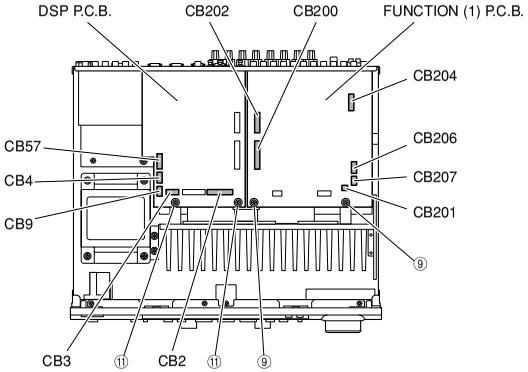

Fig. 2

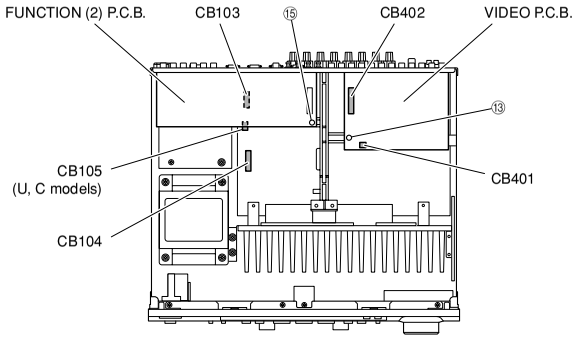

Fig. 3

8. Removal of FUNCTION (2) P.C.B.
a. Remove 1 push rivet (⑮). (Fig. 3)
b. Remove 5 screws (⑯). (Fig. 4)
c. Remove the FUNCTION (2) P.C.B.. (Fig. 3)

9. Removal of TUNER
a. Remove 3 screws (⑰). (Fig. 4)
b. Remove the TUNER. (Fig. 5)

10. Removal of MAIN (1), (2), (4) and (5) P.C.B.s
a. Remove the Artbase/P.C.B.. (Fig. 5)
b. Remove 2 screws (⑱), 1 screw (⑲), 2 screws (⑳) and 1 screw (㉑). (Fig. 5)
c. Remove 5 screws (㉒). (Fig. 4)
d. Remove CB103, CB104 and CB105 (U, C models). (Fig. 3)
e. Remove MAIN (1), (2), (4) and (5) P.C.B.s together with the Heat Sink. (Fig. 5)

8. FUNCTION(2)P.C.B.の外し方
a. ⑮のプッシュリベット1本を外します。(Fig. 3)
b. ⑯のネジ9本を外します。(Fig. 4)
c. FUNCTION(2)P.C.B.を取り外します。(Fig. 3)

9. TUNERの外し方
a. ⑰のネジ3本を外します。(Fig. 4)
b. TUNERを取り外します。(Fig. 5)

10. MAIN(1)、(2)、(4)、(5)P.C.B.の外し方
a. アートベース/PCBを取り外します。(Fig. 5)
b. ⑱のネジ2本、⑲のネジ1本、⑳のネジ2本、㉑のネジ1本を外します。(Fig. 5)
c. ㉒のネジ5本を外します。(Fig. 4)
d. CB103、CB104を外します。(Fig. 3)
e. MAIN(1)、(2)、(4)、(5)P.C.B.をヒートシンクと一緒に取り外します。(Fig. 5)

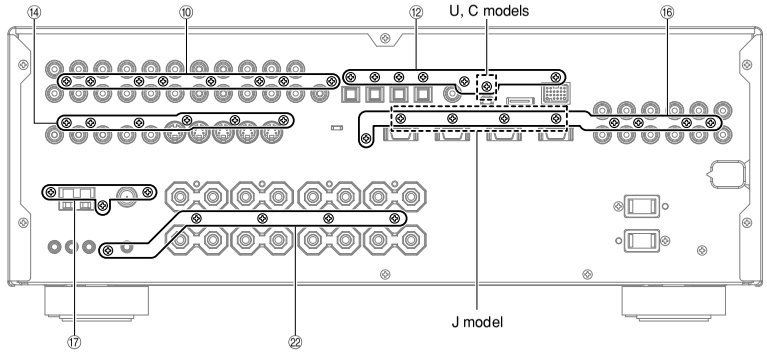

Fig. 4

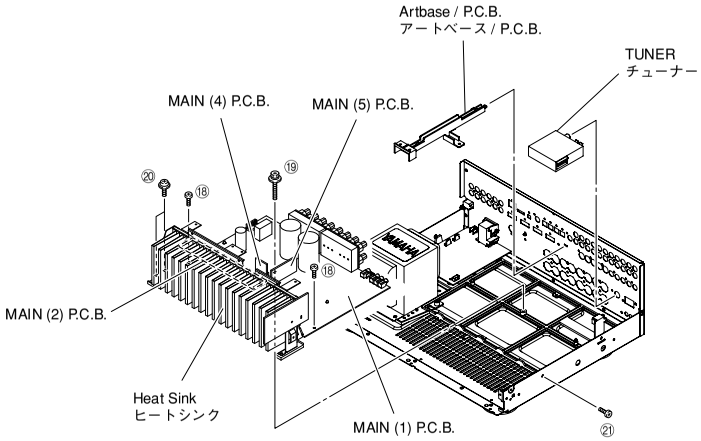

Fig. 5

When checking the P.C.B.:
- Put a Cloth over the equipment. Put the P.C.B.s together with the Heat Sink upright on the Cloth and check them. (Fig. 6)
- Reconnect all cables (connectors) that have been disconnected.
- When connecting the flat cable, use care for the polarity.
- The P.C.B. removed from the chassis does not work because its grounding is loose. Be sure to connect the ground of Rear Panel, MAIN (1) P.C.B. (G1001) and OPERATION (4) P.C.B. (G3001) to the chassis with a ground lead or the like. (Fig. 6)

P.C.B.チェックする場合
- 布を敷きます。その上にP.C.B.をヒートシンクと一緒に立ててチェックします。(Fig. 6)
- 外したケーブル(コネクター)をすべて接続してください。
- フラットケーブルを接続する際、極性に注意してください。
- シャーシから外したP.C.B.はアースが浮いて動作しませんので、MAIN(1)P.C.B.(G1001)、OPERATION(4)P.C.B.(G3001)のアースをリード線等でシャーシまたはGNDに接続してください。(Fig. 6)

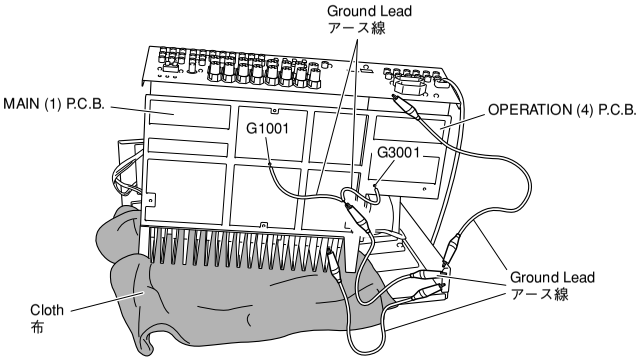

Fig. 6

HTR-5950

■ DISASSEMBLY PROCEDURES

(Remove parts in the order as numbered.)
Disconnect the power cable from the AC outlet.

1. Removal of Top Cover
a. Remove 4 screws (①), 5 screws (②) and 1 screw (③). (Fig. 1)
b. Slide the Top Cover rearward to remove it. (Fig. 1)

2. Removal of Front Panel Unit
a. Remove 6 screws (④). (Fig. 1)
b. Remove a push rivet (⑤). (Fig. 1)
c. Remove the Barrier/FFC. (Fig. 1)
d. Remove CB5, CB203, CB205 and CB310. (Fig. 1)
e. Remove the Front Panel Unit. (Fig. 1)

3. Removal of FUNCTION (1) P.C.B.
a. Remove 2 screws (⑥). (Fig. 2)
b. Remove 7 screws (⑦). (Fig. 4)
c. Remove CB200-202, CB204, CB206 and CB207. (Fig. 2)
d. Remove the FUNCTION (1) P.C.B.. (Fig. 2)

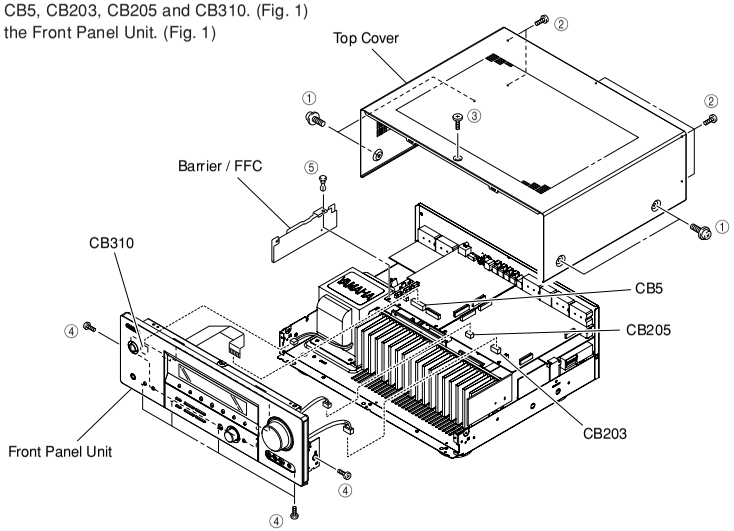

Fig. 1

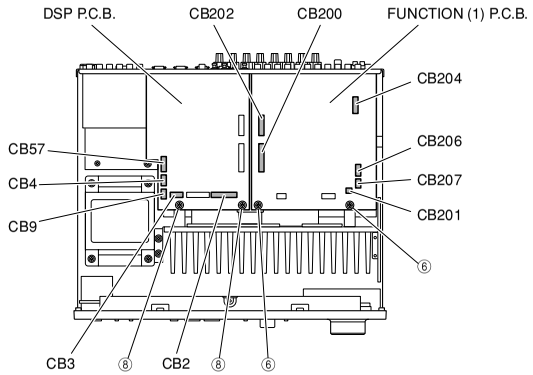

Fig. 2

4. Removal of DSP P.C.B.
a. Remove 2 screws (⑧). (Fig. 2)
b. Remove 7 screws (U, C models) / 6 screws (T, A models) (⑨). (Fig. 4)
c. Remove CB2-4, CB9 and CB57. (Fig. 2)
d. Remove the DSP P.C.B.. (Fig. 2)

5. Removal of VIDEO P.C.B.
a. Remove 1 push rivet (⑩). (Fig. 3)
b. Remove 6 screws (⑪). (Fig. 4)
c. Remove CB401 and CB402. (Fig. 3)
b. Remove the VIDEO P.C.B.. (Fig. 3)

6. Removal of FUNCTION (2) P.C.B.
a. Remove 1 push rivet (⑫). (Fig. 3)
b. Remove 5 screws (⑬). (Fig. 4)
c. Remove the FUNCTION (2) P.C.B.. (Fig. 3)

7. Removal of TUNER
a. Remove 3 screws (⑭). (Fig. 4)
b. Remove the TUNER. (Fig. 5)

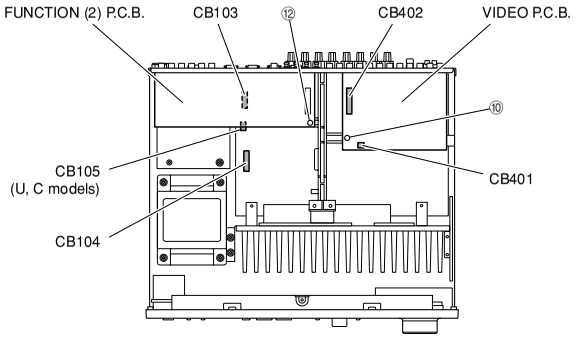

Fig. 3

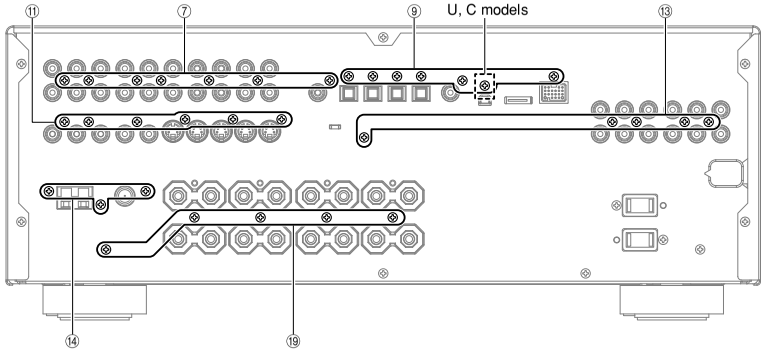

Fig. 4

8. Removal of MAIN (1), (2), (4) and (5) P.C.B.s
a. Remove the Artbase/P.C.B.. (Fig. 5)
b. Remove 2 screws (⑮), 1 screw (⑯), 2 screws (⑰) and 1 screw (⑱). (Fig. 5)
c. Remove 5 screws (⑲). (Fig. 4)
d. Remove CB103, CB104 and CB105 (U, C models). (Fig. 3)
e. Remove MAIN (1), (2), (4) and (5) P.C.B.s together with the Heat Sink. (Fig. 5)

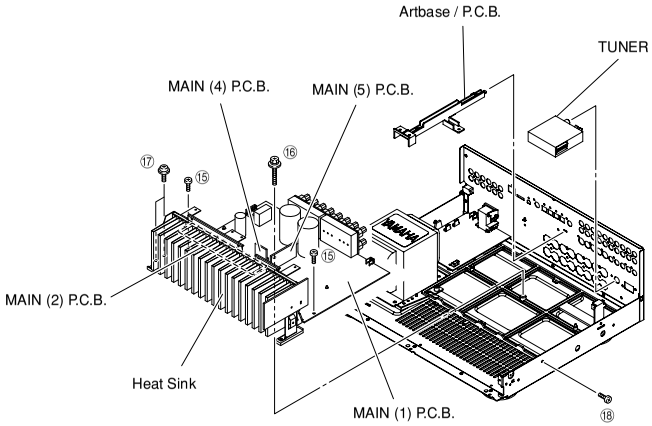

Fig. 5

When checking the P.C.B.:
- Put a Cloth over the equipment. Put the P.C.B.s together with the heat sink upright on the Cloth and check them. (Fig. 6)
- Reconnect all cables (connectors) that have been disconnected.
- When connecting the flat cable, use care for the polarity.
- The P.C.B. removed from the chassis does not work because its grounding is loose. Be sure to connect the ground of Rear Panel, MAIN (1) P.C.B. (G1001) and OPERATION (4) P.C.B. (G3001) to the chassis with a ground lead or the like.

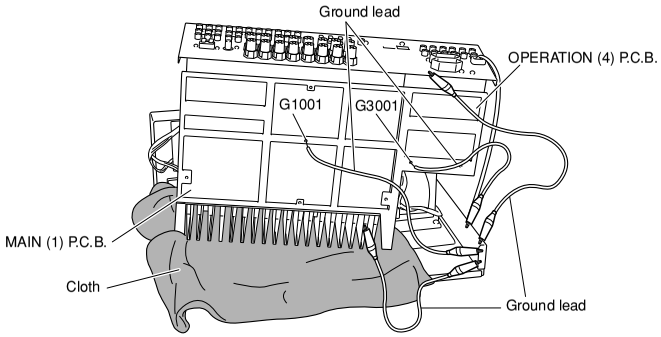

Fig. 6

■ SELF DIAGNOSIS FUNCTION (DIAG)／自己診断機能（ダイアグ）

This unit has self diagnosis functions that are intended for inspection, measurement and location of faulty point.
There are 23 DIAG menu items, each of which has sub-menu items.
Listed in the table below are menu items and sub-menu items.
Note that not all menu items listed will apply to the models covered in this service manual.

本機には、検査、測定、不良個所の発見を目的にした自己診断機能(ダイアグ)があります。
ダイアグメニューは23個あり、そのそれぞれにサブメニューがあります。（ダイアグのメニュー操作は本体で行います。） 下表はメニュー一覧です。
下表の全メニュー項目が、このサービスマニュアル記載のモデルに適用されるとは限りません。

No.	MAIN MENU	SUB MENU
1	BYPASS	1. ANALOG BYPASS
		2. DSP BYPASS
2	RAM THR	1. RAM MARGIN
		2. RAM FULL BIT
3	PRO LOGIC	1. Pro Logic
4	SPEAKERS SET	1. FRONT : SMALL 0dB
		2. CENTER : NONE
		3. LFE/B : FRNT
		4. Pres Mix : 5ch
		5. Front GAIN 1
		6. Front GAIN 2
		7. SURR B Check
5	XCH-INPUT	1. XCH_INPUT_6
		2. XCH_INPUT_8
		3. LIMIT SET (Not applied to these models / このモデルには適用されません)
6	MIC CHECK (Not applied to these models / このモデルには適用されません)	1. MIC CHECK --dB
7	DISPLAY CHECK	1. STRAIGHT (Initial display)
		2. VFD DISP OFF / OSD OFF
		3. VFD DISP ALL / OSD CHARACTER PATTERN
		4. VFD DIMMER / OSD CHARACTER PATTERN
		5. CHECK PATTERN / OSD CHARACTER PATTERN
8	MANUAL TEST	1. TEST ALL
		2. TEST FRNT L
		3. TEST CENTER
		4. TEST FRNT R
		5. TEST SURR R
		6. TEST SB R (Not applied to these models / このモデルには適用されません)
		7. TEST SB L
		8. TEST SURR L
		9. TEST PRES L (Not applied to these models / このモデルには適用されません)
		10. TEST PRES R (Not applied to these models / このモデルには適用されません)
		11. TEST LFE
9	FACTORY PRESET	1. PRESET INHI (memory initialization inhibited)
		2. PRESET RSRV (memory initialized)
10	AD DATA CHECK	1. PS1/PS2
		2. DC/TH
		3. IMP SW/POWER LIMITER DISP
		4. PANEL KEY
11	VIDEO	1. I2C Read Check
		2. DIGITAL THR CVBS
		3. DIGITAL THR Y/C
		4. ANALOG BYPASS
		5. TEST PATTERN
		6. LOOP BACK CVBS (Not applied to these models / このモデルには適用されません)
		7. LOOP BACK Y/C (Not applied to these models / このモデルには適用されません)
12	XM STATUS (U,C models)	1. 1k -1dB / 44.1k
		2. 1k -61dB / 44.1k
		3. Mute / 44.1k
		4. XM Tone / 44.1k
		5. ISO Tone / 44.1k
		6. 1k -1dB / 32k
		7. 1k -61dB / 32k
		8. Mute / 32k
		9. XM Tone / 32k
		10. ISO Tone / 32k
		11. XM / DT Bus Power : OFF
13	iPod	1. DOCK : OK/NG
16	IF STATUS	1. DSP STATUS (5Byte)
		2. DECODE MODE (2Byte) (Not applied to these models / このモデルには適用されません)
		3. DIR INFO (5Byte) (Not applied to these models / このモデルには適用されません)
		4. Pc (2Byte) (Not applied to these models / このモデルには適用されません)
		5. CHS 1 (5Byte) (Not applied to these models / このモデルには適用されません)
		6. CHS 2 (1Byte) (Not applied to these models / このモデルには適用されません)
		7. DEC INFO (5Byte) (Not applied to these models / このモデルには適用されません)
		8. BSI 1 (5Byte) (Not applied to these models / このモデルには適用されません)
		9. BSI 2 (5Byte) (Not applied to these models / このモデルには適用されません)
		10. BSI 3 (5Byte) (Not applied to these models / このモデルには適用されません)
		11. BSI 4 (5Byte) (Not applied to these models / このモデルには適用されません)
		12. BSI 5 (5Byte) (Not applied to these models / このモデルには適用されません)
		13. BSI 6 (5Byte) (Not applied to these models / このモデルには適用されません)
		14. BSI 7 (5Byte) (Not applied to these models / このモデルには適用されません)
		15. BSI 8 (1Byte) (Not applied to these models / このモデルには適用されません)
		16. Mute Trigger (5Byte) (Not applied to these models / このモデルには適用されません)
		17. Digital Info (5Byte) (Not applied to these models / このモデルには適用されません)
17	DSP BUS CHECK	1. TI (DSP) BUS CHECK
		2. RDS IC CHECK
18	SWFR CUT OFF (Not applied to these models / このモデルには適用されません)	1. L CUT OFF
		2. H CUT OFF
19	PROTECTION SETTING (Not applied to these models / このモデルには適用されません)	1. PS L
		2. PS H
		3. DC L
		4. DC H
		5. TEMP
		6. PL_J_8_L
		7. PL_J_8_H
		8. PL_U_8_L
		9. PL_U_8_H
		10. PL_U_N_L
		11. PL_U_N_H
		12. PL_G_8_L
		13. PL_G_8_H
		14. PL_G_N_L
		15. PL_G_N_H
20	PROTECTION HISTORY	1. HISTORY 1
		2. HISTORY 2
		3. HISTORY 3
		4. HISTORY 4
21	SOFT SW	1. SW MODE : PCB/MODEL/FNC
		2. MODEL : 759SE-5935
		3. DEST. : J/UC/R/T/K/A/BGE/L
		4. TUNER DEST : J/UC/ATKBG/RL
		5. TUNER TYPE : NRM/RDS/XM
		6. VIDEO FORMAT : NTSC/PAL
		7. ZONE2 EXIST : EXIST/NOT
		8. AAC EXIST : EXIST/NOT
		9. TUNER EXIST : EXIST/NOT
		10. ZONE2 AMP EXIST : EXIST/NOT
		11. OSD EXIST : EXIST/NOT
		12. YPAO EXIST : EXIST/NOT
22	ROM VER / SUM / PORT	1. MICROPROCESSOR VERSION
		2. SUM ALL / PROGRAM
		3. OPE / DSP / XM VERSION
		4. PORT
		5. TI (DSP) FLASH VERSION
		6. TI (DSP) FLASH SUM
		7. EEPROM SUM
23	TI (DSP) BOOT (Not applied to these models / このモデルには適用されません)	1. TI (DSP) FLASH BOOT

• Starting DIAG

Press the “MASTER ON/OFF” (RX-V559/DSP-AX559 models) / “STANDBY/ON” (HTR-5950 model) key while simultaneously pressing those two keys of the main unit as indicated in the figure below.

● ダイアグの起動

本体の下図に示すキーを同時に押しながら“MASTER ON/OFF”キーを押すと、ダイアグが起動します。

Keys of main unit / 本体キー

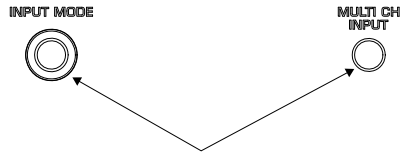

Turn on the power while pressing these keys.
これらのキーを同時に押しながら、パワーオンする。

RX-V559/DSP-AX559 models

HTR-5950 model

• Starting DIAG in the protection cancel mode

If the protection function works and causes hindrance to trouble diagnosis, cancel the protection function as described below, and it will be possible to enter the DIAG mode. (The protection functions other than the excess current detect function will be disabled.)

Press the “MASTER ON/OFF” (RX-V559/DSP-AX559 models) / “STANDBY/ON” (HTR-5950 model) key while simultaneously pressing those two keys indicated in the figure above. At this time, keep pressing those two keys for 3 seconds or longer.

In this mode, the “SLEEP” segment of the FL display of the main unit flashes to indicate that the mode is DIAG mode with the protection functions disabled.

CAUTION!

Using this product with the protection function disabled may cause damage to itself. Use special care for this point when using this mode.

● プロテクション解除モードでの起動

プロテクションが動作することにより、故障箇所の診断に支障をきたすような場合は、次の方法によりプロテクションを解除した状態でダイアグモードに入ることができます。（過電流検出以外のプロテクション動作を解除する）

上図のキーを同時に押しながら“MASTER ON/OFF”キーを押します。このとき、上図のキーを3秒以上押し続けてください。
このモードでは本体FLの“SLEEP”セグメントが点滅し、プロテクションを解除した状態でのダイアグモードであることを知らせます。

注意！
プロテクションを解除した状態でのダイアグモードは、危険な状態でもプロテクションが作動しないため、動作させると、機器を破壊することがあります。このモードを使用する場合は十分注意してください。

• Canceling DIAG

① Before canceling DIAG, execute setting for FACTORY PRESET of DIAG menu No.9 (Memory initialization inhibited or Memory initialized).
   * In order to keep the user memory stored, be sure to select PRESET INHIBITED (Memory initialization inhibited).
② Turn off the power by pressing the “MASTER ON/OFF” (RX-V559/DSP-AX559 models) / “STANDBY/ON” (HTR-5950 model) key of the main unit.

● ダイアグの解除

① ダイアグを解除する前に、ダイアグメニューＮｏ.９のFACTORY PRESET（メモリーの初期化禁止/またはメモリーの初期化）の設定をします。
   ※ ユーザーメモリーを保持したい場合は、必ずPRESET INHIBITED（メモリー初期化禁止）を選択してください。
② 本体の“MASTER ON/OFF”キーを押し、パワーオフにします。

• Display provided when DIAG started

When the monitor is connected, DIAGNOSTIC MENU appears on its screen as shown in the figure.
On the FL display of the main unit, an opening message (including the version and the protection history) appears for a few seconds followed by the diagnostic menu display (1. ANALOG BYPASS).

● ダイアグ起動時の表示

モニターを接続してある場合は、モニターの画面に図のようにダイアグメニューが表示されます。
本体FLディスプレイには、オープニング(プロテクション履歴／バージョン)が表示され、数秒後にダイアグメニュー表示(1. ANALOG BYPASS)となります。

```
1.BYPASS        13.DOCK TEST
2.RAM THR       [14.Net]
3.PRO LOGIC     [15.DAB]
4.SP SET        16.IF STATUS
5.XCH INPUT     17.DSP BUS
6.MIC CHECK     18.SWF C. OFF
7.VFD CHECK     19.PRT SET
8.MAN'L TEST    20.PRT HIST
9.PRESET        21.SOFT SW
10.AD CHECK     22.VER/SUM/P
11.VC STATUS    23.TI BOOT
12.XM TEST
```

When there is no history of protection function:

プロテクション履歴が無い場合：

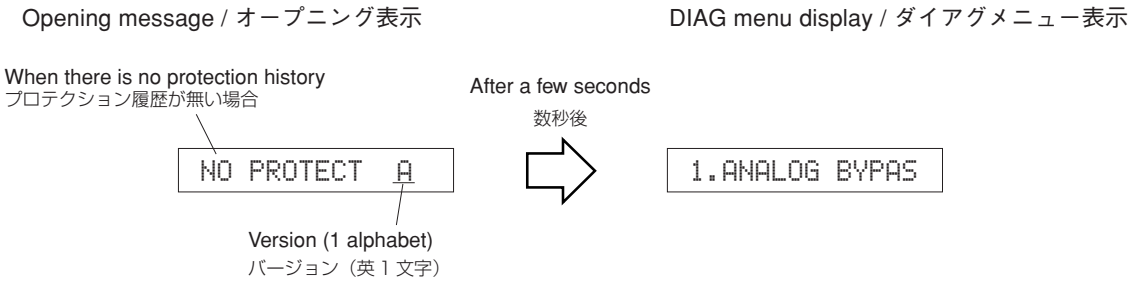

When there is a history of protection function:

The FL display appears as shown below depending on the type of the protection function.

プロテクション履歴がある場合：

プロテクションの種類によって下記の表示が現れます。

The protection function worked due to excessive current through the amplifier. Causes could be a short at the speaker terminal or a defect in the amplifier. The protection function activates immediately to turn off the power, with no history display at turn-on, if the amplifier is defective.

```
I PROTECT  A
```

スピーカーをショートさせた時などが原因で、プロテクションが働いたことを示します。

The protection function worked due to a defect or overload in the power supply. If the power is turned on with the abnormality unsolved, the protection function works in about 1 second to turn off the power.

```
PS1 PRT:000 A
```

or

```
PS2 PRT:000 A
```

電源電圧による原因で、プロテクションが働いたことを示します。異常状態のままパワーオンすると、約1秒後にプロテクションが掛かり、電源が切れます。

The protection function worked due to a DC voltage appearing at the speaker terminal. A cause could be a defect in the amplifier. If the power is turned on with the abnormality unsolved, the protection function works in about 3 seconds to turn off the power.

```
DC PRT:000 A
```

アンプの故障でスピーカーに直流電圧が掛かるなどが原因で、プロテクションが働いたことを示します。異常状態のままパワーオンすると、約3秒後にプロテクションが掛かり、電源が切れます。

The protection function worked due to the temperature limit being exceeded. Causes could be poor ventilation or a defect related to the thermal sensor. If the power is turned on with the abnormality unsolved, the protection function works in about 1 second to turn off the power.

TMP PRT:000 A

温度制限を越えた原因で、プロテクションが働いたことを示します。異常状態のままパワーオンすると、約1秒後にプロテクションが掛かり、電源が切れます。

For detection of each protection function (except I-PROTECT) , refer to DIAG MENU No.10 AD DATA.

各プロクテクションの検出に関しては、後述のダイアグメニューNo. 10 AD DATAを参照してください。

History of protection function

When the protection function has worked, its history is stored in memory with a backup. Even if no abnormality is noted while servicing the unit, an abnormality which has occurred previously can be defined as long as the backup data has been stored.
The history of the protection function is cleared when DIAG is cancelled by selecting PRESET RESERVED (Memory initialized) of DIAG menu No.9 or when the backup data is erased.

プロテクションの履歴

プロテクションが働いた場合、履歴をバックアップして記憶しています。サービスのときに異常が認められなくても、バックアップが残っていれば、お客様のところで起きた異常を区別できます。
ダイアグメニュー No.9 で PRESET RESERVED（メモリーの初期化）を選んでダイアグを解除した場合、またはバックアップが消えた場合に、プロテクションの履歴はクリアされます。

• Display during menu operation

During the DIAG operation, the menu list described in the section of the startup screen appears on the monitor screen and the function at work is indicated on the FL indicator. The contents displayed during the function operation are described later in the “Details of DIAG menu” section.

● メニュー動作中の表示

ダイアグ中、モニター画面には起動画面の項で説明したメニュー一覧が表示されます。本体のFL ディスプレイには動作中の機能が表示されます。機能動作中の表示内容については、後述の機能詳細で記述します。

• Operation procedure of DIAG menu and SUB-MENU

There are 23 MENU items, each of which has some SUB-MENU items.

DIAG menu selection

Main unit: Select the menu using the PROGRAM knob (RX-V559/DSP-AX559) or ▷ (Forward) and ◁ (Reverse) keys of PROGRAM (HTR-5950).

SUB-MENU selection

Main unit: Select the sub-menu using ▷ (Forward) and ◁ (Reverse) keys of PRESET/TUNING.

● ダイアグメニューとサブメニューの操作

ダイアグにはNo.1～23のメニューがあり、そのそれぞれにサブメニューがあります。

ダイアグメニューの選択

本体キーでの操作：PROGRAMツマミで選択します。

サブメニューの選択

本体キーでの操作：PRESET/TUNING ▷（順送り）、◁（逆送り）キーで選択します。

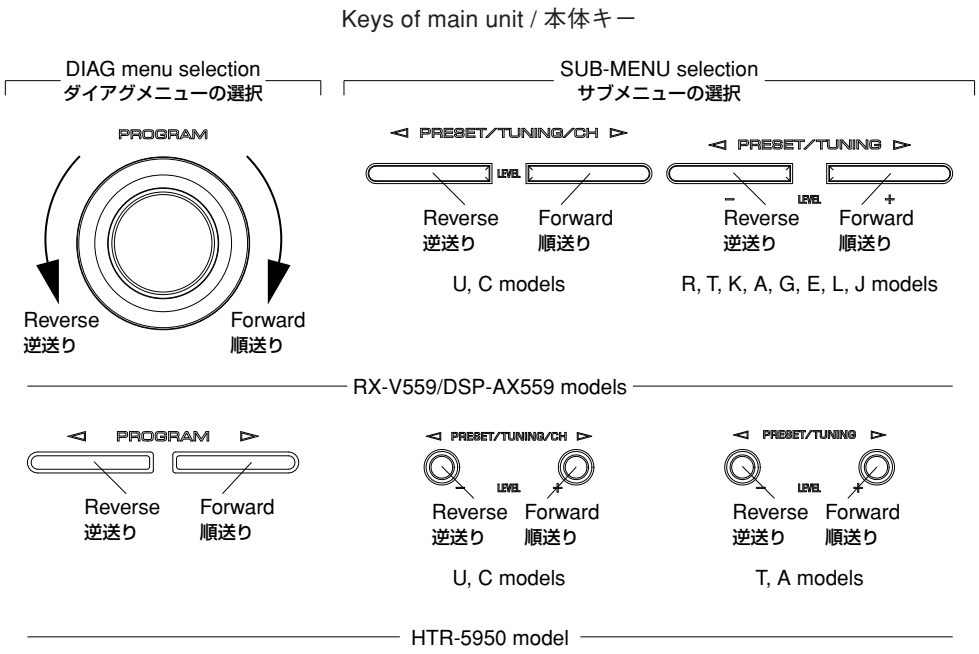

• Functions in DIAG mode

In addition to the DIAG menu items, functions as listed below are available.

- Input selection
- Center/Rear/Rear Center/Sub-woofer level adjustment
- Speaker relay control of A and B
- Muting
- Power on/off
- Master volume

* Functions related to the tuner and the set menu are not available.

* It is possible to confirm Menu No.16 IF STATUS while keeping the signal process (operation status) of each DIAG menu by using the INPUT MODE key of the main unit.

● ダイアグ中の機能

ダイアグメニューの他に、以下の機能が動作します。

・ インプット切り換え
・ センター、リア、リアセンター、サブウーファーレベル調整
・ スピーカーリレーA/B
・ ミューティング
・ パワーオン/オフ
・ マスターボリューム

※ チューナー関連、セットメニュー関連は機能しません。

※ 本体のINPUT MODEキーにより、各ダイアグメニューの信号処理（動作状態）を維持したままメニューNo.16 "IF STATUS"の確認ができます。

• Initial settings used to start DIAG

The following settings are used when starting DIAG. When DIAG is canceled, these settings are restored to those before starting DIAG.

- Master volume: -20 dB
- Input: DVD (MULTI CH INPUT OFF)
- Effect level: 0 dB
- Audio mute: OFF
- Speaker relay of A and B: ON
- Speaker setting: LARGE / BASS OUT = SWFR
- DIAG menu: BYPASS (1. ANALOG BYPASS)

● ダイアグ開始時の初期設定

ダイアグ開始時に以下のような設定になります。ダイアグ解除時にはダイアグ開始前の状態に戻ります。

・ マスターボリューム：-20 dB
・ インプット：DVD（MULTI CH INPUT オフ）
・ エフェクトレベル：0 dB
・ オーディオミュート：オフ
・ スピーカーリレーA/B：ON
・ スピーカー設定：LARGE / BASS OUT = SWFR
・ ダイアグメニュー：BYPASS (1. ANALOG BYPASS)

• Details of DIAG menu

1. BYPASS

Using the sub-menu, it is possible to select analog bypass output or DSP bypass output.

ANALOG BYPASS

1.ANALOG BYPAS

Reference data
INPUT: DVD ANALOG
SUBWOOFER OUTPUT: 50 Hz, Others: 1 kHz

Input level	Volume	SPEAKERS OUT				SUBWOOFER OUTPUT
		FRONT L/R	CENTER	SURROUND L/R	SURROUND BACK L/R	
Both ch, -20 dBm	+6.0 dB	+13.0 dBm	- ∞	- ∞	- ∞	- ∞

DSP BYPASS

1.DSP BYPASS

Reference data
INPUT: DVD ANALOG
SUBWOOFER OUTPUT: 50 Hz, Others: 1 kHz

Input level	Volume	SPEAKERS OUT				SUBWOOFER OUTPUT
		FRONT L/R	CENTER	SURROUND L/R	SURROUND BACK L/R	
Both ch, -20 dBm	+6.0 dB	+13.5 dBm	- ∞	- ∞	- ∞	- ∞

ANALOG BYPASS

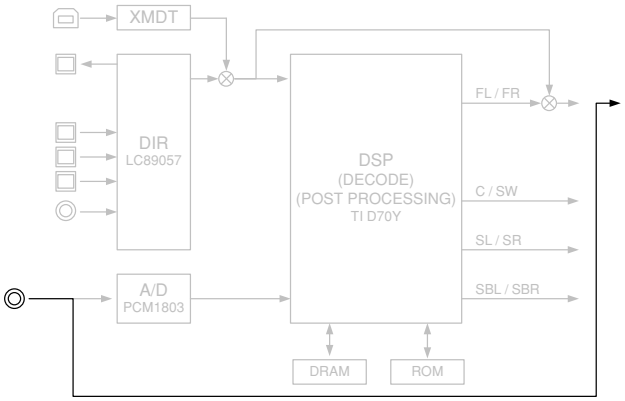

(Shaded items not used in this example)

DSP BYPASS

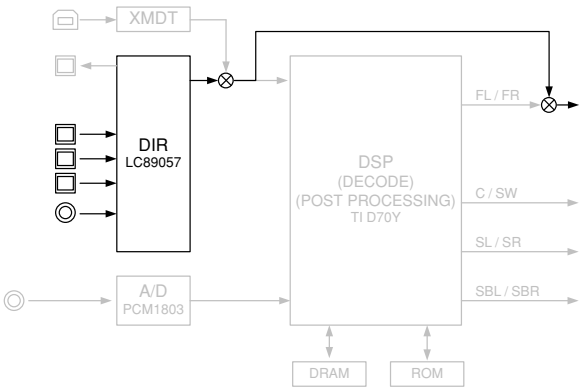

(Shaded items not used in this example)

● ダイアグメニュー詳細

1. BYPASS

サブメニューによりANALOG BYPASS/DSP BYPASSが選択可能です。

ANALOG BYPASS

DSP BYPASS

2. RAM THROUGH

Using the sub-menu, it is possible to select margin output or full-bit output.

2. RAM THROUGH

サブメニューによりMARGIN/Full Bitが選択可能です。

RAM MARGIN

Following head margin is reserved.

RAM MARGIN

以下のヘッドマージンを取ります。

FRONT	CENTER	SURROUND	SURROUND BACK	SUBWOOFER
+15.0 dB	+13.5 dB	+9.0 dB	+7.5 dB	+21.0 dB

2.RAM MARGIN

Reference data
INPUT: DVD ANALOG
SUBWOOFER OUTPUT: 50 Hz, Others: 1 kHz

Input level	Volume	SPEAKERS OUT				SUBWOOFER OUTPUT
		FRONT L/R	CENTER	SURROUND L/R	SURROUND BACK L/R	
Both ch, -20 dBm	+6.0 dB	+13.5 dBm	+13.5 dBm	+13.5 dBm	+13.5 dBm	+2.0 dBm

RAM FULL BIT

No head margin is reserved except SW.

RAM FULL BIT

SW以外のヘッドマージンを取りません。

FRONT	CENTER	SURROUND	SURROUND BACK	SUBWOOFER
0 dB	0 dB	0 dB	0 dB	+21.0 dB

2.RAM FULL BIT

Reference data
INPUT: DVD ANALOG
SUBWOOFER OUTPUT: 50 Hz, Others: 1 kHz

Input level	Volume	SPEAKERS OUT				SUBWOOFER OUTPUT
		FRONT L/R	CENTER	SURROUND L/R	SURROUND BACK L/R	
Both ch, -20 dBm	+6.0 dB	+13.5 dBm	+13.5 dBm	+13.5 dBm	+13.5 dBm	+2.0 dBm

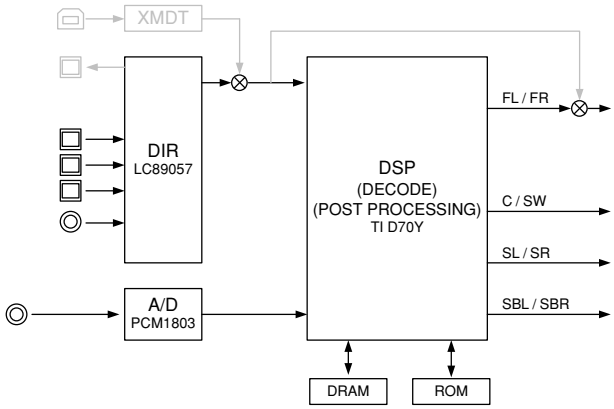

(Shaded items not used in this example)

When input source is stereo, signal is assigned as below.
2ch信号入力時、以下のように信号を振り分けて出力します。

Front L → Center / Surround L / Surround Back L, R
Front R → Surround R
Front L +10 dB → SWFR

3. PRO LOGIC

Dolby PRO LOGIC is applied to input stereo source.

3. PRO LOGIC

入力2ch信号にDolby PRO LOGIC処理を行います。

3.PRO LOGIC

Reference data
INPUT: DVD ANALOG
SUBWOOFER OUTPUT: 50 Hz, Others: 1 kHz

Input level	Volume	SPEAKERS OUT				SUBWOOFER OUTPUT
		FRONT L/R	CENTER	SURROUND L/R	SURROUND BACK L/R	
Each ch, -20 dBm	+6.0 dB	+13.5 dBm	- ∞	- ∞	- ∞	- ∞
Both ch, -20 dBm	+6.0 dB	-20.0 dBm	+16.5 dBm	- ∞	- ∞	- ∞

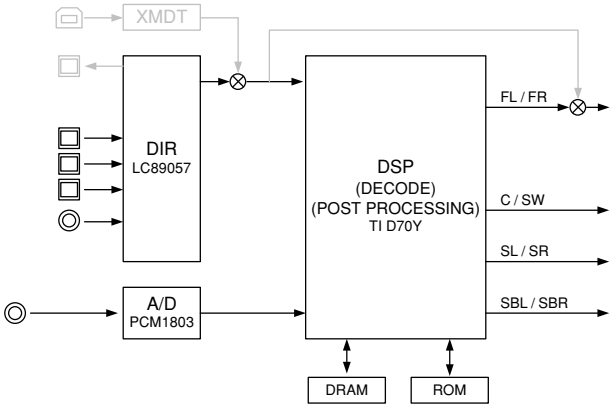

(Shaded items not used in this example)

4. SPEAKERS SET

The analog switch settings for each sub-menu are as shown in the table below.

4. SPEAKERS SET

各サブメニューにおけるアナログスイッチの設定は以下の通りです。

Sub-menu		FRONT L/R	CENTER	SUR. L/R	SUR.B L/R	LFE/BASS
1	FRNT: SML 0 dB	SMALL	LARGE	LARGE	LARGE	SWFR
2	CENTER: NONE	LARGE	NONE	LARGE	LARGE	SWFR
3	LFE/B: FRNT	LARGE	SMALL	SMALL	SMALL	FRONT
4	Pre Mix: 5ch	–	–	–	–	–
5	Front GAIN 1	–	–	–	–	–
6	Front GAIN 2	–	–	–	–	–
7	SURR B Check	–	–	–	–	–

LARGE: This mode is used with a speaker with high bass reproduction performance (a large unit). Full bandwidth signals are output.

SMALL: This mode is used with a speaker with low bass reproduction performance (a small unit). The signals of 80 Hz or less are mixed into the channel specified by LFE/BASS.

NONE: This mode is used with no center speaker. The center content is reduced by 3 dB and distributed to FRONT L/R.

SWFR: LFE of 5.1ch signal or LFE/BASS lower than 90Hz is output through SUBWOOFER OUT.

FRONT: LFE of 5.1ch signal or LFE/BASS lower than 90Hz is distributed to FRONT L/R.

LARGE： 低音再生能力の高い（ユニットの大きい）スピーカーを使用するモードです。全帯域が出力されます。

SMALL： 低音再生能力の低い（ユニットの小さい）スピーカーを使用するモードです。80 Hz以下がLFE/BASSで指定したチャンネルにミックスされます。

NONE： スピーカーを使用しないモードです。センター成分は-3 dBされて、FRONT L/R に振り分けられます。

SWFR： 5.1ch信号のLFEまたは90Hz以下のLFE/BASSがSUBWOOFER OUTに出力されます。

FRONT： 5.1ch信号のLFEまたは90Hz以下のLFE/BASSをFRONT L/Rに振り分けます。

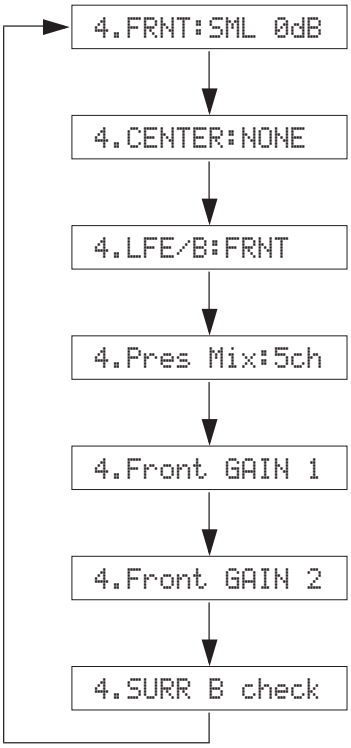

Reference data
INPUT: DVD ANALOG (Both ch)
SUBWOOFER OUTPUT: 50 Hz, Others: 1 kHz

	Sub-menu	Input level	Volume	SPEAKER OUT				SUBWOOFER OUTPUT
				FRONT L/R	CENTER	SURROUND L/R	SURROUND BACK L/R	
1	FRONT: SML 0dB	Both ch, -20 dBm	+6.0 dB	+13.5 dBm	+13.5 dBm	+13.5 dBm	+13.5 dBm	+5.5 dBm
2	CENTER: NONE	Both ch, -20 dBm	+6.0 dB	+10.5 dBm	- ∞	+13.5 dBm	+13.5 dBm	+2.0 dBm
3	LFE/B: FRNT (1 kHz)	Both ch, -20 dBm	+6.0 dB	- ∞	+13.5 dBm	+13.5 dBm	+13.5 dBm	- ∞
	LFE/B: FRNT (50 Hz)	Both ch, -20 dBm	+6.0 dB	+25.0 dBm	+13.5 dBm	+13.5 dBm	+13.5 dBm	- ∞
4	Pres Mix: 5ch	Both ch, -20 dBm	+6.0 dB	- ∞	+13.5 dBm	+18.5 dBm	- ∞	-0.5 dBm
5	Front Gain 1	Both ch, -20 dBm	+6.0 dB	+20.5 dBm	+13.5 dBm	+13.5 dBm	+13.5 dBm	+2.0 dBm
6	Front Gain 2	Both ch, -20 dBm	+6.0 dB	+20.5 dBm	+13.5 dBm	+13.5 dBm	+13.5 dBm	+2.0 dBm
7	SURR B check	Both ch, -20 dBm	+6.0 dB	- ∞	- ∞	- ∞	+13.5 dBm	- ∞

5. XCH INPUT

The signal input through the multi ch input is output.
The speaker impedance can be selected.

5. XCH INPUT

マルチCH入力された信号が出力されます。
6オーム、8オームが選択されます。

XCH INPUT_6 (ohms)

XCH INPUT_6(ohms)

5.XCH INPUT_6

Reference data
INPUT: MULTI CH INPUT
SUBWOOFER OUTPUT: 50 Hz, Others: 1 kHz

Input level	Volume	SPEAKERS OUT				SUBWOOFER OUTPUT
		FRONT L/R	CENTER	SURROUND L/R	SURROUND BACK L/R	
Both ch, -20 dBm	+6.0 dB	+13.5 dBm	+13.5 dBm	+13.5 dBm	- ∞	-10.0 dBm

XCH INPUT_8 (ohms)

XCH INPUT_8(ohms)

5.XCH INPUT_8

Reference data
INPUT: MULTI CH INPUT
SUBWOOFER OUTPUT: 50 Hz, Others: 1 kHz

Input level	Volume	SPEAKERS OUT				SUBWOOFER OUTPUT
		FRONT L/R	CENTER	SURROUND L/R	SURROUND BACK L/R	
Both ch, -20 dBm	+6.0 dB	+13.5 dBm	+13.5 dBm	+13.5 dBm	- ∞	-10.0 dBm

LIMIT SET

Not applied to these models.

LIMIT SET

このモデルには適用されません。

XXXXXXXXXXXX__

6. MIC CHECK

Not applied to these models.

6. MIC CHECK

このモデルには適用されません。

6.MIC CHK --dB

7. DISPLAY CHECK

This program is used to check the FL display section and video control section. The display condition varies as shown below according to the sub-menu operation.
The signal route is STRAIGHT.

7. DISPLAY CHECK

FL表示部と映像制御部のチェックプログラムです。サブメニュー操作により、表示状態が以下のように変わります。
信号処理はSTRAIGHTです。

Checking FL display section /
FL表示部のチェック

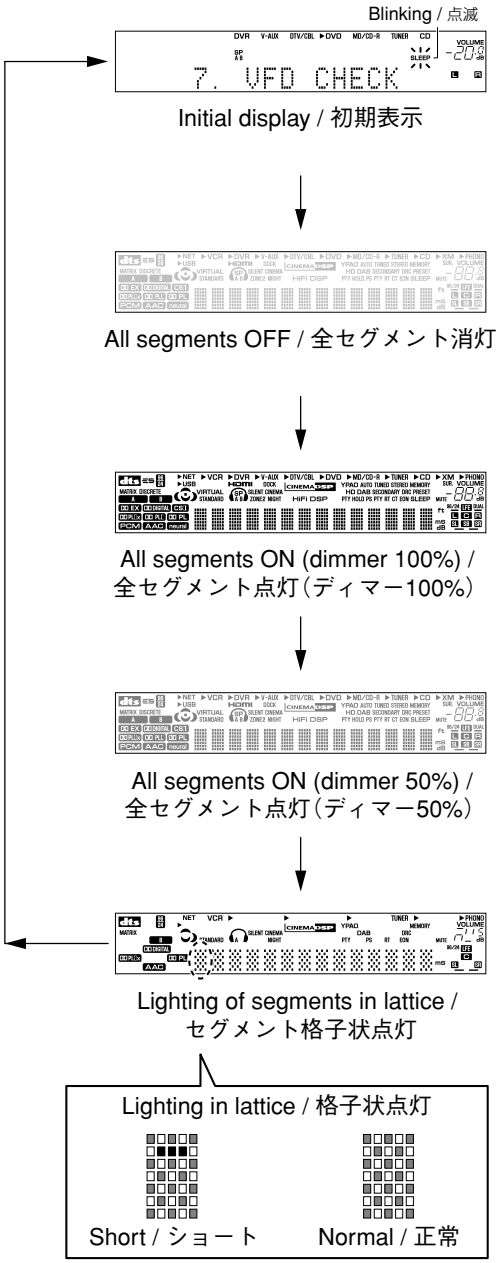

Checking OSD section (Monitor Out) /
映像制御部のチェック（モニターアウト）

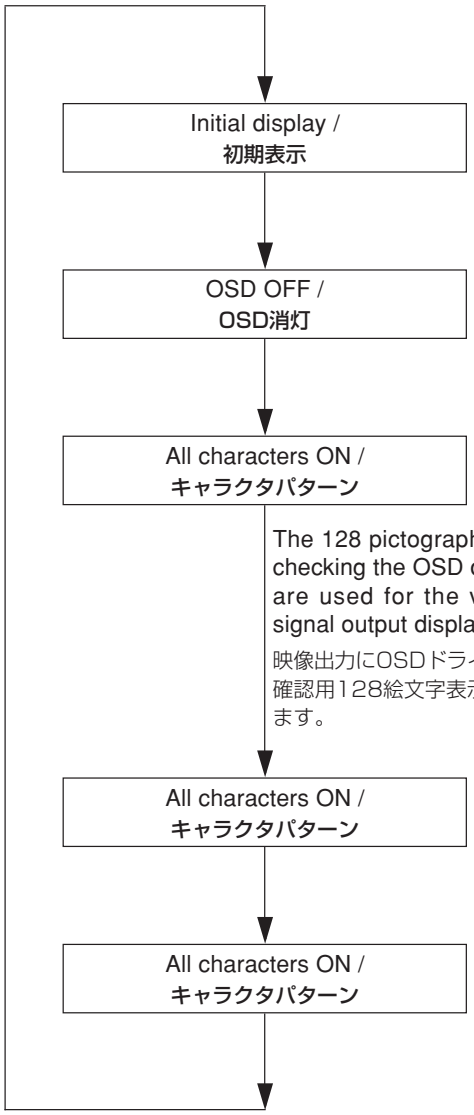

Segment conditions of the FL driver and the FL tube are checked by turning ON and OFF all segments. Next, the operation of the FL driver is checked by using the dimmer control. Then a short between segments next to each other is checked by turning ON and OFF all segments alternately (in lattice). (In the above example, the segments in the second row from the top are shorted.)

全セグメント消灯・全セグメント点灯によりFLドライバー、FL管のセグメントの不良を確認します。
次に、ディマーコントロールによってFLドライバーの動作チェックを行います。
さらに全セグメントを交互（格子状）に点灯/消灯することで、隣り合うセグメントのショートをチェックします。
（上図の例では、上から2行目のセグメントがショートしています。）

8. MANUAL TEST

The test noise based THX is output to the channel specified by the sub-menu from the DSP.
The noise frequency for LFE is 35 to 250 Hz. Other than that, the center frequency is 800 Hz.

8. MANUAL TEST

DSPからサブメニューで指定したチャンネルへTHX準拠のテストノイズを出力します。
LFE用のノイズ周波数は35～250 Hz、それ以外は中心周波数800 Hzとなります。

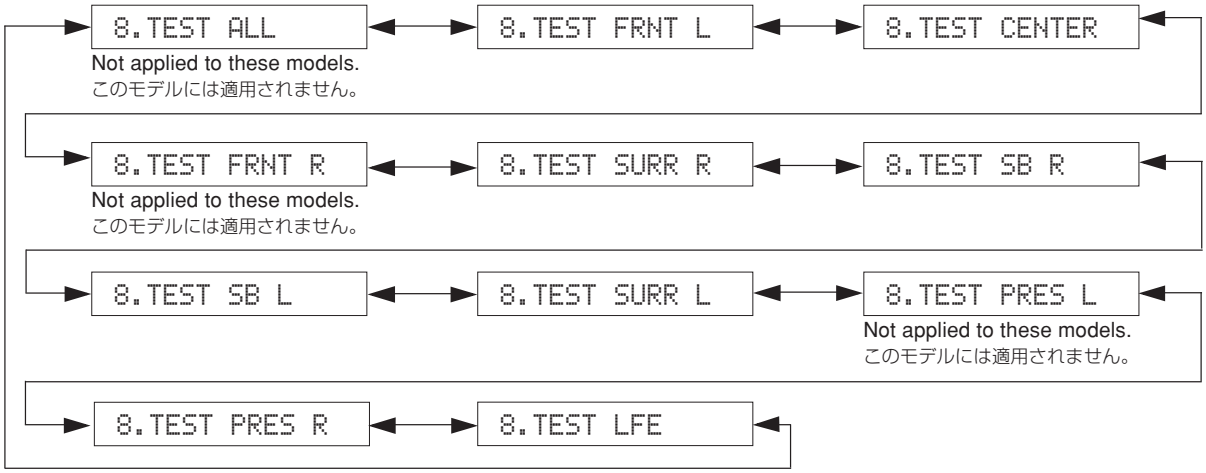

9. FACTORY PRESET

This menu is used to reserve/inhibit initialization of the backup RAM (Parameters and set menu contents, etc. of the sound field program).

9. FACTORY PRESET

バックアップ用RAM（音場プログラムのパラメーターやセットメニュー内容など）の初期化を予約/禁止します。

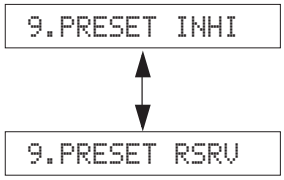

PRESET INHIBIT (Initialization inhibited) / **PRESET INHIBIT**（初期化禁止）
RAM initialization is not executed. Select this sub-menu to protect the values set by the user.
Note: The protection history will not be erased using PRESET INHIBIT.
RAMの初期化は行われません。ユーザーの設定値を保護するときは、こちらを選択してください。

PRESET RESERVED (Initialization reserved) / **PRESET RESERVED**（初期化予約）
Initialization of the back-up RAM is reserved. (Actually, initialization is executed the next time that the power is turned on.) Select this sub-menu to reset to the original factory settings or to reset the RAM. Use PRESET RESERVED to erase the protection history.
バックアップRAMの初期化が予約されます。（実際に初期化されるのは、次回の電源投入時です。）工場出荷時やRAMをリセットしたいときは、こちらを選択してください。

CAUTION: Before setting to the PRESET RESERVED, write down the existing preset memory. Content of the Tuner in a table as shown below. (This is because setting to the PRESET RESERVED will cause ALL user memory contents to be erased.)

注意： PRESET RESERVEDを選んで初期化をする前に、チューナーのユーザーメモリー内容を下表に書き写してください。（初期化をすると、ユーザーメモリーの内容は消えてしまいます。）

Preset group	P1	P2	P3	P4	P5	P6	P7	P8
A								
B								
C								
D								
E								

• **PRESET STATIONS / プリセット局**

STATION		FM FACTORY PRESET DATA (MHz)		
PAGE	NO.	U, C	R, T, K, A, G, E, L	J
A/C/E	1	87.5	87.50	76.0
	2	90.1	90.10	83.0
	3	95.1	95.10	84.0
	4	98.1	98.10	86.0
	5	107.9	108.00	90.0
	6	88.1	88.10	78.0
	7	106.1	106.10	88.0
	8	107.9	108.00	82.1

STATION		AM FACTORY PRESET DATA (kHz)		
PAGE	NO.	U, C, R, T, K	A, G, E, L	J
B/D	1	630	630	630
	2	1080	1080	1080
	3	1440	1440	1440
	4	530	531	531
	5	1710	1611	1611
	6	900	900	900
	7	1350	1350	1350
	8	1400	1404	1404

10. AD DATA CHECK

This menu is used to display the A/D conversion value of the Microprocessor which detects panel keys of the main unit and protection functions in using the sub-menu. During audio signal processing, the condition before execution is maintained.
When K0/K1 menu is selected, keys become non-operable due to detection of the values of all keys. However, it is possible to advance to the next sub-menu by turning the VOLUME of the main unit. When using this function, note that turning the VOLUME more than 1 click would cause the volume value to change.

* The figures in the diagram are given as reference only.

10. AD DATA CHECK

本機パネルキー、プロテクションなどを検出しているMicroprocessorのA/D変換の値を、サブメニューで表示します。オーディオ信号処理は実行前の状態を維持します。
K0/K1のメニューにすると、全キーの値を検出するためキー操作はできなくなりますが、本機のVOLUMEを回すことにより、次のサブメニューに進めることができます。このとき1クリック以上回すと、ボリューム値が変化するので注意してください。

※ 図中の数値は参考例です。

PS1/PS2 (Power supply voltage protection detection)
Power supply voltage protection value (Normal value: PS1: 17 to 66, PS2: 36 to 53)
PS1: Detects +5S and +5.3X (U, C models).
PS2: Detects ±12V, ±5V, +5D, +3.3D and +5i.
* If PS is out of the normal value range, the protection function works to turn off the power.
(Reference voltage: 5 V=100 %)

PS1/PS2（電源電圧プロテクションの検出）
プロテクションの値(正常値 PS1: 17〜66、PS2: 36〜53)
PS1：+5Sを検出しています。
PS2：±12V、±5V、+5D、+3.3D、+5iを検出しています。
※ PSは正常値を外れるとプロテクションが働き、電源オフされます。
（基準電圧：5V=100%）

PS1:039 2:044

DC/TH (protection detection/temperature detection)
DC: DC detect protection value (Normal value: 5 to 36)
* If DC is out of the normal value range, the protection function works to turn off the power.
(Reference voltage: 5 V=100 %)
TH: Detects the temperature of the heat sink.
Temperature detected value
(Normal value: 9 to 177) U, C, T, K, A, G, E, J models
(Normal value: 9 to 167) R, L models
(Reference voltage: 5 V=255)

DC/TH（プロテクションの検出/温度検出）
DC： DC検出プロテクションの値(正常値5〜36)
※ DCは正常値を外れるとプロテクションが働き、電源オフされます。
（基準電圧：5V=100%）
TH： ヒートシンクの温度を検出しています。
温度検出値
（正常値: 9〜177）
（基準電圧：5V=255）

DC:007 TH098

IMP SW/POWER LIMIT (impedance/power limiter detection)
IMP: Not applied to these models.
PL: Power limiter detection value
The voltage value of pin No. 123 of IC2 is displayed, using 5V/256 as standard.
The port (No. 6) output is controlled by using the input voltage value of pin No. 123 of IC2.

IMP SW/POWER LIMIT（インピーダンス/パワーリミッターの検出）
IMP：このモデルには適用されません。
PL： パワーリミッター検出の値
IC2 123ピンの入力電圧値を5V/256を基準にして表示します。IC2 123ピンの入力電圧値により、ポート（6ピン）を制御します。

```
IMP:8 PL:245
```

PANEL KEY (K0/K1)
(Panel key of main unit) [Remote control code: –]
A/D of the key fails to function properly when the standard value is deviated by ±8. In this case, check the constant of partial pressure resistor, solder condition, etc. Refer to table.
(Reference voltage: 5 V=100 %)

PANEL KEY (K0/K1)
（本機パネルキー）
キーのA/Dは基準値から±8を外れると、正常な動きをしません。下表をご覧になり、各キーの分圧抵抗の定数、ハンダ不良等の確認をしてください。
（基準電圧：5V=100%）

```
K0:100 K1:100
```

RX-V559/DSP-AX559

Display (%)	K0	K1
0 - 6	MAIN ZONE ON/OFF	ZONE ON/OFF
7 - 13	—	—
14 - 21	—	—
22 - 31	—	ZONE CONTROL
32 - 41	INPUT MODE	MULTI CH INPUT
42 - 53	STRAIGHT	FM/AM
54 - 63	TONE CONTROL	A/B/C/D/E
64 - 72	PRESET/TUNING	◁ PRESET
73 - 80	SPEAKERS B	PRESET ▷
81 - 88	SPEAKERS A	MEMORY
89 - 95	—	TUNING MODE
96 - 100	KEY OFF	KEY OFF

HTR-5950

Display (%)	K0	K1
0 - 6	◁ PROGRAM	—
7 - 13	PROGRAM ▷	—
14 - 21	BASS/TREBLE -	—
22 - 31	BASS/TREBLE +	—
32 - 41	INPUT MODE	MULTI CH INPUT
42 - 53	STRAIGHT	FM/AM
54 - 63	TONE CONTROL	A/B/C/D/E
64 - 72	PRESET/TUNING	◁ PRESET
73 - 80	SPEAKERS B	PRESET ▷
81 - 88	SPEAKERS A	MEMORY
89 - 95	—	TUNING MODE
96 - 100	KEY OFF	KEY OFF

11. VIDEO

The image signal is converted and output as follows.

I2C

Perform the read/write check between the microprocessor and ADV7180 (IC411) as well as ADV7172 (IC412).

11. VIDEO

映像信号が以下のように変換され、出力されます。

I2C

マイコンとADV7180(IC411)、およびADV7172(IC412)間のリード/ライトのチェックを行います。

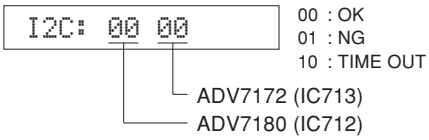

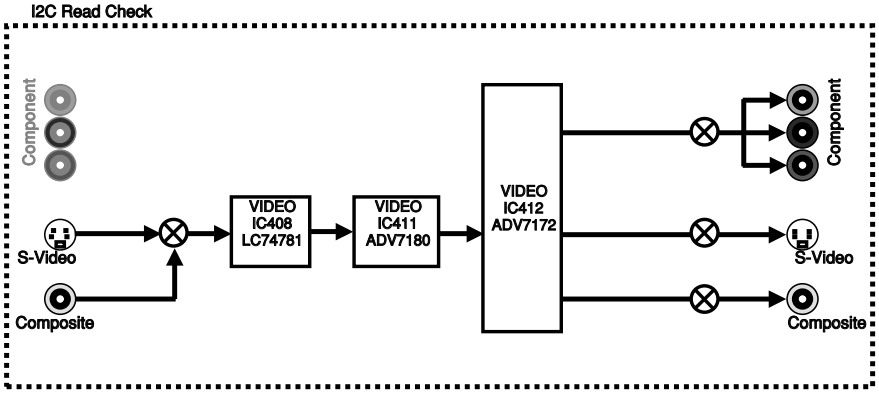

DIGITAL THR CVBS

DIGITAL THR CVBS

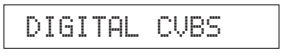

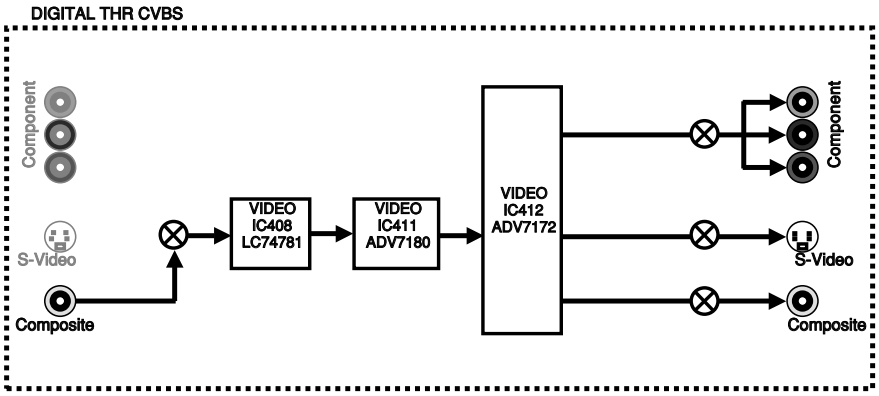

DIGITAL THR Y/C

DIGITAL THR Y/C

DIGITAL Y/C

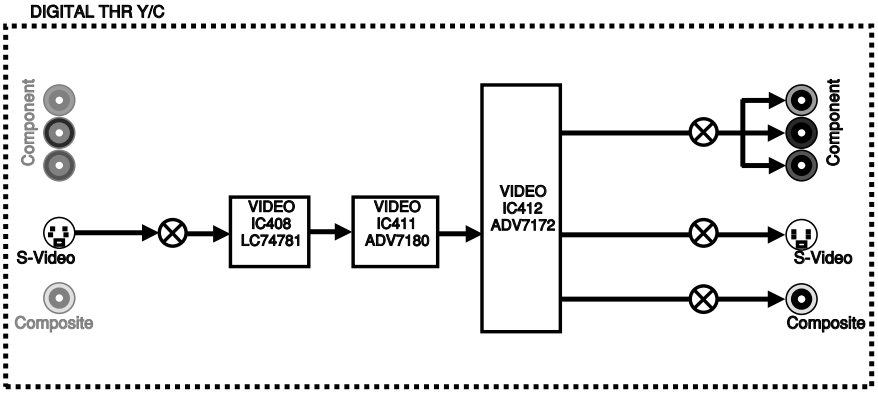

ANALOG BYPASS

ANALOG BYPASS

ANALOG BYPASS

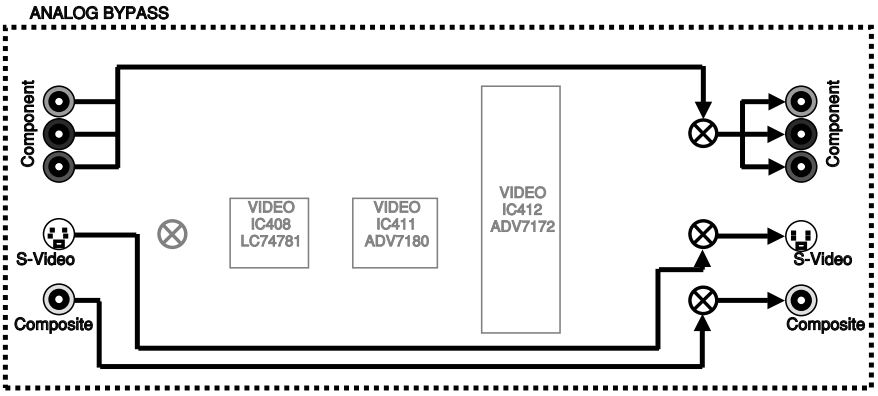

TEST PATTERN

TEST PATTERN

TEST PATTERN

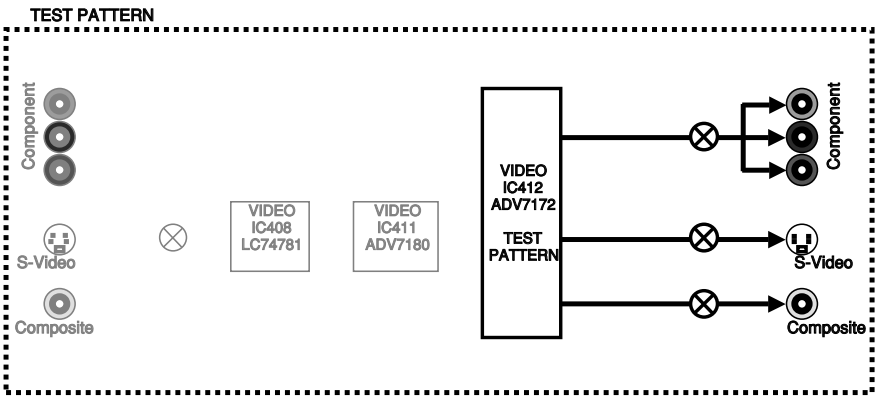

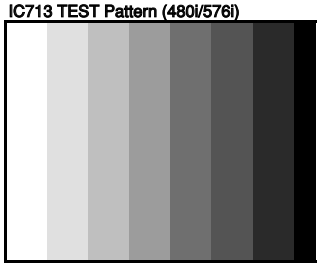

LOOP BACK CVBS
Not applied to these models.

LOOP BACK CVBS
このモデルには適用されません。

LPBK CVBS OK

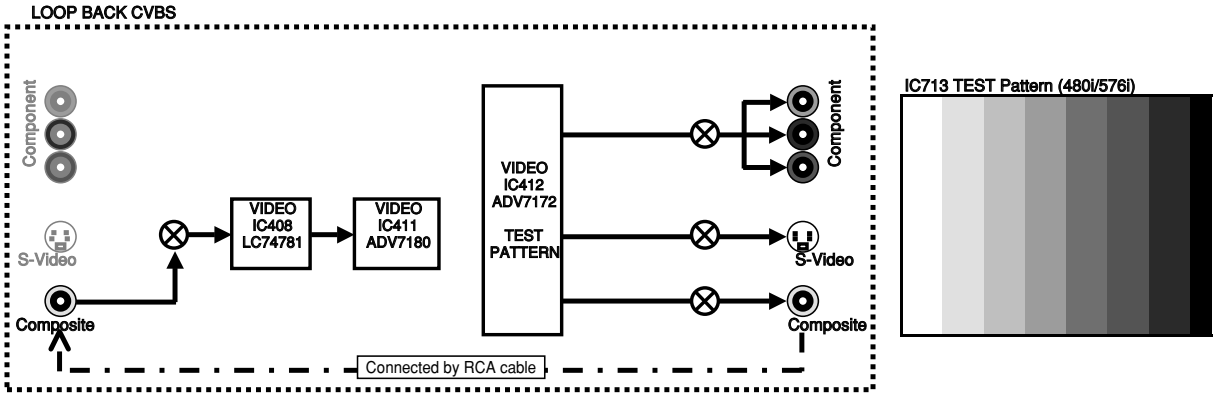

LOOP BACK Y/C
Not applied to these models.

LOOP BACK Y/C
このモデルには適用されません。

LPBK Y/C OK

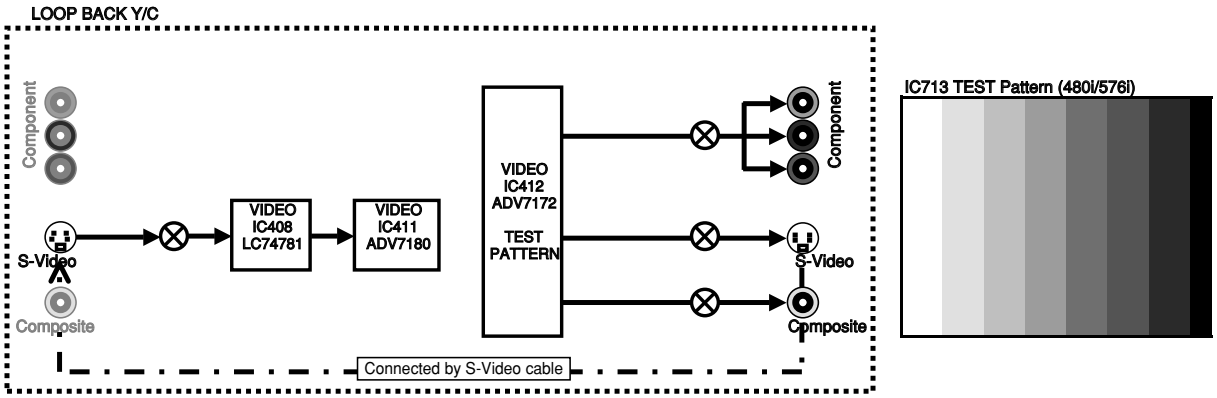

12. XM STATUS (U, C models)

Perform the output check of XM Radio Antenna connected to the XM terminal.

1k -1dB/44.1k

The test tone (1kHz, -1dB/44.1kHz) is output.

```
1k - 1dB/44
```

1k -61dB/44.1k

The test tone (1kHz, -61dB/44.1kHz) is output.

```
1k -61dB/44
```

Mute /44.1k

Nothing is output.

```
Mute    /44
```

XM Tone/44.1k

The XM tone (44.1kHz) is output.

```
XM  Tone/44
```

ISO Tone/44.1k

The ISO tone (44.1kHz) is output.

```
ISO Tone/44
```

1k -1dB/32k

The test tone (1kHz, -1dB/32kHz) is output.

```
1k - 1dB/32
```

1k -61dB/32k

The test tone (1kHz, -61dB/32kHz) is output.

```
1k -61dB/32
```

12. XM STATUS(U、C models)

XM端子に接続された、XM Radio Antennaの出力チェックを行います。

1k -1dB/44.1k

テストトーン(1kHz、-1dB/44.1kHz)を出力します。

1k -61dB/44.1k

テストトーン(1kHz、-61dB/44.1kHz)を出力します。

Mute /44.1k

何も出力されません。

XM Tone/44.1k

XMトーン(44.1kHz)を出力します。

ISO Tone/44.1k

ISOトーン(44.1kHz)を出力します。

1k -1dB/32k

テストトーン(1kHz、-1dB/32kHz)を出力します。

1k -61dB/32k

テストトーン(1kHz、-61dB/32kHz)を出力します。

Mute /32k
Nothing is output.

Mute /32k
何も出力されません。

```
Mute     /32
```

XM Tone/32k
The XM tone (32kHz) is output.

XM Tone/32k
XMトーン(32kHz)を出力します。

```
XM  Tone/32
```

ISO Tone/32k
The ISO tone (32kHz) is output.

ISO Tone/32k
ISOトーン(32kHz)を出力します。

```
ISO Tone/32
```

XM/DT Bus Power: OFF
The power of XM module is turned off.

XM/DT Bus Power: OFF
XMモジュールの電源をOFFします。

```
Bus Power:OFF
```

13. iPod

This menu is used to test the DOCK connector without the iPod itself. After turning off the power, short between pins No. 14 (TX) and No. 18 (RX), between pins No. 1 (PWR) and No. 17 (ACCPOW) and between pins No. 4 (iPDET) and No. 8 (DGND). (Make sure that the power is turned off when shorting pins.)
Start the DIAG function and select the menu.
The check result is displayed according to the following display specifications.

Note) Be sure to return the shorted locations to their original state.

13. iPod

iPod本体無しで、DOCKコネクタの検査を行うメニューです。
パワーオフ状態にしてから、DOCKコネクタの14ピン(TX)と18ピン(RX)、1ピン(PWR)と17ピン(ACCPOW)、4ピン(iPDET)と8ピン(DGND)をショートさせます。(ショートさせる時は、必ず電源を切ってください。)
ダイグを起動してメニューを選択します。
下記表示仕様に従って、チェック結果が表示されます。

注) ショート箇所は、必ず元に戻してください。

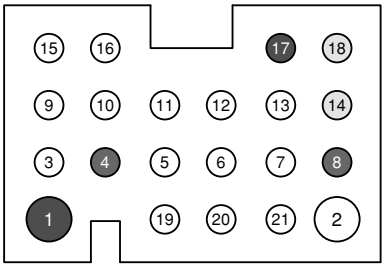

DOCK

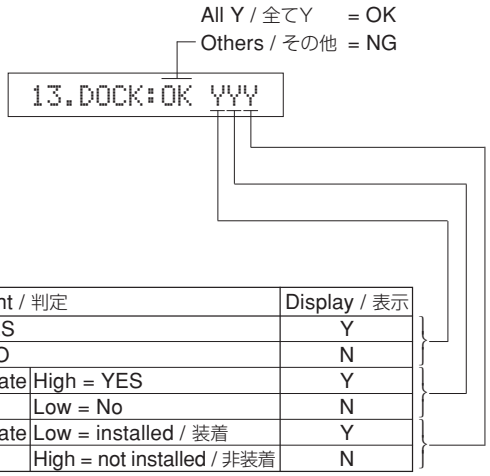

Check item / チェック項目	Judgment / 判定		Display / 表示
Is UART loop pack check result OK? / UARTループバックチェック結果はOK?	YES		Y
	NO		N
Is detect function of iPod Accessory Power OK? / iPod Accessory Powerの検出機能はOK？	IC2 (DSP P.C.B.) pin No. 45 state / IC2(DSP P.C.B.)45pinの状態	High = YES	Y
		Low = No	N
Is detect function of iPod installation to DOCK OK? / DOCKへのiPod装着の検出機能はOK？	IC2 (DSP P.C.B.) pin No. 44 state / IC2(DSP P.C.B.)44pinの状態	Low = installed / 装着	Y
		High = not installed / 非装着	N

16. IF STATUS (Input function status)

Using the sub-menu, the status data is displayed one after another in the hexadecimal notation.
During signal processing, the status before execution of this menu is maintained.

* Numeric values in the figure example are for reference.

16. IF STATUS

サブメニュー操作により、以下のステータス情報を順次16進数で表示します。信号処理は、本メニュー実行前の状態を維持します。

※図中の数値は参考例です。

DST: DSP status

DST：DSPステータス

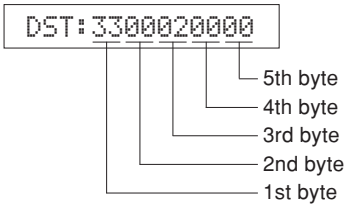

<1st byte>　Digital input/output setting value
Upper 4 bits: REC OUT selected /
lower 4 bits: INPUT selected

<第1バイト>デジタル入出力設定値
上位4 bit REC OUT選択 /
下位4 bit INPUT選択

Value	Choice	Preset name
0	NONE	–
1	OPT FRONT	–
2	OPT 1	MD/CD-R
3	OPT 2	DVD
4	OPT 3	DTV/CBL
8	COAX 1	CD
9	COAX 2	–

<2nd byte> / <第2バイト>
Fs information of reproduction signal /
再生信号のFs情報

Display	Fs (kHz)
00	Analog
01	32 kHz
02	44.1 kHz
03	48 kHz
04	64 kHz
05	88.2 kHz
06	96 kHz
07	128 kHz
08	176.4 kHz
09	192 kHz
0A	Unknown NRM
0B	Unknown DBL
0C	Unknown QUAD
0D	Unknown
0E	Undefined

<3rd byte> / <第3バイト>
Audio code mode information of reproduction signal /
再生信号のオーディオコードモード情報

Display	Audio code
00	1+1
01	1/0
02	2/0
03	3/0
04	2/1
05	3/1
06	2/2
07	3/2
08	2/3
09	3/3
0A	3/4
0B	over 6.1
0C	Milti-Mono
0D	Milti-PCE
0E	Unknown
0F	Undefined

<4th byte> / <第4バイト>
Format information of reproduction signal /
再生信号のフォーマット情報

Display	Signal format
00	Analog
01	Err
10	PCM Audio
20	Digital Data
21	IEC1937
22	None PCM
23	Unknown
50	dts
51	dts-CD
52	dts 96/24
54	dts-ES (Matrix)
58	dts-ES (Discrete)
5C	dts-ES (Both)
60	AAC
C0	Dolby Digital
C1	Dolby Digital Karaoke
C4	Dolby Digital EX
FF	Undefined

<5th byte> / <第5バイト>
Signal processing status information /
信号処理ステータス情報

bit	Fs (kHz)
bit 7	Digital mute
bit 6	–
bit 5	6.1 (7.1) processing
bit 4	Analog mute
bit 3	–
bit 2	PCM through
bit 1	–
bit 0	dts analog mute

DMD: Decoder mode information
Not applied to these models.

DMD：デコーダー情報
このモデルには適用されません。

DMD:03C00000

DIF: DIR information
Not applied to these models.

DIF：DIR情報
このモデルには適用されません。

DIF:0001000600

PC: Preamble C information
Not applied to these models.

PC：Preamble C情報
このモデルには適用されません。

PC :0000

CS1, 2: Channel status information
Not applied to these models.

CS1、2：チャンネルステータス情報
このモデルには適用されません。

CS1:0000000000 —— CS2:00

DEI: Decoder information
Not applied to these models.

DEI：デコーダー情報
このモデルには適用されません。

DEI:0808000600

BS1-8: Bit stream information
Not applied to these models.

BS1-8：ビットストリーム情報
このモデルには適用されません。

BS1:0000000000 —— BS8:00

MTT: Mute Trigger
Not applied to these models.

MTT：Mute Trigger
このモデルには適用されません。

MTT:0018001820

DGI: Digital information
Not applied to these models.

DGI：DIGITAL系情報
このモデルには適用されません。

DGI:EE6464F95E

17. DSP BUS CHECK

This menu is used to self-diagnose whether or not the bus connection for the TI (DA70Y) and the external ROM/RAM is made properly.
When no error is detected, "NoEr" appears on display.

17. DSP BUS CHECK

TI(DA70Y)と外付けROM/RAMとのバス接続の正否を自己診断します。
エラーが検出されなかった場合は、"NoEr"と表示されます。

TI BUS:NoEr

No error detected.
不良検出なし

or

TI BUS:Boot

RDS IC:OK

When this indication is displayed with in seconds or displayed alternately "NoEr" and "Boot", it is highly possible that there are errors.
数秒間この状態、またはNoErと交互に表示される場合、異常が発生している可能性があります。

or

RDS IC:NG

No applied to these models.
このモデルは適用されません。

18. SWFR CUT OFF

Not applied to these models.

18. SWFR CUT OFF

このモデルには適用されません。

18.LFE LPF 200 ◀——▶ 18.LFE HPF THR

19. PROTECTION SETTING

Not applied to these models.

19. PROTECTION SETTING

このモデルには適用されません。

PS_Lo: 0043 —— PL_6_N_H:0154

20. PROTECTION HISTORY

Four protection histories are display.

20. PROTECTION HISTORY

過去のプロテクション履歴を4つまで表示します。

20-1:NoPRT —— 20-4:NoPRT

21. SOFT SW

Note) Changing the function setting may hinder the proper operation.

This menu is used to switch the function settings on P.C.B. through the software so as to activate the product.
The protection function follows the P.C.B. settings. When connected to AC or in the maker preset state, the unit is initialized to the P.C. B. setting. Display of each function after initialization varies depending on settings on P.C.B. The operation mode can be changed by selecting the sub-menu and then using the STRAIGHT key.

SW MODE: PCB, MODEL or FNC can be selected.

21.SW :PCB

MODEL SETTING: 759SE, V659, H5960, V559, H5950, V459 or H5935 can be selected. (SW MODE: Selectable when MODEL has been selected.)

21.MODEL:V559

DESTINATION: J, U, C, R, T, K, A, B, G (E) or L can be selected. (SW MODE: Selectable when MODEL has been selected.)

21.DEST :G

TUNER DESTINATION: J, UC, ABG or RL can be selected. (SW MODE: Selectable when FNC has been selected.)

21.TuDst:ABG

TUNER TYPE: NRM, RDS or XM can be selected. (SW MODE: Selectable when FNC has been selected.)

21.TuDyp:RDS

VIDEO FORMAT: NTSC or PAL can be selected. (SW MODE: Selectable when FNC has been selected.)

21.VIDEO:PAL

21. SOFT SW

注）機能設定を変更した場合、正常に動作しないことがあります。

P.C.B.上の機能設定をソフト的に切り替えて、製品を動作させる機能です。
プロテクション機能は、P.C.B.の設定にしたがいます。AC接続またはメーカープリセットで、P.C.B.の設定に初期化されます。初期化後の各機能の表示は、P.C.B.上の設定によります。操作は、サブメニューを選んだ後、STRAIGHTキーで切り替えます。

SW MODE：PCB、MODELまたはFNCを選択できます。

MODEL SETTING：759SE、V659、H5960、V559、H5950、V459、H5935のいずれかを選択できます。（SW MODE：MODEL時選択できます。）

DESTINATION：J、U、C、R、T、K、A、B、G(E)、Lのいずれかを選択できます。（SW MODE：MODEL時選択できます。）

TUNER DESTINATION：J、UC、ABG、RLのいずれかを選択できます。（SW MODE：FNC時選択できます。）

TUNER TYPE：NRM、RDS、XMのいずれかを選択できます。（SW MODE：FNC時選択できます。）

VIDEO FORMAT：NTSCまたはPALを選択できます。（SW MODE：FNC時選択できます。）

ZONE2: NOT or EXIST can be selected. (SW MODE: Selectable when FNC has been selected.)

ZONE2：NOTまたはEXISTを選択できます。（SW MODE：FNC時選択できます。）

21.ZONE2:EXIST

AAC: NOT or EXIST can be selected. (SW MODE: Selectable when FNC has been selected.)

AAC：NOTまたはEXISTを選択できます。（SW MODE：FNC時選択できます。）

21.AAC :NOT

TUNER: NOT or EXIST can be selected. (SW MODE: Selectable when FNC has been selected.)

TUNER：NOTまたはEXISTを選択できます。（SW MODE：FNC時選択できます。）

21.TUNER:EXIST

ZONE2 AMP: NOT or EXIST can be selected. (SW MODE: Selectable when FNC has been selected.)

ZONE2 AMP：NOTまたはEXISTを選択できます。（SW MODE：FNC時選択できます。）

21.Z2Amp:NOT

OSD: NOT or EXIST can be selected. (SW MODE: Selectable when FNC has been selected.)

OSD：NOTまたはEXISTを選択できます。（SW MODE：FNC時選択できます。）

21.OSD :EXIST

YPAO: NOT or EXIST can be selected. (SW MODE: Selectable when FNC has been selected.)

YPAO：NOTまたはEXISTを選択できます。（SW MODE：FNC時選択できます。）

21.YPAO :NOT

22. SOFTWARE VERSION

The version, checksum and the port specified by the microprocessor are displayed. The signal is processed using EFFECT OFF. The checksum is obtained by adding the data at every 16 bits for each program area and expressing the result as a 4-figure hexadecimal data.

* Numeric values in the figure example are for reference.

22. SOFTWARE VERSION

ソフトウェアのバージョン、チェックサム、マイコンの指定ポートを表示します。
信号はエフェクトOFFです。チェックサムは、プログラムエリア別にデータを16ビットごとに加算していき、4桁の16進データで現したものです。

※図中の数値は参考例です。

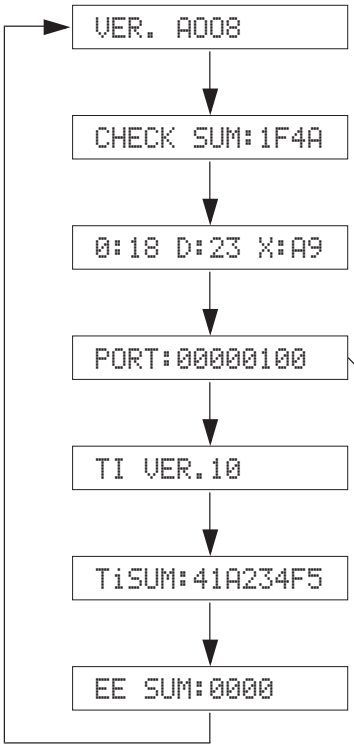

Software version of microprocessor / マイコンのソフトウェアバージョン

Checksum value of microprocessor / マイコンのチェックサム

Software modules version of microprocessor /
マイコンのモジュール別ソフトウェアバージョン
O: Operation D: DSP X: XM

The condition of ports for model detection / モデル判別ポートの状態

Software version of TI (DSP) / TI(DSP)のソフトウェアバージョン

Checksum value of TI (DSP) / TI(DSP)のチェックサム

Checksum value of EEPROM / EEPROMのチェックサム
(Not applied to these models. / このモデルには適用されません。)

PORT:00000100

- Model type 0
- Model type 1
- Model type 2
- Model type 3

Type3	Type2	Type1	Type0	Model
–	1	0	0	RX-V559 DSP-AX559
–	1	0	1	HTR-5950

23. TI (DSP) BOOT

The rewriting mode of TI (DSP) software.
(Not applied to these models.)

23. TI(DSP)BOOT

TI(DSP)のソフトウェア書き換えモードです。
（このモデルには適用されません。）

23.TI BOOT ?

■ AMP ADJUSTMENT / アンプ部調整

Confirmation of Idling Current of MAIN (1) P. C. B.

- Right after power is turned on, confirm that each measured voltage across the terminals of R1149 (FRONT Lch), R1150 (FRONT Rch), R1153 (CENTER), R1154 (SURROUND Lch), R1152 (SURROUND Rch), R1151 (SURROUND BACK) is between 0.1 mV and 10.0 mV.
- If it exceeds 10.0 mV, open (cutoff) R1104 (FRONT Lch), R1106 (FRONT Rch), R1112 (CENTER), R1114 (SURROUND Lch), R1110 (SURROUND Rch), R1108 (SURROUND BACK) and reconfirm the voltage.

  Attention
  If the measured voltage exceeds 10.0 mV. after an amplifier repair, first check for a defective component before cutting the bias resistor.
- Confirm that the voltage is 0.2 mV ~ 15.0 mV. after 60 minutes.

メイン(1)基板のアイドリング電流の確認

● 電源投入直後、R1149(FRONT Lch)、R1150(FRONT Rch)、R1153(CENTER)、R1154(SURROUND Lch)、R1152(SURROUND Rch)、R1151(SURROUND BACK)の端子間電圧を測定し、0.1 mVから10.0 mV.の間であることを確認してください。

● 電圧が10 mVを超えている場合は、R1104(FRONT Lch)、R1106(FRONT Rch)、R1112(CENTER)、R1114(SURROUND Lch)、R1110(SURROUND Rch)、R1108(SURROUND BACK)をカットし、電圧を再確認してください。

注意
パワーアンプ修理後に10.0 mV.を超えている場合は、抵抗をカットする前に故障箇所を調べてください。

● 60分後、電圧が0.2 mV～15.0 mV.であることを確認してください。

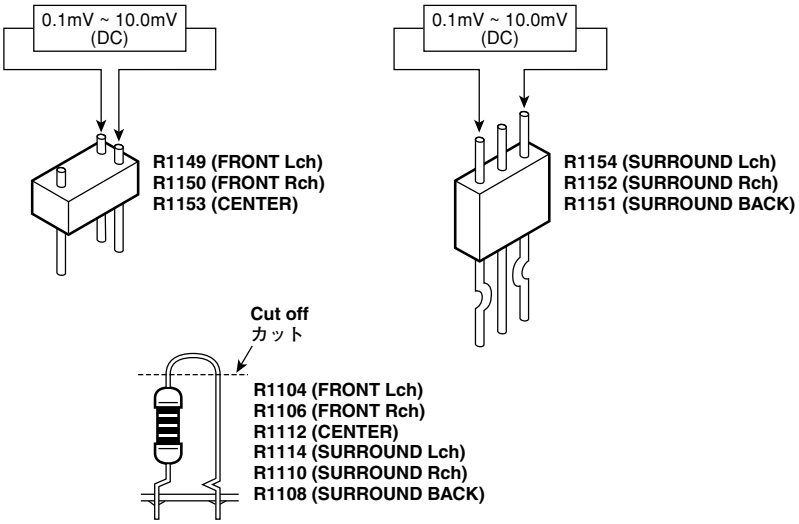

RX-V559/DSP-AX559

■ DISPLAY DATA

● **V3000 : HNA-17MM03T (WG474000)**

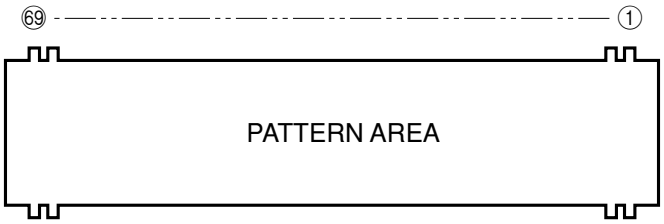

● **PIN CONNECTION**

Pin No.	69	68	67	66	65	64	63	62	61	60	59	58	57	56	55	54	53	52	51	50	49	48	47	46	45	44	43	42	41	40	39	38	37	36	35
Connection	F2	F2	NP	NP	P1	P2	P3	P4	P5	P6	P7	P8	P9	P10	P11	P12	P13	P14	P15	P16	P17	P18	P19	P20	P21	P22	P23	P24	P25	P26	P27	P28	P29	P30	P31

Pin No.	34	33	32	31	30	29	28	27	26	25	24	23	22	21	20	19	18	17	16	15	14	13	12	11	10	9	8	7	6	5	4	3	2	1
Connection	P32	P33	P34	P35	P36	P37	NX	NX	NX	NX	NX	NX	NX	17G	16G	15G	14G	13G	12G	11G	10G	9G	8G	7G	6G	5G	4G	3G	2G	1G	NP	NP	F1	F1

Note : 1) Fn ..... Filament pin 2) nG ..... Grid pin 3) Pn ..... Anode pin 4) NP ..... No pin 5) NX ..... No extended pin

● **GRID ASSIGNMENT**

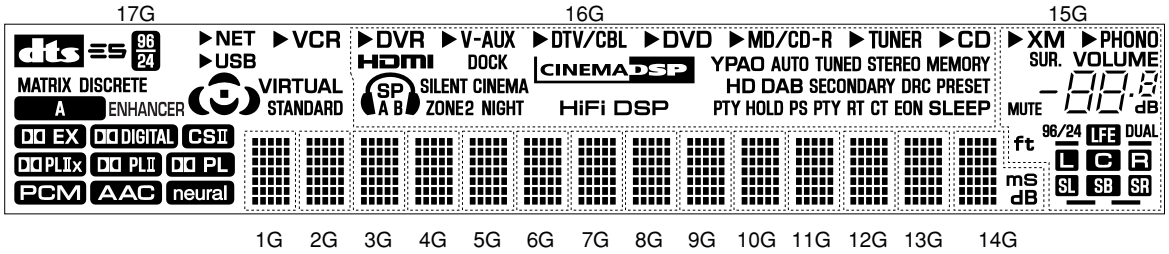

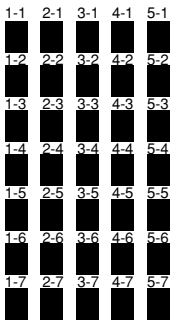

(1G~14G)

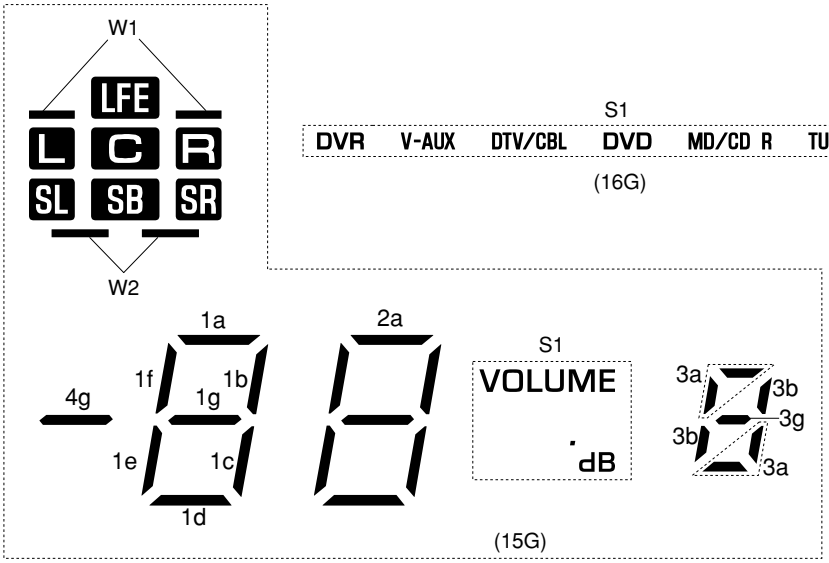

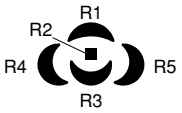

(17G)

● **ANODE CONNECTION**

	17G	16G	15G	14G	13G~1G
P1	dts	S1	S1	1-1	1-1
P2	ES	▶DVR	W1	2-1	2-1
P3	MATRIX	▶V-AUX	W2	3-1	3-1
P4	DISCRETE	▶DTV/CBL	4g	4-1	4-1
P5	96/24	▶DVD	1a	5-1	5-1
P6	A	▶MD/CD-R	1b	1-2	1-2
P7	ENHANCER	▶TUNER	1c	2-2	2-2
P8	DD EX	▶CD	1d	3-2	3-2
P9	DD DIGITAL	HDMI	1e	4-2	4-2
P10	CSII	🎧	1f	5-2	5-2
P11	DD PLIIx	SP	1g	1-3	1-3
P12	DD PLII	A	2a	2-3	2-3
P13	DD PL	B	2b	3-3	3-3
P14	PCM	SILENT CINEMA	2c	4-3	4-3
P15	AAC	ZONE2	2d	5-3	5-3
P16	neural	NIGHT	2e	1-4	1-4
P17	NET	DOCK	2f	2-4	2-4
P18	USB	CINEMA DSP	2g	3-4	3-4
P19	VCR	HiFi DSP	3g	4-4	4-4
P20	▶NET	YPAO	3b	5-4	5-4
P21	▶USB	AUTO	3a	1-5	1-5
P22	▶VCR	TUNED	XM	2-5	2-5
P23	R1	STEREO	PHONO	3-5	3-5
P24	R2	MEMORY	▶XM	4-5	4-5
P25	R3	HD	▶PHONO	5-5	5-5
P26	R4	DAB	SUR.	1-6	1-6
P27	R5	SECONDARY	MUTE	2-6	2-6
P28	VIRTUAL	DRC	DUAL	3-6	3-6
P29	STANDARD	PRESET	96/24	4-6	4-6
P30	–	PTY HOLD	ft	5-6	5-6
P31	–	HOLD	LFE	1-7	1-7
P32	–	PS	L	2-7	2-7
P33	–	PTY	C	3-7	3-7
P34	–	RT	R	4-7	4-7
P35	–	CT	SL	5-7	5-7
P36	–	EON	SB	ms	–
P37	–	SLEEP	SR	dB	–

HTR-5950

■ DISPLAY DATA

● **V3000 : 17-BT-26GNK (WG473900)**

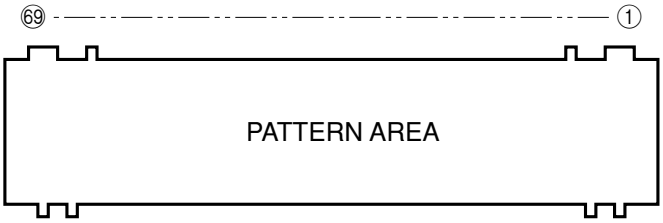

● **PIN CONNECTION**

Pin No.	69	68	67	66	65	64	63	62	61	60	59	58	57	56	55	54	53	52	51	50	49	48	47	46	45	44	43	42	41	40	39	38	37	36	35
Connection	F2	NX	NP	NP	P1	P2	P3	P4	P5	P6	P7	P8	P9	P10	P11	P12	P13	P14	P15	P16	P17	P18	P19	P20	P21	P22	P23	P24	P25	P26	P27	P28	P29	P30	P31

Pin No.	34	33	32	31	30	29	28	27	26	25	24	23	22	21	20	19	18	17	16	15	14	13	12	11	10	9	8	7	6	5	4	3	2	1
Connection	P32	P33	P34	P35	P36	P37	NX	NX	NX	NX	NX	NX	NX	17G	16G	15G	14G	13G	12G	11G	10G	9G	8G	7G	6G	5G	4G	3G	2G	1G	NP	NP	NX	F1

Note : 1) F1, F2 ..... Filament pin 2) NP ..... No pin 3) NX ..... No extend pin 4) 1G~17G ..... Grid pin

● **GRID ASSIGNMENT**

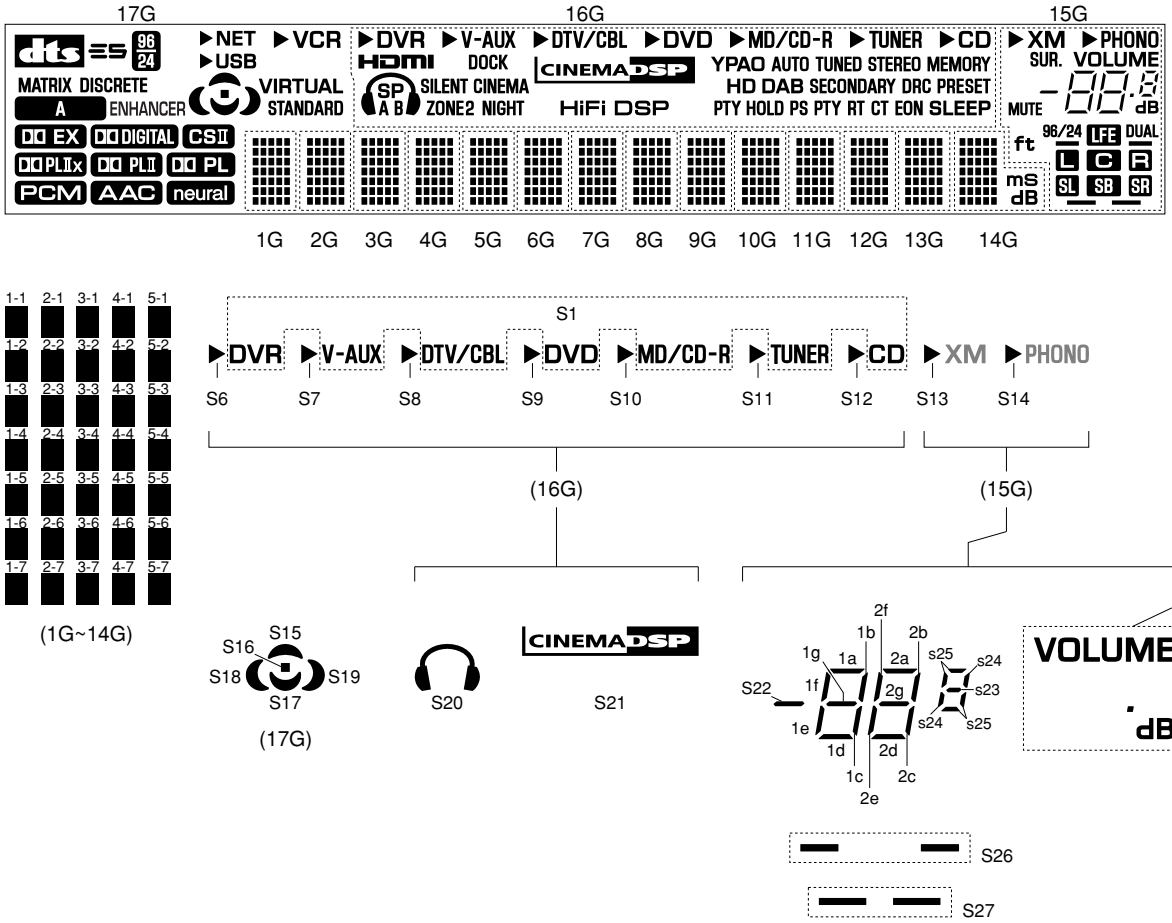

● **ANODE CONNECTION**

	1G~13G	14G	15G	16G	
1P	1-1	1-1	S2	S1	dts
2P	2-1	2-1	S26	S6	ES
3P	3-1	3-1	S27	S7	MATRIX
4P	4-1	4-1	S22	S8	DISCRETE
5P	5-1	5-1	1a	S9	96 24
6P	1-2	1-2	1b	S10	A
7P	2-2	2-2	1c	S11	ENHANCER
8P	3-2	3-2	1d	S12	DD EX
9P	4-2	4-2	1e	HDMI	DD DIGITAL
10P	5-2	5-2	1f	S20	CSII
11P	1-3	1-3	1g	SP	DD PLIIx
12P	2-3	2-3	2a	A	DD PLII
13P	3-3	3-3	2b	B	DD PL
14P	4-3	4-3	2c	SILENT CINEMA	PCM
15P	5-3	5-3	2d	ZONE2	AAC
16P	1-4	1-4	2e	NIGHT	neural
17P	2-4	2-4	2f	DOCK	NET
18P	3-4	3-4	2g	S21	USB
19P	4-4	4-4	S23	HiFi DSP	VCR
20P	5-4	5-4	S24	YPAO	
21P	1-5	1-5	S25	AUTO	
22P	2-5	2-5	XM	TUNED	
23P	3-5	3-5	PHONO	STEREO	
24P	4-5	4-5	S13	MEMORY	
25P	5-5	5-5	S14	HD	
26P	1-6	1-6	SUR.	DAB	
27P	2-6	2-6	MUTE	SECONDARY	
28P	3-6	3-6	DUAL	DRC	VIRTUAL
29P	4-6	4-6	96/24	PRESET	STANDARD
30P	5-6	5-6	ft	PTY HOLD	
31P	1-7	1-7	LFE	HOLD	
32P	2-7	2-7	L	PS	
33P	3-7	3-7	C	PTY	
34P	4-7	4-7	R	RT	
35P	5-7	5-7	SL	CT	
36P	–	ms	SB	EON	
37P	–	dB	SR	SLEEP	

■ IC DATA

IC2 : M30625MHP-A98GP (DSP P.C.B.)
Microprocessor

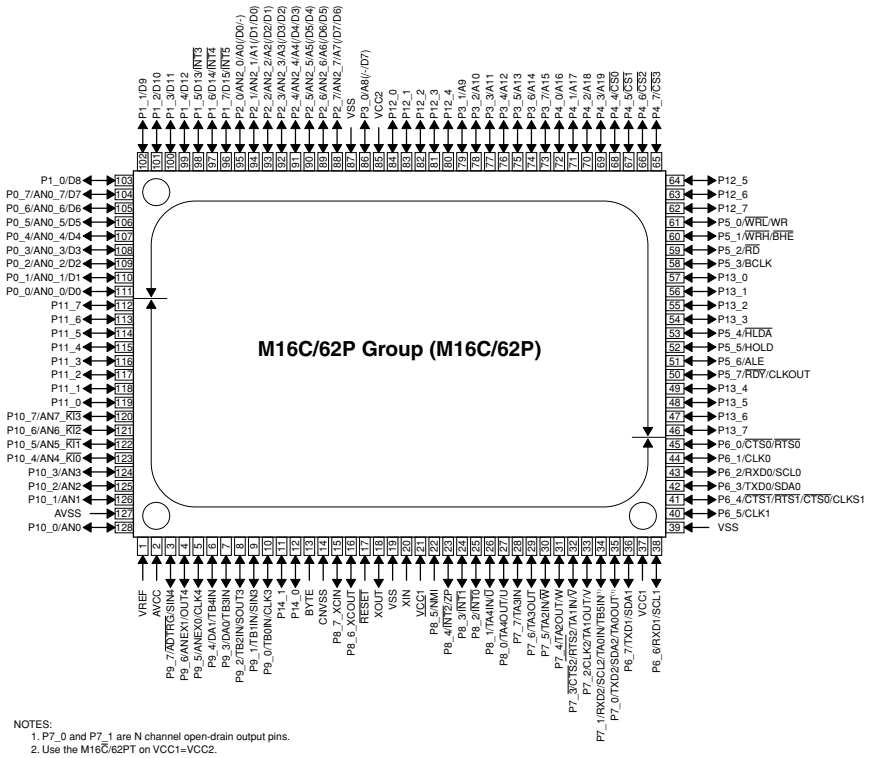

NOTES:
1. P7_0 and P7_1 are N channel open-drain output pins.
2. Use the M16C/62PT on VCC1=VCC2.

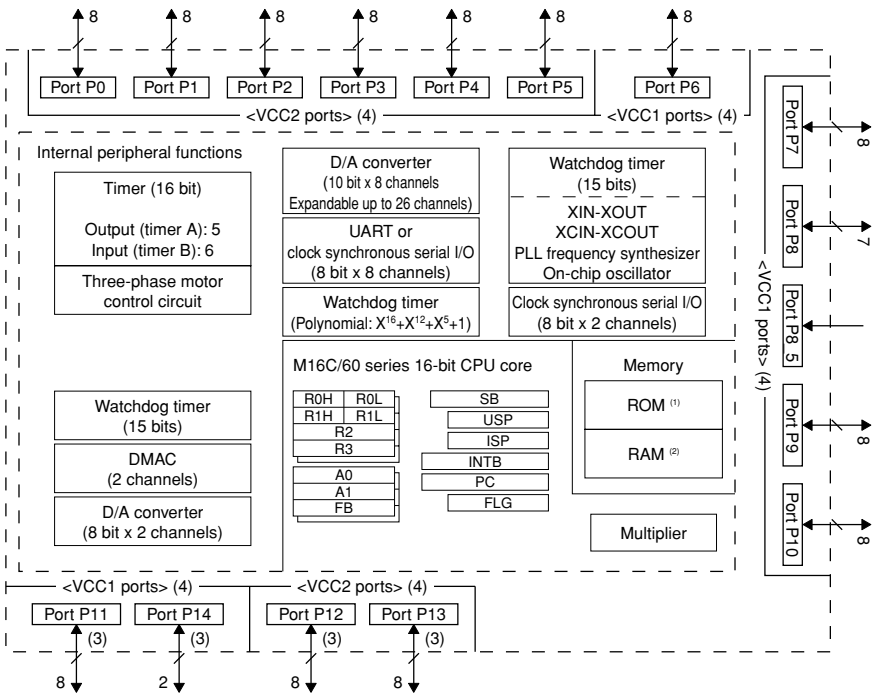

NOTES:
1. ROM size depends on microcomputer type.
2. RAM size depends on microcomputer type.
3. Ports P11 to P14 exist only in 128-pin version.
4. Use M16C/62PT on VCC1=VCC2.

IC2 : M30625MHP-A98GP (DSP P.C.B.)
Microprocessor

No.	Port Name	Terminal Name	I/O				Function
			PowerOn	Pure Direct	Standby	Sleep	
1	Vref	Vref	MCU		MCU	MCU	AD reference
2	Avcc	Avcc	MCU		MCU	MCU	AD power supply
3	P97/Adtrg/Sin4	CEFD	O		O	O	FL Driver CE
		MOD0			I		MODEL distinction 0
4	P96/ANEX1/SOUT4	DTFD	SO		O	O	FL Driver TxD
5	P95/ANEX0/CLK4	CKFD	SO		O	O	FL Driver CLOCK
6	P94/DA1/TB4in	LC	DA		O	O	Limiter control output
7	P93/DA0/TB3in	XMPWR	O		O	O	XM/DT BUS POWER CONTROL (U model)
8	P92/TB2in/SOUT3	SDM	SO		O	O	Serial data output to DIR, TI (DA70Y), DAC / DIR: 4M, LSBF/TI: 1M, MSBF
9	P91/TB1in/SIN3	SDD	SI		O	O	Serial data input from DIR, TI (DA70Y)
10	P90/TB0in/CLK3	SCK	SO		O	O	Serial clock output to DIR, TI (DA70Y) DAC
11	P141	/ICCNV	O	O	O	O	Reset I2C device of CONV (RX-V559 model)
12	P140	NW_RST	O		O	O	Reset signal to Net-module (RX-V559 model)
13	BYTE	BYTE	MCU		MCU	MCU	Vss : When single chip mode is used
14	CNVss	CNVss	MCU		MCU	MCU	Vss : When single chip mode is used, Vcc : When flash writing is used
15	P87/Xcin	MUTETI	O		O	O	MUTE of TI decoder DSP DA70Y (HI=MUTE)
16	P86/Xcout	/TIBUSY	I		O	O	TI BUSY detection / CDDA writing DATA input
17	/RESET	/RES	MCU		MCU	MCU	Reset
18	Xout	Xout	MCU		MCU	MCU	Oscillation output
19	Vss	Vss	MCU		MCU	MCU	Ground for microprocessor
20	Xin	Xin	MCU		MCU	MCU	Oscillation input
21	Vcc1	Vcc	MCU		MCU	MCU	Power supply +5V for microprocessor
22	P85/NMI	NMI	MCU		MCU	MCU	No used, connect Vss
23	P84/INT2	/INTTI	IRQ		O	O	Interrupt of TI decoder DSP DA70Y
24	P83/INT1	/INTDIR	IRQ		O	O	Interrupt of DIR
25	P82/INT0	/VSY	IRQ	O	O	O	Interrupt of Vertical sync Pulse (RX-V559/DSP-AX559 models)
26	P81/TA4in/U	/CSDIR	O		O	O	Chip enable of DIR
27	P80/TA4out/U	/CSTI	O		O	O	Chip enable of TI decoder DSP DA70Y
28	P77/TA3in	/CSDAC	O		O	O	Chip enable of DAC (2ch/8ch common)
29	P76/TA3out	/ICDIR	O		O	O	DIR reset
30	P75/TA2in/W	/ICTI	O		O	O	Reset of TI decoder DSP DA70Y
31	P74/TA2out/W	/SPIRDY	I		O	O	TI DA70Y Serial Ready / WCK input for CDDA writing
32	P73/CTS2/RTS2/TA1in/V	/CEEEP	O		O	O	EEPROM CE
33	P72/CLK2/TA1out/V	FET	O		O	O	Control of flash writing
34	P71/RXD2/SCL2/TA0in/TB5in	DRXM	SI		O	O	XMDT IC RxDU (U model)
35	P70/TXD2/SDA2/TA0out	DTXM	SO		O	O	XMDT IC TxDU
36	P67/TXD1/SDA1	SDA	SO	I	I	I	IIC data I/O for VIDEO (RX-V559/DSP-AX559 models)
		TXDF	SO				Data transmission terminal of AF220
37	Vcc1	Vcc	MCU		MCU	MCU	Power supply +5V for microprocessor
38	P66/RXD1/SCL1	SCL	SO	I	I	I	IIC clock I/O for VIDEO, Clock speed: 100kHz (RX-V559/DSP-AX559 models)
		RXDF	SO				Flash ROM RxD
39	Vss	Vss	MCU		MCU	MCU	Ground for microprocessor
40	P65/CLK1	N.C.	O		O	O	
		CLKF	SO				Clock transmission terminal signal output for AF220
41	P64/CTS1/RTS1/CTS0/CLKS1	BSY	O				BUSY signal output for AF220
42	P63/TXD0/SDA0	TXDi	SO		O	O	serial data output for iPod (HTR-5950 model)
		TXDNW	SO		O	O	serial data output for iPod/Net-module (RX-V559/DSP-AX559 models)
43	P62/RXD0/SCL0	RXDi	SI		O	O	Serial data input for iPod (HTR-5950 model)
		RXDNW	SI		O	O	Serial data output for iPod/Net-module (RX-V559/DSP-AX559 models)
44	P61/CLK0	iPDET	I		O	O	iPod detection
45	P60/CTS0/RTS0	iPAP	I		O	O	IPod accessories power detection
46	P137	Z2RY	O		O	O	
		YST	O		O	O	
47	P136	/4ohm	O		O	O	IMPEDANCE control / ±B voltage control
48	P135	SBRY	O		O	O	SURROUND BACK SP relay output
49	P134	SPC	O		O	O	CENTER and SURROUND SP relay output
50	P57/RDY/CLKout	SPB	O		O	O	FRONT B SP relay output

IC2 : M30625MHP-A98GP (DSP P.C.B.)
Microprocessor

No.	Port Name	Terminal Name	I/O				Function
			PowerOn	Pure Direct	Standby	Sleep	
51	P56/ALE	SPA	O		O	O	FRONT A SP relay output
52	P55/HOLD	/EMP	I				For FLASH writing (LO)
53	P54/HLDA	PRI	I		O	O	Protection overcurrent detection
54	P133	PSV	O		O	O	Power Save
55	P132	PRY	O		O	O	Power relay output
56	P131	MASTER	I		O	O	MASTER ON/OFF
57	P130	/BLK	O		O	O	FL Driver turning off
58	P53/BCLK	ISA	I		O	O	INPUT Selector Rotary A
59	P52/RD	ISB	I		O	O	INPUT Selector Rotary B
60	P51/WRH/BHE	TONEA	I		O	O	Tone Control Rotary A
61	P50/WRL/WR	/CE	I				For FLASH writing (HI)
62	P127	TONEB	I		O	O	Tone Control Rotary B
63	P126	VRA	I		O	O	Volume Rotary A
64	P125	VRB	I		O	O	Volume Rotary B
65	P47/CS3	VIA	O	O	O	O	VIDEO Selector A
66	P46/CS2	VIB	O	O	O	O	VIDEO Selector B
67	P45/CS1	VIC	O	O	O	O	VIDEO Selector C
68	P44/CS0	S/V	O	O	O	O	OSD input S/Composite change (RX-V559/DSP-AX559 models)
69	P43/A19	/CES	O	O	O	O	OSD Enable (RX-V559/DSP-AX559 models)
		MOD1	I				MODEL distinction 1
70	P42/A18	SVIDD	I	O	O	O	S-Video Signal Detector
71	P41/A17	BYPASS	O	O	O	O	VIDEO Bypass/ conversion change
72	P40/A16	/INTCNV	I	O	O	O	Interrupt request of VIDEO DEC/ENC IC (RX-V559/DSP-AX559 models)
73	P37/A15	/VR1	O	O	O	O	VIDEO Rec Out 1 MUTE
74	P36/A14	/VR2	O	O	O	O	
75	P35/A13	/PURD	O		O	I	
76	P34/A12	/MON	O	O	O	O	VIDEO Mon Out MUTE
77	P33/A11	CPNTD	I	O	O	O	Component Signal Detector (DVD)
78	P32/A10	CMP0	O	O	O	O	Component Selector 0
79	P31/A9	CMP1	O	O	O	O	Component Selector 1
80	P124	CBYPASS	O	O	O	O	Component Bypass/Conversion change (RX-V559/DSP-AX559 models)
81	P123	/CNONE	O	O	O	O	Component MonOut MUTE
82	P122	TRIG	O		O	O	DC TRIGGER input
83	P121	TMT	O		O	O	TUNER MUTE
84	P120	SDRN	I		O	O	RDS RxDBG
85	Vcc2	Vcc	MCU		MCU	MCU	Power supply +5V for microprocessor
86	P30/A8	SCKN	O		O	O	RDS IC Clock (G model)
			O	O	O	O	OSD IC Clock (RX-V559/DSP-AX559 models)
87	Vss	Vss	MCU		MCU	MCU	Ground for micro-processor
88	P27/A7	SDTN	O		O	O	RDS IC TxD (G model)
			O	O	O	O	OSD IC TxD (RX-V559/DSP-AX559 models)
89	P26/A6	RDSE	O		O	O	RDS Enable (G model)
		/ICXM	O		O	O	DABIC IC reset (U model)
90	P25/A5	SCKP	O		O	O	PLL IC Clock
91	P24/A4	SDTP	O		O	O	PLL IC TxD
92	P23/A3	CEP	O		O	O	PLL IC Enable
93	P22/A2	SDRP	I+		O	O	PLL IC RxD
94	P21/A1	/ST	I+		O	O	TUNER /ST
95	P20/A0	TUNED	I+		O	O	TUNED
96	P17/D15/INT5	PDET	IRQ		IRQ	O	Power Down DETECT INT
97	P16/D14/INT4	/PSW	IRQ		IRQ	O	Interrupt MASTER / MAIN / Zone2 Power SW
98	P15/D13/INT3	REM	IRQ		IRQ	O	Remote Control input
99	P14/D12	/HP	I		O	O	HEAD PHONE detection
100	P13/D11	/MTHP	O		O	O	HEAD PHONE MUTE input
101	P12/D10	/MTFS	O		O	O	MUTE Front/Surround, PreOUT
102	P11/D9	/MTCT	O		O	O	MUTE Center
103	P10/D8	/MTSW	O		O	O	MUTE SW
104	P07/D7	/MTZ2	O		O	O	Zone 2 MUTER
105	P06/D6	CKEV	O		O	O	Electron volume IC Clock

IC2 : M30625MHP-A98GP (DSP P.C.B.)
Microprocessor

No.	Port Name	Terminal Name	I/O				Function
			PowerOn	Pure Direct	Standby	Sleep	
106	P05/D5	DTEV	O		O	O	Electron volume IC DATA
107	P04/D4	CKZ2	O		O	O	Zone2 Selector (BD3841) Clock (R model)
108	P03/D3	DTZ2	O		O	O	Zone2 Selector (BD3841) DATA (R model)
109	P02/D2	N.C.	O		O	O	
110	P01/D1	N.C.	O		O	O	
111	P00/D0	CKEX	O		O	O	EX. INPUT Selector Clock
112	P117	DTEX	O		O	O	EX. INPUT Selector DATA
113	P116	CKBD	O		O	O	
114	P115	DTBD	O		O	O	
		MOD2			I		MODEL distinction 2
115	P114	DTSEL	O		O	O	
116	P113	CKSEL	O		O	O	
117	P112	CESEL	O		O	O	
		MOD4			I		MODEL distinction (RX-V559/DSP-AX559 models)
118	P111	ICEV	O		O	O	
119	P110	CEEV	O		O	O	
		MOD3			I		MODEL distinction (RX-V559 model)
120	P107/AN7/KI3	PRV2	AD		O	O	
121	P106/AN6/KI2	PRV1	AD		O	O	AD protection power-supply voltage detection
122	P105/AN5/KI1	PRD	AD		O	O	AD protection DC detection
123	P104/AN4/KI0	PLDET	AD		O	O	AD POWER LIMITER detection
124	P103/AN3	THM	AD		O	O	AD temperature detection
125	P102/AN2	ADKEY0	AD		O	O	AD Key 0
126	P101/AN1	ADKEY1	AD		O	O	AD Key 1
127	Avss	Avss	MCU		MCU	MCU	Ground for AD
128	P100/AN0	DEST	AD		O	O	AD model detection

RX-V559/DSP-AX559
Key Input(A-D) Pull-Up Resistance 10 k-Ohms

Ohm	+0.0k	+1.0k	+1.0k	+1.5k	+2.2k	+3.3k	+4.7k	+4.7k	+6.8k	+10.0k	+22.0k
V	~0.3	~0.7	~1.0	~1.5	~2.0	~2.6	~3.1	~3.4	~3.7	~4.0	~4.4
ADKEY0 94pin/AN2	MAIN/ZONE ON/OFF	–	–	–	INPUT MODE	STRAIGHT	TONE CONTROL	PRESET/TUNING	SPEAKER B	SPEAKER A	–
ADKEY1 95pin/AN1	ZONE2 ON/OFF	–	–	ZONE CONTROL	MULTI CH INPUT	FM/AM	A/B/C/D/E	PRESET/TUNING <	PRESET/TUNING >	MEMORY	TUNING MODE

HTR-5950
Key Input(A-D) Pull-Up Resistance 10 k-Ohms

Ohm	+0.0k	+1.0k	+1.0k	+1.5k	+2.2k	+3.3k	+4.7k	+4.7k	+6.8k	+10.0k	+22.0k
V	~0.3	~0.7	~1.0	~1.5	~2.0	~2.6	~3.1	~3.4	~3.7	~4.0	~4.4
ADKEY0 94pin/AN2	PROGRAM <	PROGRAM <	BASS/TREBLE –	BASS/TREBLE +	INPUT MODE	STRAIGHT	TONE CONTROL	PRESET/TUNING	SPEAKER B	SPEAKER A	PURE DIRECT
ADKEY1 95pin/AN1	—	—	—	—	MULTI CH INPUT	FM/AM	A/B/C/D/E	PRESET/TUNING <	PRESET/TUNING >	MEMORY	TUNING MODE

MODEL Distinction Port / モデル判別ポート

Pin	Function	Name	RX-V559/DSP-AX559	HTR-5950
3	P97/Adtrg/Sin4	CEFD/MOD0	0	1
69	P43/A19	CES/MOD1	0	0
114	P115	DTBD/MOD2	1	1
119	P110	CEEV/MOD3	0	0
117	P112	CESEL/MOD4	0	0

Distinction for AD Port / 仕向け先判別ポート
Pull-Up Resistance 10 k-Ohms

Ohm	0.0k	1.2k	2.7k	4.7k	6.8k	10.0k	15.0k	27.0k	47.0k	100.0k	∞
V	0-0.2	0.3-0.8	0.9-1.3	1.4-1.8	1.8-2.2	2.3-2.7	2.8-3.3	3.4-3.8	3.9-4.3	4.4-4.7	4.8-5.0
A-D (5V=255)	0-13	14-40	41-68	69-92	93-115	116-140	141-170	171-198	199-221	222-244	245-255
DEST 129pin	J	U, C	–	R	T	K	A	–	G, E	L	–

IC56 : LC89057W-VF4-E (DSP P.C.B)
Digital Audio Interface Transceiver

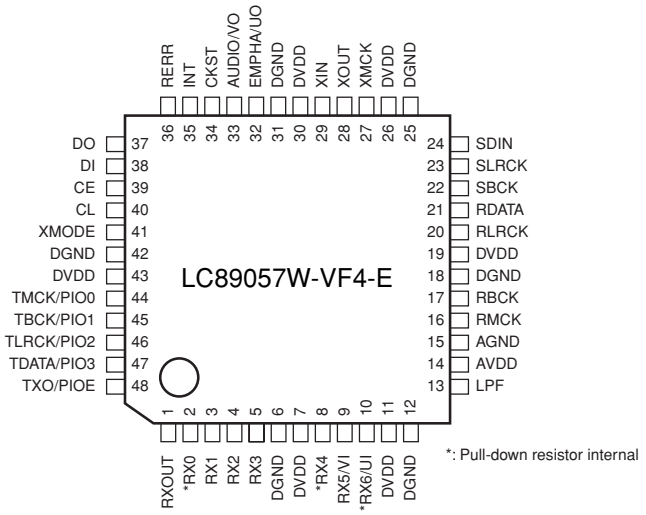

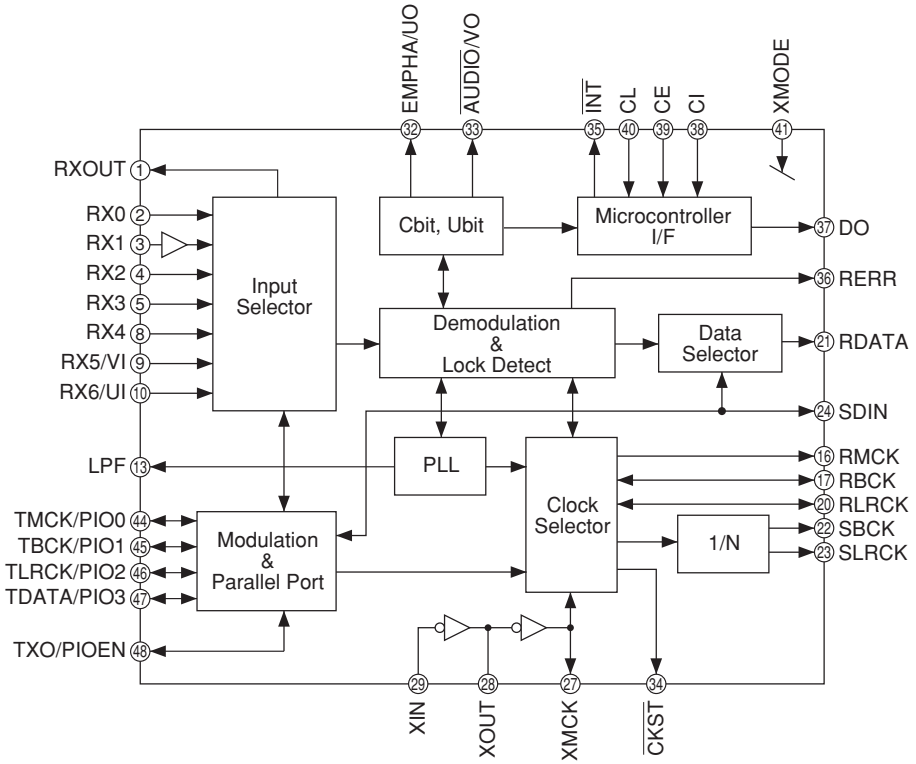

IC56 : LC89057W-VF4-E (DSP P.C.B)
Digital Audio Interface Transceiver

No.	Name	I/O	Function
1	RXOUT	O	Input bi-phase selection data output pin
2	RX0	Is	TTL-compatible digital data input pin
3	RX1	I	Coaxial-compatible digital data input pin with built-in amplifier
4	RX2	Is	TTL-compatible digital data input pin
5	RX3	Is	TTL-compatible digital data input pin
6	DGND		Digital GND
7	DVDD		Digital power supply
8	RX4	Is	TTL-compatible digital data input pin
9	RX5/VI	Is	TTL-compatible digital data / Validity flag input pin for modulation
10	RX6/UI	Is	TTL-compatible digital data / User data input pin for modulation
11	DVDD		PLL digital power supply
12	DGND		PLL digital GND
13	LPF	O	PLL loop filter connection pin
14	ACDD		PLL analog power supply
15	AGND		PLL analog GND
16	RMCK	O	R system clock output pin (256fs, 512fs, XIN, VCO)
17	RBCK	O/I	R bit clock input/output pin
18	DGND		Digital GND
19	DVDD		Digital power supply
20	RLRCK	O/I	R LR clock input/output pin (fs)
21	RDATA	O	Serial audio data input pin
22	SBCK	O	S bit clock output pin (32fs, 64fs, 128fs)
23	SLRCK	O	S LR clock output pin (fs/s, fs, 2fs)
24	SDIN	Is	Serial audio data input pin
25	DGND		Digital GND
26	DVDD		Digital power supply
27	XMCK	O	Oscillation amplifier output pin
28	XOUT	O	Crystal resonator connection output pin
29	XIN	I	Crystal resonator connection, external supply clock input pin (24.576 MHz or 12.288 MHz)
30	DVDD		Digital power supply
31	DGND		Digital GND
32	EMPHA/UO	I/O	Emphasis information / U data output / Chip address setting pin
33	AUDIO/VO	I/O	Non-PCM output / V flag output / Chip address setting pin
34	CKST	I/O	Clock switch transition period signal / Demodulation master or slave function switch pin
35	INT	I/O	Microcontroller interrupt output / Modulation or general-purpose I/O switch pin
36	RERR	O	PLL clock error, data error flag output
37	DO	O	Microcontroller I/F read data output pin (3-state)
38	DI	Is	Microcontroller I/F write data input pin
39	CE	Is	Microcontroller I/F chip enable input pin
40	CL	Is	Microcontroller I/F clock input pin
41	XMODE	Is	System reset input pin
42	DGND		Digital GND
43	DVDD		Digital power supply
44	TMCK/PIO0	I/O	Modulation 256fs system clock input / General-purpose I/O input/output pin
45	TMCK/PIO1	I/O	Modulation 64fs bit clock input / General-purpose I/O input/output pin
46	TLRCK/PIO2	I/O	Modulation fs clock input / General-purpose I/O input/output pin
47	TLRCK/PIO3	I/O	Modulation serial audio data input / General-purpose I/O input/output pin
48	TXO/PIOEN	O/I	Modulation data output / General-purpose I/O enable input pin

1) Input/output I or O = -0.3 to 3.6V, Is = -0.3 to 5.5V
2) Pins 32 and 33 are latch address setting input pins when pin 41 = "L".
3) Pin 34 is a demodulation function master or slave setting input pin when pin 41 = "L".
4) Pin 35 is a modulation function or general-purpose I/O function switch setting input pin when pin 41 = "L".
5) Perform ON/OFF for all power supplies with the same timing as a latch-up countermeasure.

IC60 : D70YE101RFP250 (DSP P.C.B)
Decoder/Post Processor

* No replacement part available. / サービス部品供給なし

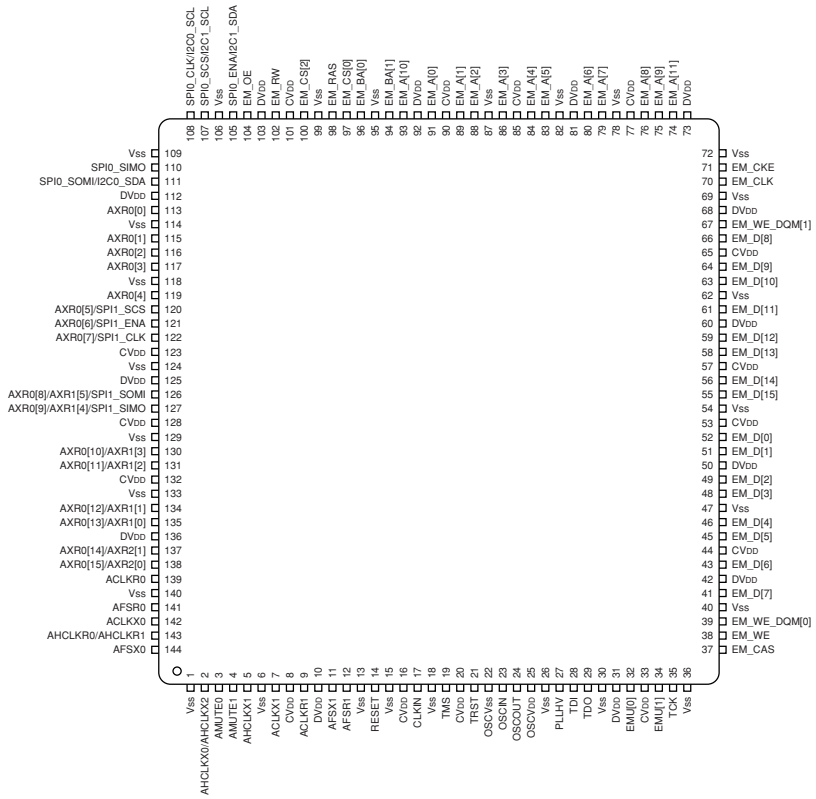

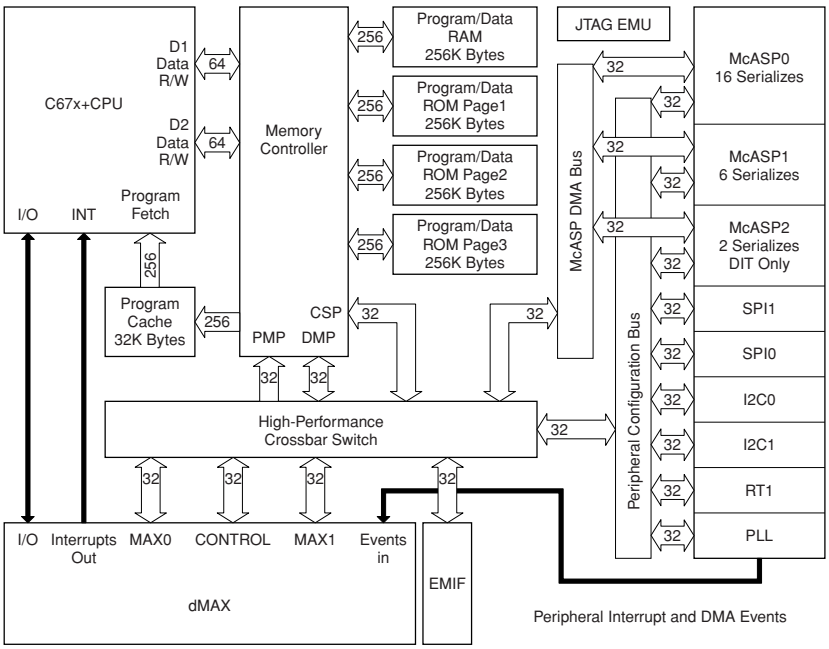

IC60 : D70YE101RFP250 (DSP P.C.B)
Decoder/Post Processor

PIN NO.	SIGNAL NAME	TYPE(1)	PULL(2)	GPIO(3)	DESCRIPTION
1	Ground(Vss)				
2	AHCLKX0/AHCLKX2	IO	-	Y	McASP0 and McASP2 Transmit Master Clock
3	AMUTE0	IO	-	Y	McASP0 MUTE Output
4	AMUTE1	IO	-	Y	McASP1 MUTE Output
5	AHCLKX1	IO	-	Y	McASP1 Transmit Master Clock
6	Ground(Vss)				
7	ACLKX1	IO	-	Y	McASP1 Transmit Bit Clock
8	Core Supply (CVpp)				
9	ACLKR1	IO	-	Y	McASP1Receive Bit Clock
10	IO Supply (DVpp)				
11	AFSX1	IO	-	Y	McASP1 Transmit Frame Sync (L/R Clock)
12	AFSR1	IO	-	Y	McASP1Receive Frame Sync (L/R Clock)
13	Ground(Vss)				
14	RESET	IO	-	N	Device reset pin
15	Ground(Vss)				
16	Core Supply (CVpp)				
17	CLKIN	IO	-	N	Alternate clock input (3.3-V LVCMOS Input)
18	Ground(Vss)				
19	TMS	IO	IPU	N	Test mode Select
20	Core Supply (CVpp)				
21	TRST	IO	IPU	N	Test Reset
22	OSCVss	PWR	-	N	Oscillator Vss tap point (for filter only)
23	OSCIN	IO	-	N	1.2-V Oscillator Input
24	OSCOUT	O	-	N	1.2-V Oscillator Output
25	OSCVpp	PWR	-	N	Oscillator 1.2-V Vpp tap point (for filter only)
26	Ground(Vss)				
27	PLLHV	PWR	-	N	PLL 3.3-V Supply Input (requires external filter)
28	TDI	IO	IPU	N	Test Data In
29	TDO	OZ	IPU	N	Test Data Out
30	Ground(Vss)				
31	IO Supply (DVpp)				
32	EMU[0]	IO	IPU	N	Emulation Pin 0
33	Core Supply (CVpp)				
34	EMU[1]	IO	IPU	N	Emulation Pin 1
35	TCK	IO	IPU	N	Test Clock
36	Ground(Vss)				
37	EM_CAS	O	-	N	SDRAM Column Address Strobe
38	EM_WE	O	-	N	SDRAM Write Enable
39	EM_WE_DQM[0]	O	-	N	Write Enable or Byte Enable for EM_D[7:0]
40	Ground(Vss)				
41	EM_D[7]	IO	-	N	EMIF Data Bus [lower 16 Bits]
42	IO Supply (DVpp)				
43	EM_D[6]	IO	-	N	EMIF Data Bus [lower 16 Bits]
44	Core Supply (CVpp)				
45	EM_D[5]	IO	-	N	EMIF Data Bus [lower 16 Bits]
46	EM_D[4]	IO	-	N	EMIF Data Bus [lower 16 Bits]
47	Ground(Vss)				
48	EM_D[3]	IO	-	N	EMIF Data Bus [lower 16 Bits]
49	EM_D[2]	IO	-	N	EMIF Data Bus [lower 16 Bits]
50	IO Supply (DVpp)				
51	EM_D[1]	IO	-	N	EMIF Data Bus [lower 16 Bits]
52	EM_D[0]	IO	-	N	EMIF Data Bus [lower 16 Bits]
53	Core Supply (CVpp)				
54	Ground(Vss)				
55	EM_D[15]	IO	-	N	EMIF Data Bus [lower 16 Bits]

IC60 : D70YE101RFP250 (DSP P.C.B)
Decoder/Post Processor

PIN NO.	SIGNAL NAME	TYPE(1)	PULL(2)	GPIO(3)	DESCRIPTION
56	EM_D[14]	IO	-	N	EMIF Data Bus [lower 16 Bits]
57	Core Supply (CVpp)				
58	EM_D[13]	IO	-	N	EMIF Data Bus [lower 16 Bits]
59	EM_D[12]	IO	-	N	EMIF Data Bus [lower 16 Bits]
60	IO Supply (DVpp)				
61	EM_D[11]	IO	-	N	EMIF Data Bus [lower 16 Bits]
62	Ground(Vss)				
63	EM_D[10]	IO	-	N	EMIF Data Bus [lower 16 Bits]
64	EM_D[9]	IO	-	N	EMIF Data Bus [lower 16 Bits]
65	Core Supply (CVpp)				
66	EM_D[8]	IO	-	N	EMIF Data Bus [lower 16 Bits]
67	EM_WE_DQM[1]	O	-	N	Write Enable or Byte Enable for EM_D[15:8]
68	IO Supply (DVpp)				
69	Ground(Vss)				
70	EM_CLK	O	-	N	SDRAM Clock
71	EM_CKE	O	-	N	SDRAM Clock Enable
72	Ground(Vss)				
73	IO Supply (DVpp)				
74	EM_A[11]	O	-	N	EMIF Address Bus
75	EM_A[9]	O	-	N	EMIF Address Bus
76	EM_A[8]	O	-	N	EMIF Address Bus
77	Core Supply (CVpp)				
78	Ground(Vss)				
79	EM_A[7]	O	-	N	EMIF Address Bus
80	EM_A[6]	O	-	N	EMIF Address Bus
81	IO Supply (DVpp)				
82	Ground(Vss)				
83	EM_A[5]	O	-	N	EMIF Address Bus
84	EM_A[4]	O	-	N	EMIF Address Bus
85	Core Supply (CVpp)				
86	EM_A[3]	O	-	N	EMIF Address Bus
87	Ground(Vss)				
88	EM_A[2]	O	-	N	EMIF Address Bus
89	EM_A[1]	O	-	N	EMIF Address Bus
90	Core Supply (CVpp)				
91	EM_A[0]	O	-	N	EMIF Address Bus
92	IO Supply (DVpp)				
93	EM_A[10]	O	-	N	EMIF Address Bus
94	EM_BA[1]	O	-	N	SDRAM Bank Address and Asynchronous Memory LOW-Order Address
95	Ground(Vss)				
96	EM_BA[0]	O	-	N	SDRAM Bank Address and Asynchronous Memory LOW-Order Address
97	EM_CS[0]	O	-	N	SDRAM Chip Select
98	EM_RAS	O	-	N	SDRAM Row Address Strobe
99	Ground(Vss)				
100	EM_CS[2]	O	-	N	Asynchronous Memory Chip Select
101	Core Supply (CVpp)				
102	EM_RW	O	-	N	Asynchronous Memory Read/not Write
103	IO Supply (DVpp)				
104	EM_OE	O	-	N	SDRAM Output Enable
105	SPI0_ENA/I2C1_SDA	IO	-	Y	SPI0 Enable (Ready) or I2c1 Serial Data
106	Ground(Vss)				
107	SPI0_SCS/I2C1_SCL	IO	-	Y	SPI0 Slave Chip Select or I2c1 Serial Clock
108	SPI0_CLK/I2C0_SCL	IO	-	Y	SPI0 Serial Clock or I2c0 Serial Clock
109	Ground(Vss)				
110	SPI0_SIMO	IO	-	Y	SPI0 Data Pin Slave In Master Out

IC60 : D70YE101RFP250 (DSP P.C.B)
Decoder/Post Processor

PIN NO.	SIGNAL NAME	TYPE(1)	PULL(2)	GPIO(3)	DESCRIPTION
111	SPI0_SOMI/I2C0_SDA	IO	-	Y	SPI0 Data Pin Slave Out Master In or I2C0 Serial Data
112	IO Supply (DVpp)				
113	AXR0[0]	IO	-	Y	McASP0 Serial Data 0
114	Ground(Vss)				
115	AXR0[1]	IO	-	Y	McASP0 Serial Data 1
116	AXR0[2]	IO	-	Y	McASP0 Serial Data 2
117	AXR0[3]	IO	-	Y	McASP0 Serial Data 3
118	Ground(Vss)				
119	AXR0[4]	IO	-	Y	McASP0 Serial Data 4
120	AXR0[5]/SOI1_SCS	IO	-	Y	McASP0 Serial Data 5 or SPI1 Slave Chip Select
121	AXR0[6]/SPI1_ENA	IO	-	Y	McASP0 Serial Data 6 or SPI1 Enable (Ready)
122	AXR0[7]/SPI1_CLK	IO	-	Y	McASP0 Serial Data 7 or SPI1 Serial Clock
123	Core Supply (CVpp)				
124	Ground(Vss)				
125	IO Supply (DVpp)				
126	AXR0[8]/AXR1[5]/SPI1_SOMI	IO	-	Y	McASP0 Serial Data 8 or McASP1 Serial Data 5 or SPI1 Data Pin Slave Out Master In
127	AXR0[9]/AXR1[4]/SPI1_SIMO	IO	-	Y	McASP0 Serial Data 9 or McASP1 Serial Data 4 or SPI1 Data Pin Slave In Master Out
128	Core Supply (CVpp)				
129	Ground(Vss)	IO	-	Y	
130	AXR0[10]/AXR1[3]	IO	-	Y	McASP0 Serial Data 10 or McASP1 Serial Data 3
131	AXR0[11]/AXR1[2]				McASP0 Serial Data 11 or McASP1 Serial Data 2
132	Core Supply (CVpp)				
133	Ground(Vss)	IO	-	Y	
134	AXR0[12]/AXR1[1]	IO	-	Y	McASP0 Serial Data 12 or McASP1 Serial Data 1
135	AXR0[13]/AXR1[0]				McASP0 Serial Data 13 or McASP1 Serial Data 0
136	IO Supply (DVpp)	IO	-	Y	
137	AXR0[14]/AXR2[1]	IO	-	Y	McASP0 Serial Data 14 or McASP2 Serial Data 1
138	AXR0[15]/AXR2[0]	IO	-	Y	McASP0 Serial Data 15 or McASP2 Serial Data 0
139	ACLKR0				McASP0 Receive bit Clock
140	Ground(Vss)	IO	-	Y	
141	AFSR0	IO	-	Y	McASP0 Receive Frame Sync (L/R Clock)
142	ACLKX0	IO	-	Y	McASP0 Transmit Bit Clock
143	AHCLKR0/AHCLKR1	IO	-	Y	McASP0 and McASP1 Receive Master Clock
144	AFSX0				McASP0 Transmit Frame Sync (L/R Clock)

■ PIN CONNECTION DIAGRAM

• ICs

BD3816K1

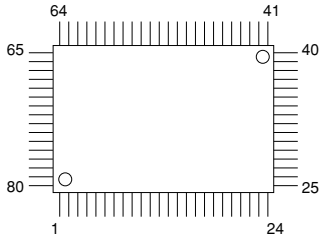

BD3841FS

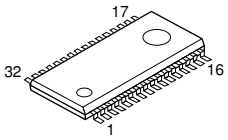

TC74HC4051AF
TC74HC4052AF
TC74HC4053AF
NJM2581M

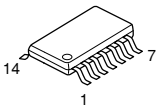

F2602E-01
YAC523-EVR2

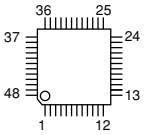

LA7106M-TLM-E
PCM1780DBQR
PCM1781DBQR
PCM1803DBR

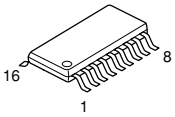

BD3816K1

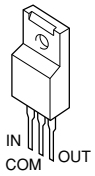

LA73050-TLM-E

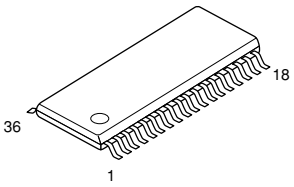

LC72722PM

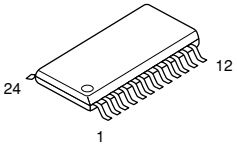

LC89057W-VF4A-E

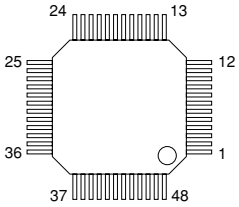

LM61CIZ THERMAL

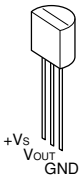

M30625MHP-A98GP

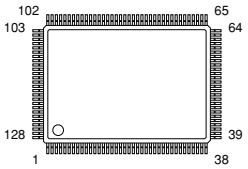

M66003-0131FP

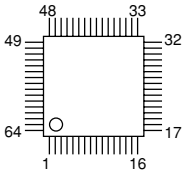

NE5532DR OP AMP

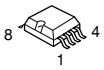

NJM2068LD
NJM2068MD-TE2
NJM4556AL

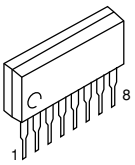

NJM2388F05 5.0V
NJM2388F33

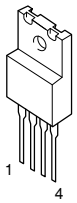

NJM2581M VIDEO AMP

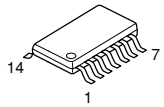

NJM2885DL1-18
NJM2885DL1-33

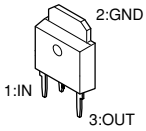

NJM4565M (TE1)

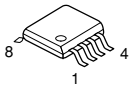

NJM7812FA

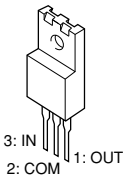

NJM78M05DL1A (TE1)

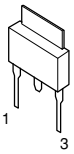

NJM7805FA 5V
NJM79M05FA
NJM79M12FA

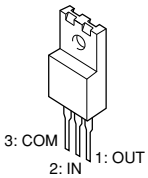

NJU7311AM
NJU7312AM
NJU7313AM

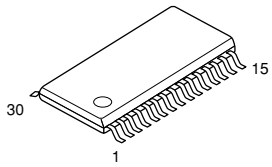

PCM1680DBQR

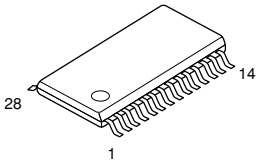

R1172S121D-E2-F

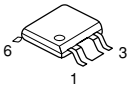

RH5RE58AA-T1-FA

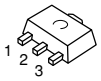

SN74AHC1G08DCKR

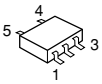

SN74AHCT08PWR

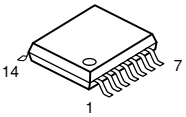

SN74AHCT1G32DCKR

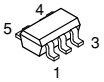

SN74LV157APWR
SN74LVU04APWR

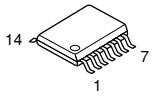

SN74LV245APWR TRAN

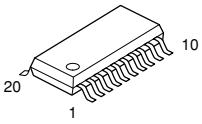

TC4013BP FF
TC74VHCU04FT INVER

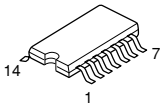

W9816G6CH-7 SDRAM

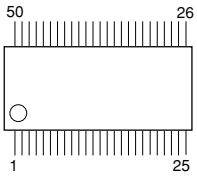

YAC520-EE2

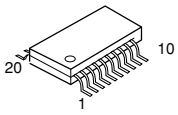

ADV7180

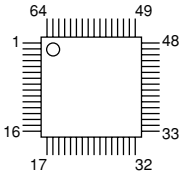

ADV7172

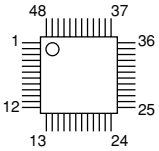

S29AL004D70TF1020

• Diodes

1N4002S
1SS133,176
1SS270A
1SS355
1SS380
1T2
MTZJ13A 13V
MTZJ15A 15V
MTZJ15B 15V
MTZJ2.4B 2.4V
MTZJ27B 27V
MTZJ30A 30V
MTZJ5.1C 5.1V

RB441Q-40 T-77
RB441Q-40 T-77

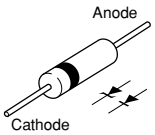

D2SBA20 1.5A 200V
D5SB20 5A 200V

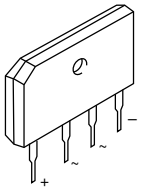

MA8030-L 2.9V
MA8051-M 5.1V
MA8056-M 5.6V
MA8068-L 6.6V
MA8068-M 6.8V
MA8075-H 7.7V
MA8091-M 9.1V
MA8100-M 10V

RB500V-40
RB501V-40
UDZ 3.6BTE-17 3.6V
UDZ5.1B 5.1V

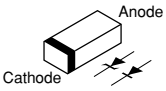

MA8082-H 8.5V

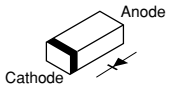

S1NB20 1A 200V
S1NB60 1.0A 600V

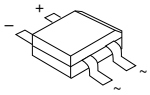

• Transistors

2SA1015 Y
2SA933S Q,R
2SA949 O,Y
2SC1740S QRS
2SC1815 Y
2SC1890A D,E
2SC2229 O,Y
2SC2240 GR,BL

2SC3326 A,B
2SC3837K T146 N,P
2SC3906K T146 R,S

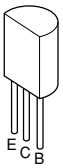

2SB1257
2SB1274 Q,R,S

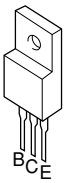

2SA1695 O,P,Y
2SC4468 O,P,Y
2SD1915F S,T
2SD2014
2SK2158-T2B-A
2SK246 Y
2SK3288
2SK3850

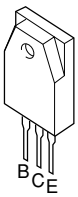

2SA1708 S,T
2SA1770 S,T
2SC4488 S,T
2SC4614 S,T
2SD1938F S,T

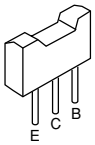

2SA1037K Q,R,S
2SC2412K Q,R,S
DTA114ES
DTC114EKA
DTC114ES
DTC124EKA
DTC144ES

MEMO

■ BLOCK DIAGRAMS

AUDIO BLOCK DIAGRAM

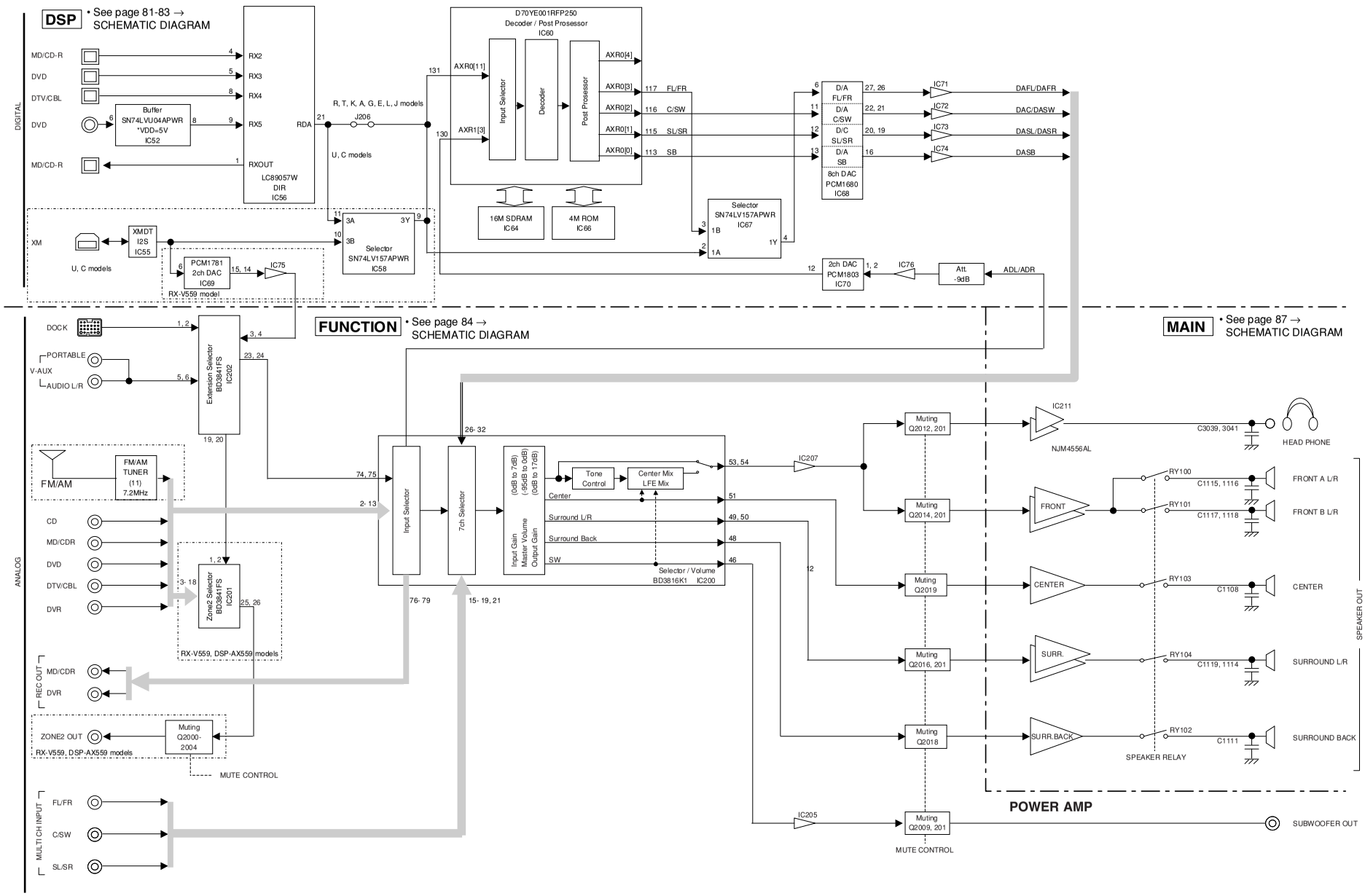

VIDEO BLOCK DIAGRAM

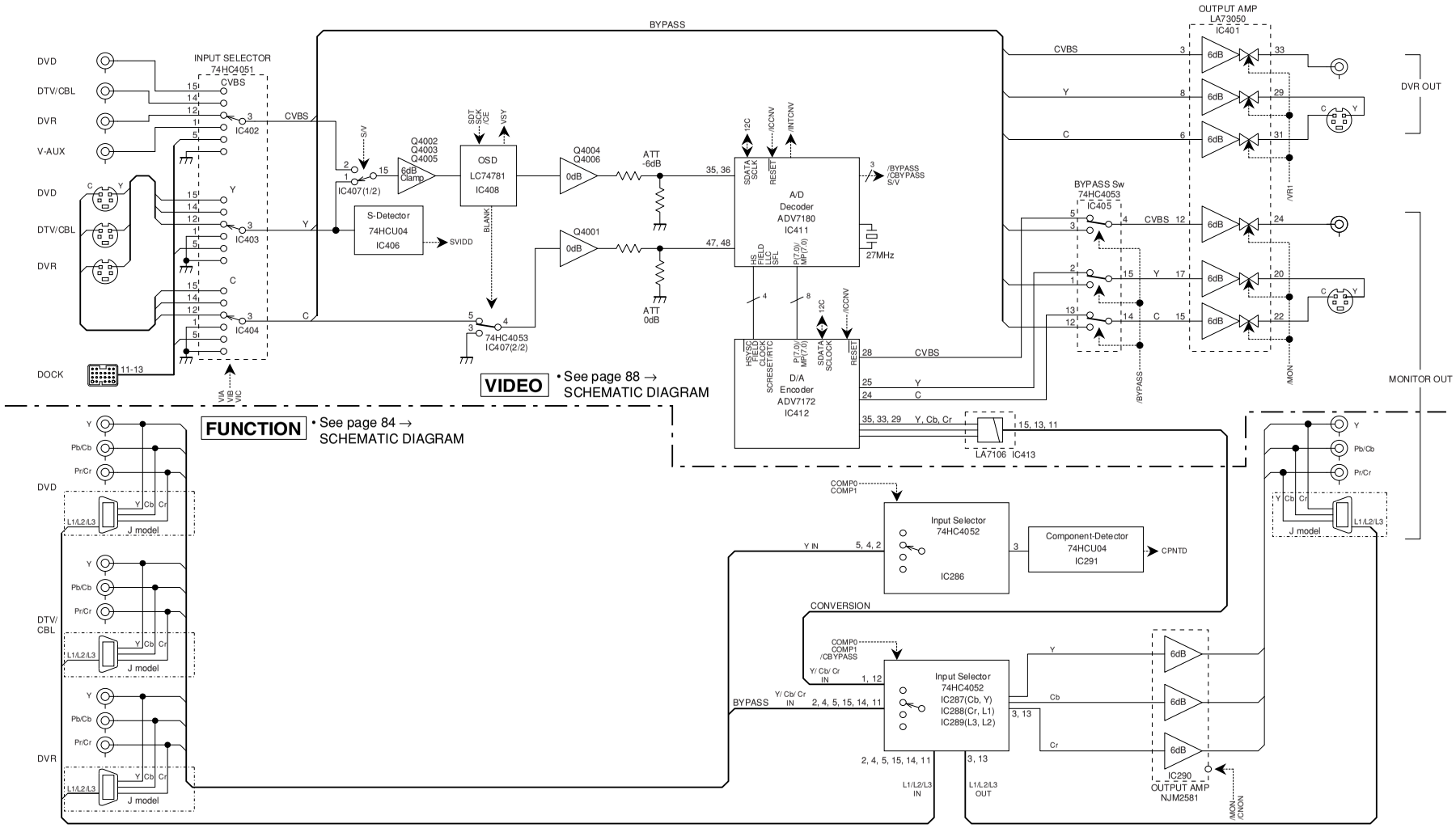

CONTROL/POWER BLOCK DIAGRAM

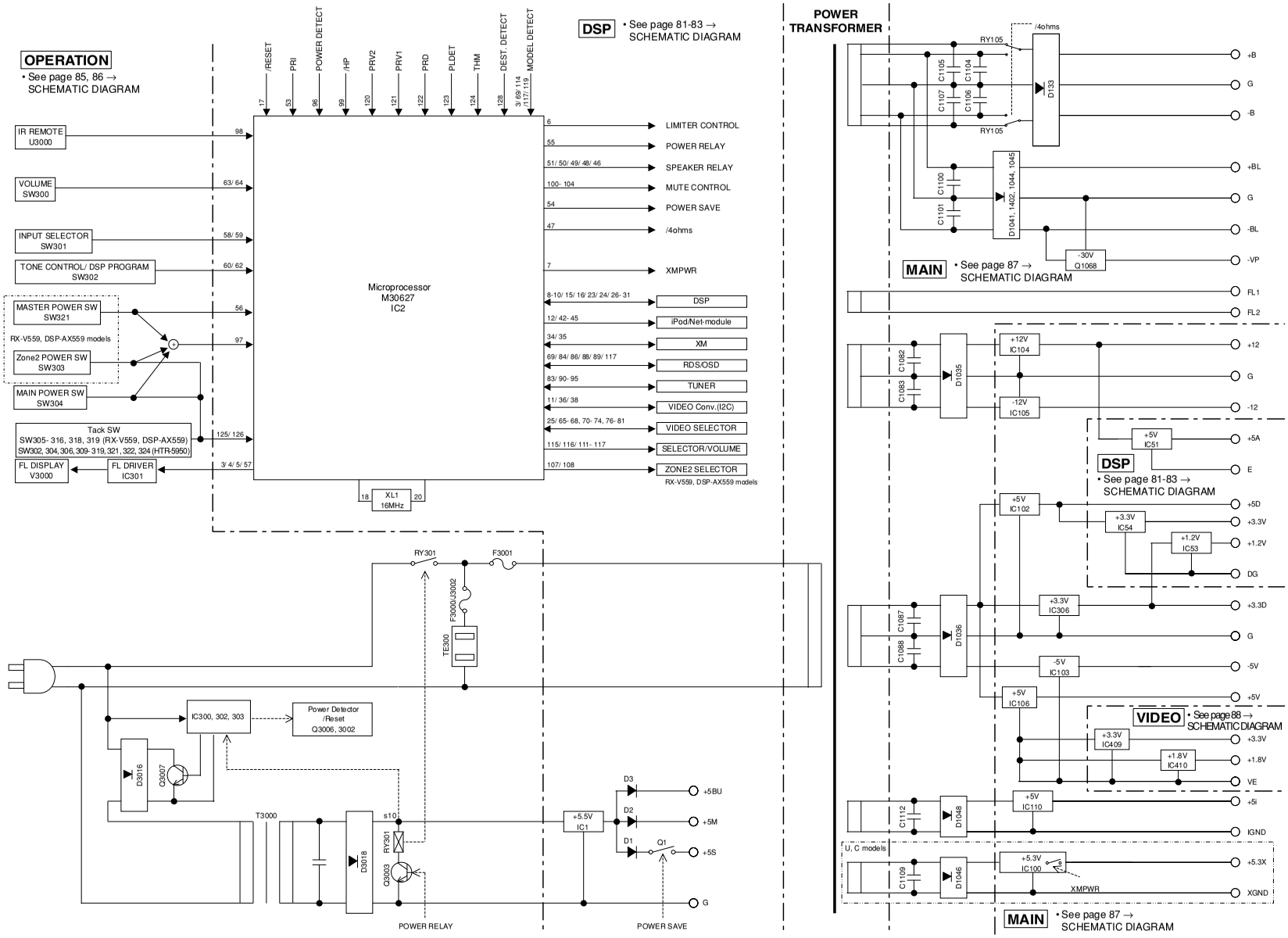

■ PRINTED CIRCUIT BOARDS

DSP P.C.B. (Side A)

Lead Free Solder Used

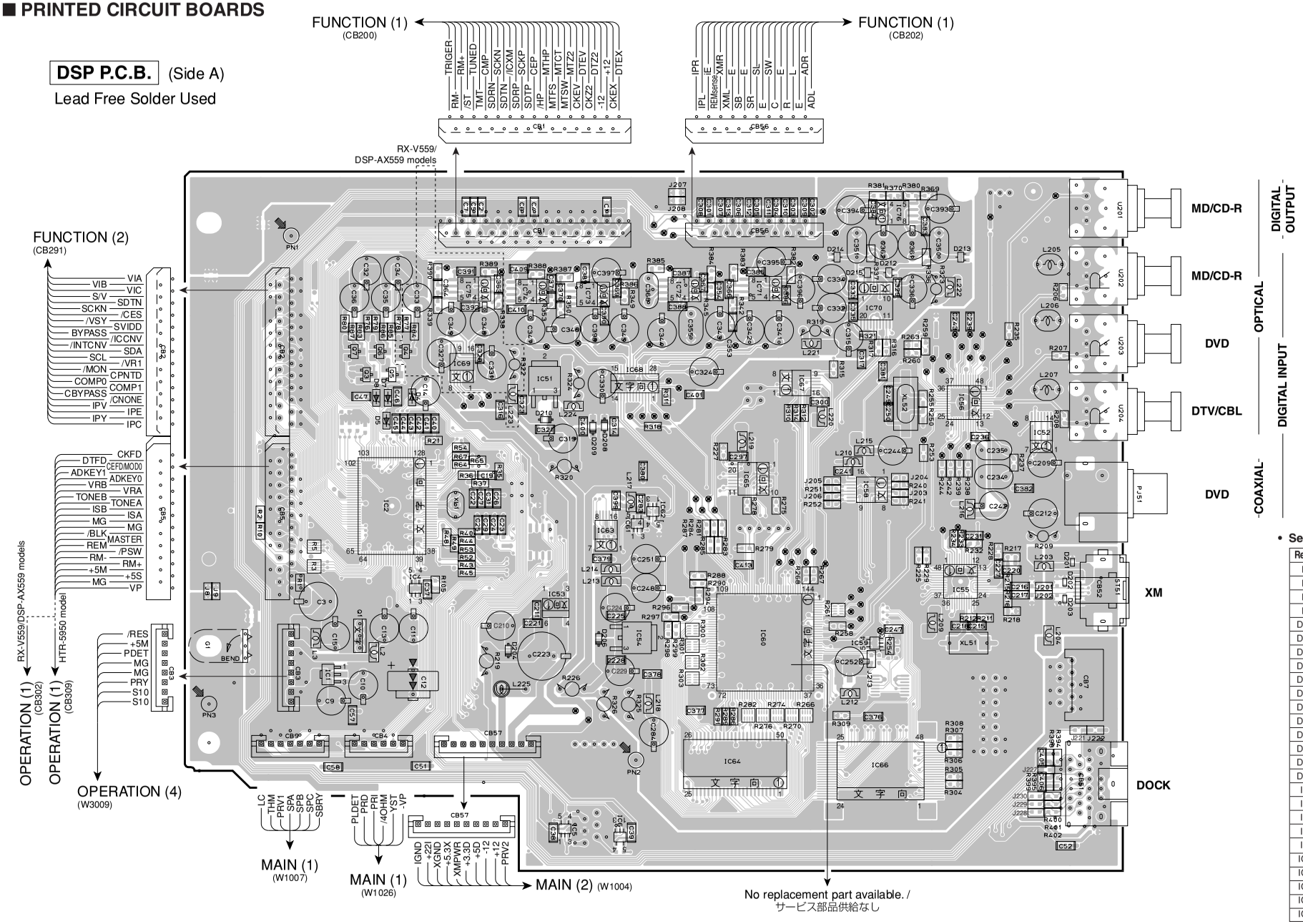

- **Semiconductor Location**

Ref no.	Location	Ref no.	Location
D4	D4	IC56	G4
D5	C4	IC58	G4
D7	C4	IC59	G5
D8	C4	IC60	F5
D201	H5	IC61	E4
D202	H5	IC62	E4
D203	H5	IC63	E5
D204	D5	IC64	F6
D206	E5	IC65	F4
D208	E4	IC66	G6
D209	E4	IC67	F3
D210	D4	IC68	E3
D212	G3	IC69	D3
D213	G3	IC70	G3
D214	F3	IC71	F3
D215	G3	IC72	E3
IC1	C5	IC73	E3
IC2	C4	IC74	D3
IC4	D5	IC75	D3
IC5	E6	IC76	G2
IC6	E7	Q1	C5
IC51	D3	Q3	C3
IC52	H4	Q4	C3
IC53	E5	Q5	C3
IC54	E5	Q6	C3
IC55	G5	Q7	C3

DSP P.C.B. (Side B)

Lead Free Solder Used

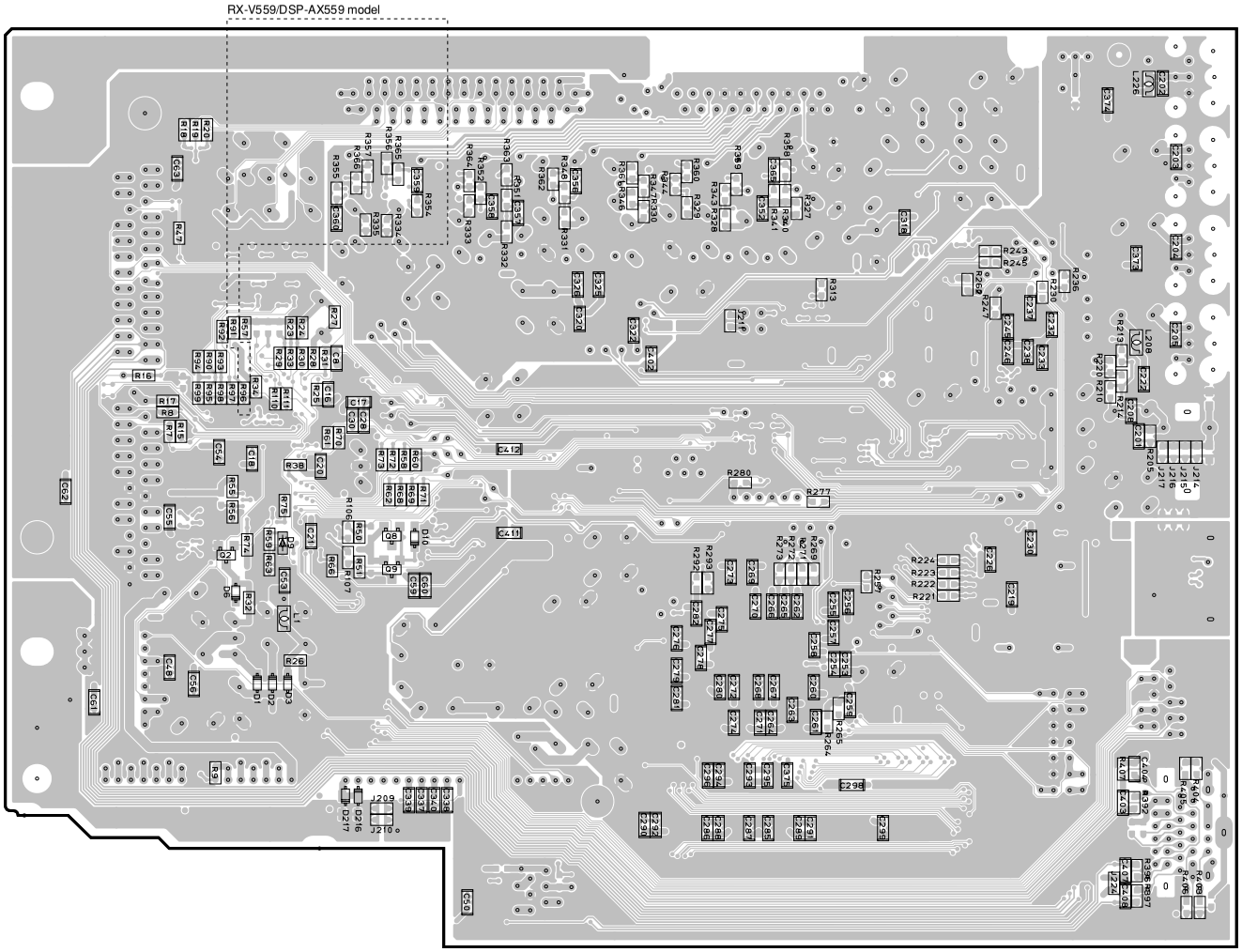

- **Semiconductor Location**

Ref no.	Location	Ref no.	Location
D1	D5	D216	D6
D2	D5	D217	D6
D3	D5	Q2	C5
D6	C5	Q8	D5
D9	D5	Q9	D5
D10	D5		

FUNCTION (1) P.C.B. (Side A)

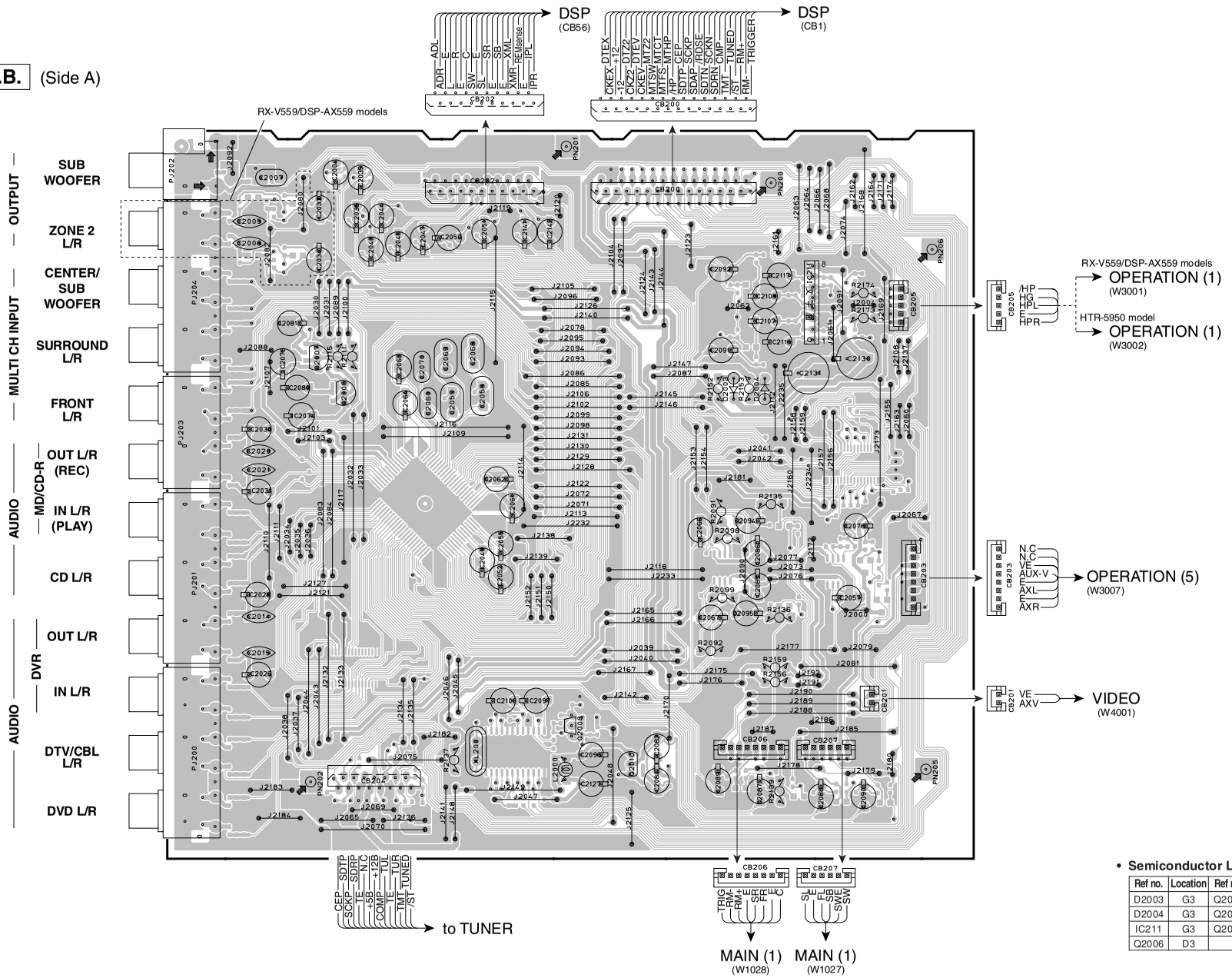

• **Semiconductor Location**

Ref no.	Location	Ref no.	Location
D2003	G3	Q2007	D3
D2004	G3	Q2008	F6
IC211	G3	Q2010	F6
Q2006	D3		

FUNCTION (1) P.C.B. (Side B)

Lead Free Solder Used

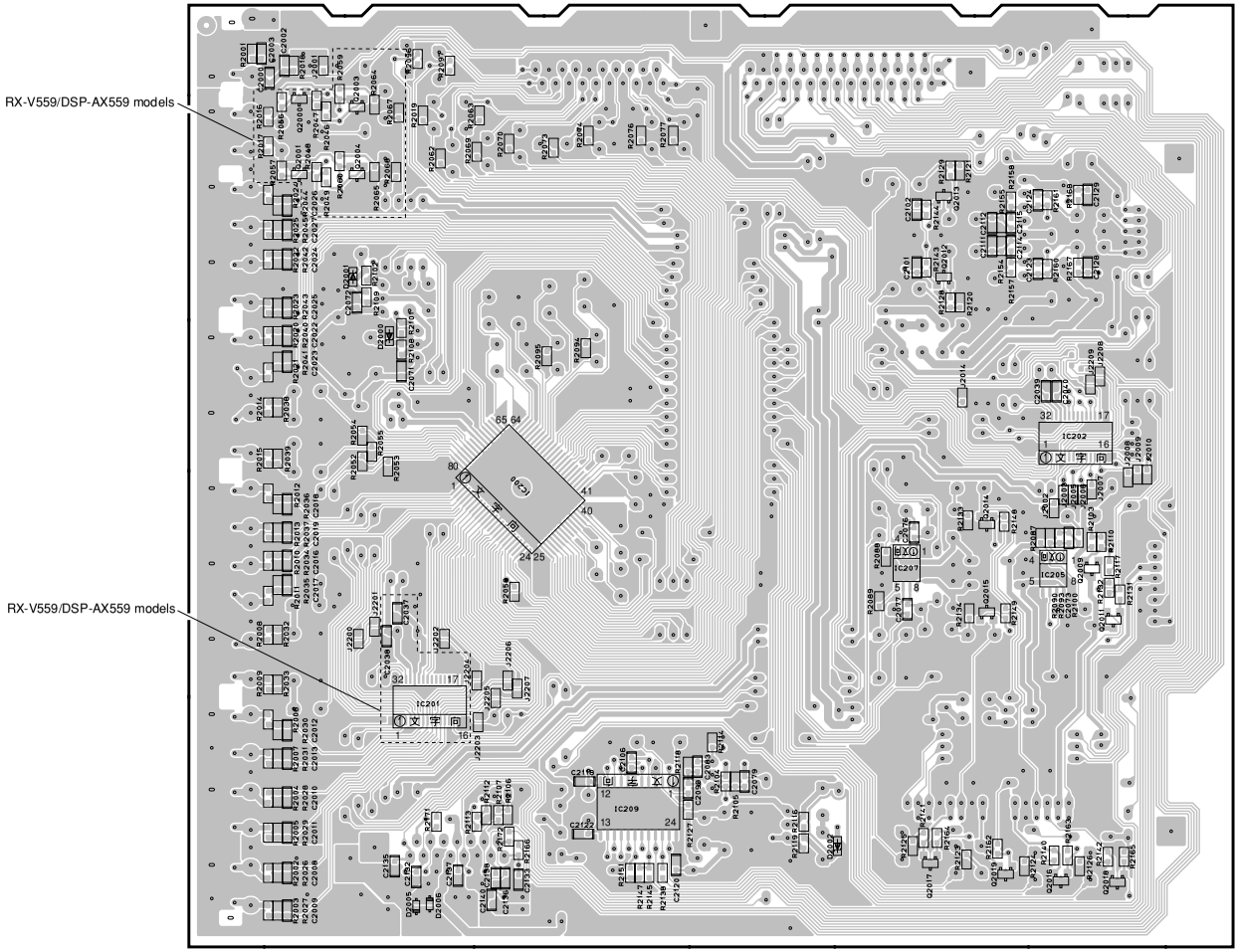

- **Semiconductor Location**

Ref no.	Location	Ref no.	Location
D2000	D3	Q2003	D2
D2001	D3	Q2004	D3
D2002	F6	Q2009	G5
D2005	D6	Q2011	H5
D2006	D6	Q2012	G3
IC200	E4	Q2013	G3
IC201	D5	Q2014	G4
IC202	G4	Q2015	G5
IC205	G5	Q2016	G6
IC207	G5	Q2017	G6
IC209	E6	Q2018	H6
Q2000	D2	Q2019	G6
Q2001	D3		

FUNCTION (2) P.C.B. (Side A)

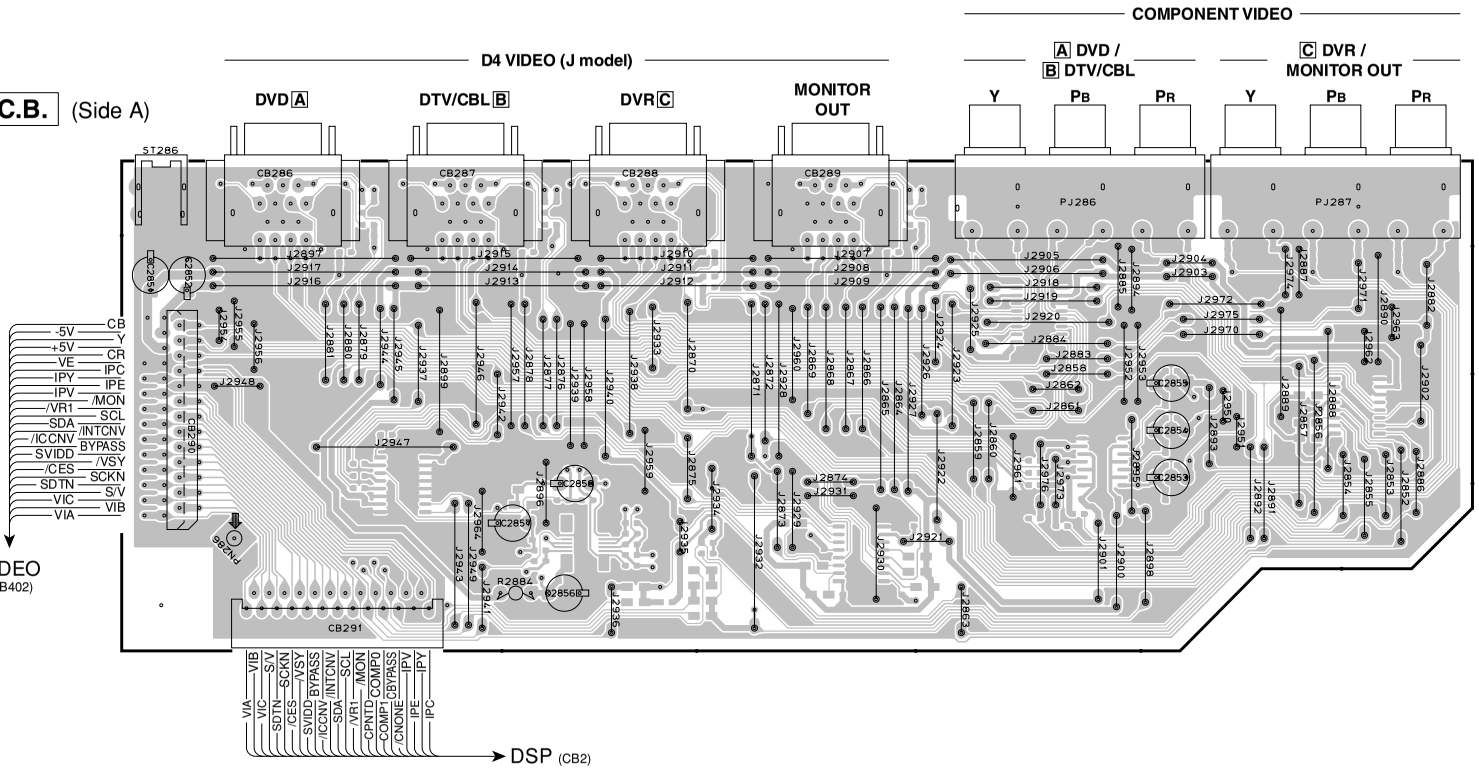

FUNCTION (3) P.C.B. (Side A) R, L models

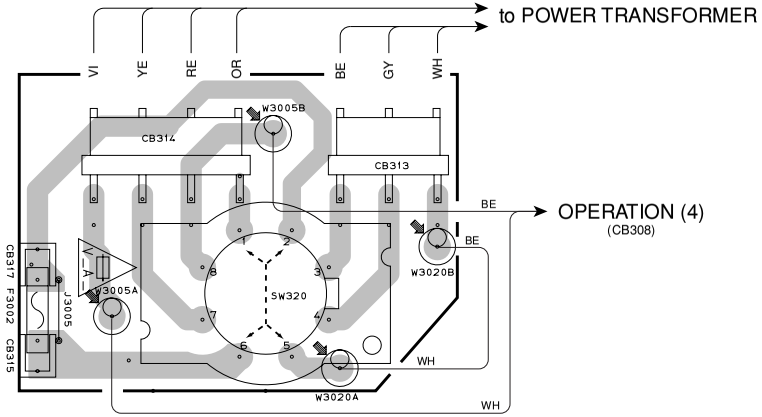

FUNCTION (4) P.C.B. (Side A)

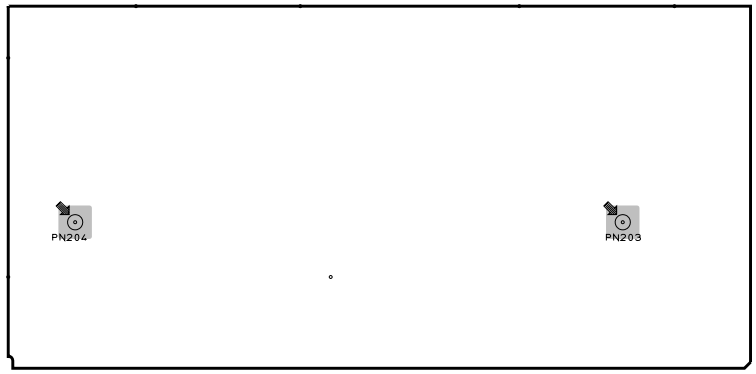

FUNCTION (2) P.C.B. (Side B)

Lead Free Solder Used

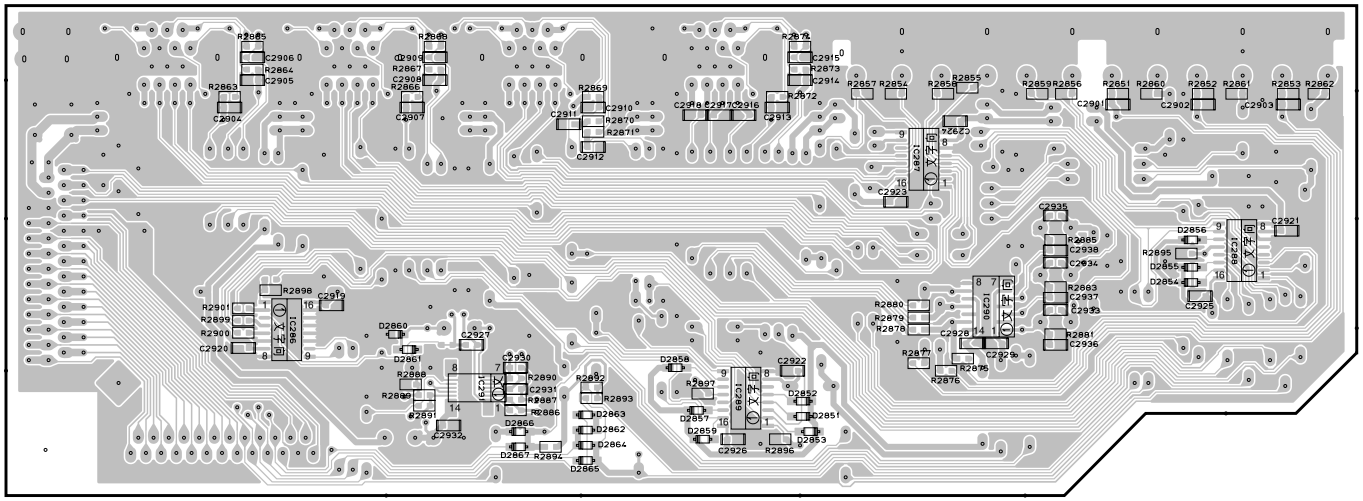

- **Semiconductor Location**

Ref no.	Location	Ref no.	Location
D2851	F5	D2863	E5
D2852	F5	D2864	E5
D2853	F5	D2865	E5
D2854	H4	D2866	E5
D2855	H4	D2867	E5
D2856	H4	IC286	D5
D2857	F5	IC287	G4
D2858	F5	IC288	H4
D2859	F5	IC289	F5
D2860	D5	IC290	G5
D2861	D5	IC291	E5
D2862	E5		

RX-V559/DSP-AX559

OPERATION (1) P.C.B. (Side A)

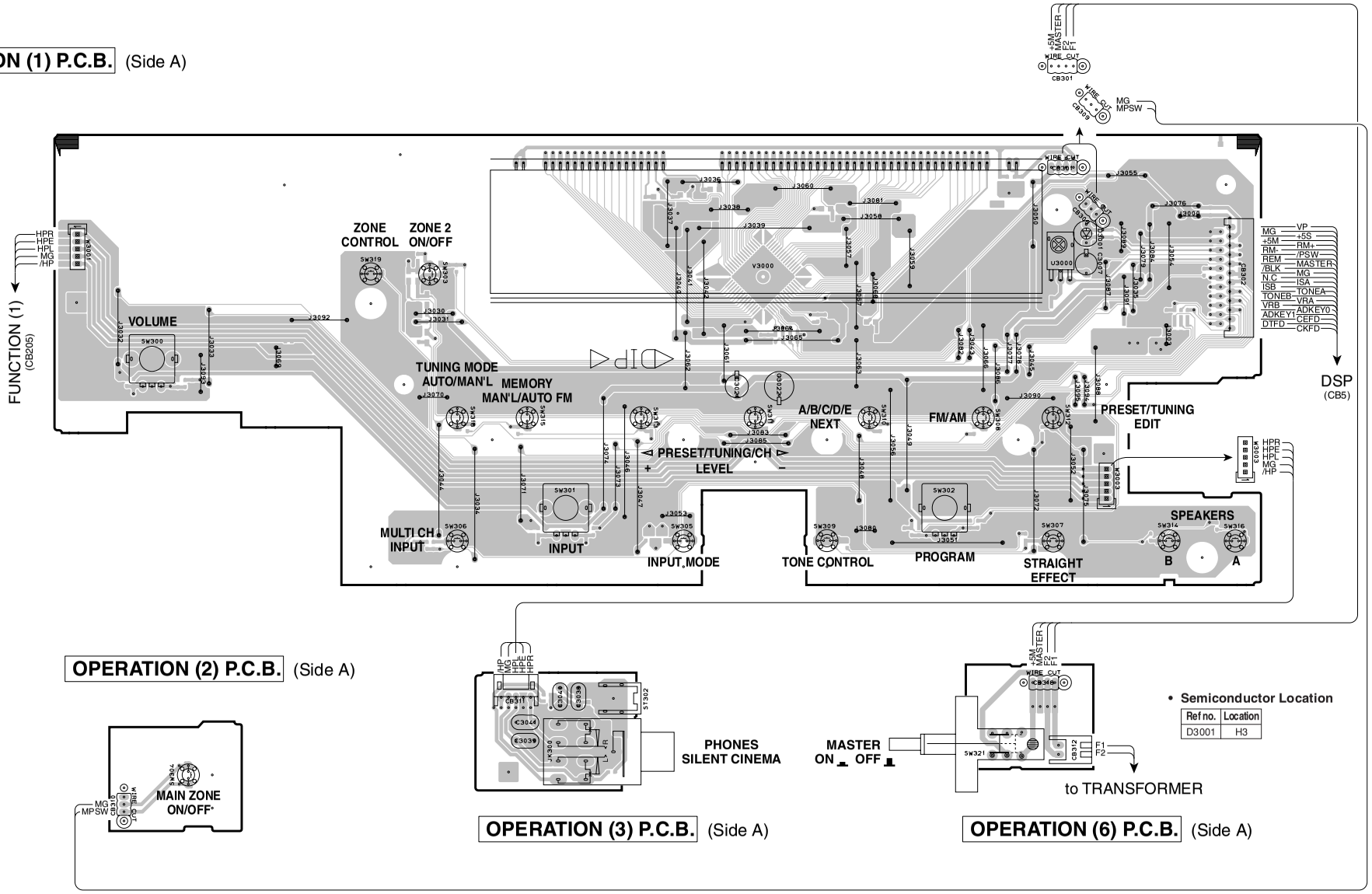

OPERATION (2) P.C.B. (Side A)

PHONES
SILENT CINEMA

OPERATION (3) P.C.B. (Side A)

OPERATION (6) P.C.B. (Side A)

- **Semiconductor Location**

Ref no.	Location
D3001	H3

RX-V559/DSP-AX559

OPERATION (1) P.C.B. (Side B)

Lead Free Solder Used

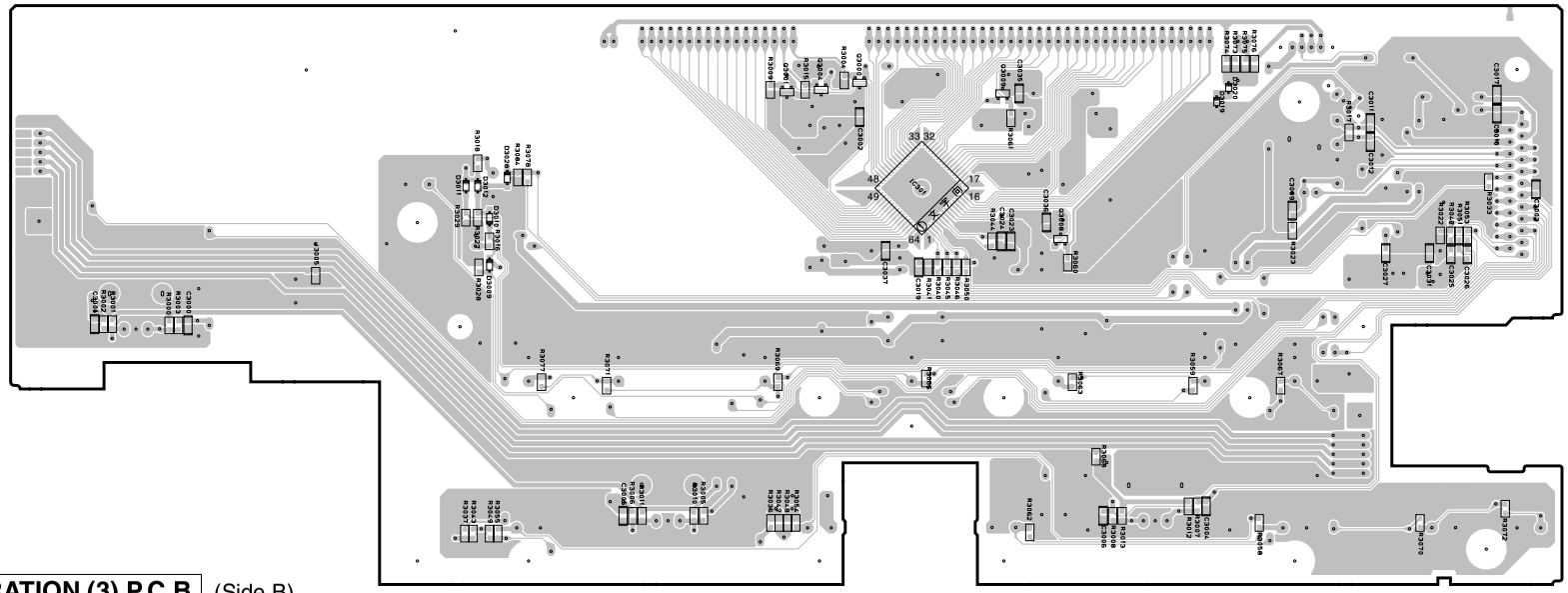

OPERATION (3) P.C.B. (Side B)

Lead Free Solder Used

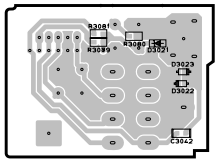

- **Semiconductor Location**

Ref no.	Location	Ref no.	Location
D3009	D4	D3023	C6
D3010	D3	D3028	D3
D3011	D3	IC301	F3
D3012	D3	Q3000	F3
D3019	H3	Q3001	F3
D3020	H3	Q3004	F3
D3021	C6	Q3008	G3
D3022	C6	Q3009	G3

RX-V559/DSP-AX559

OPERATION (4) P.C.B. (Side A)

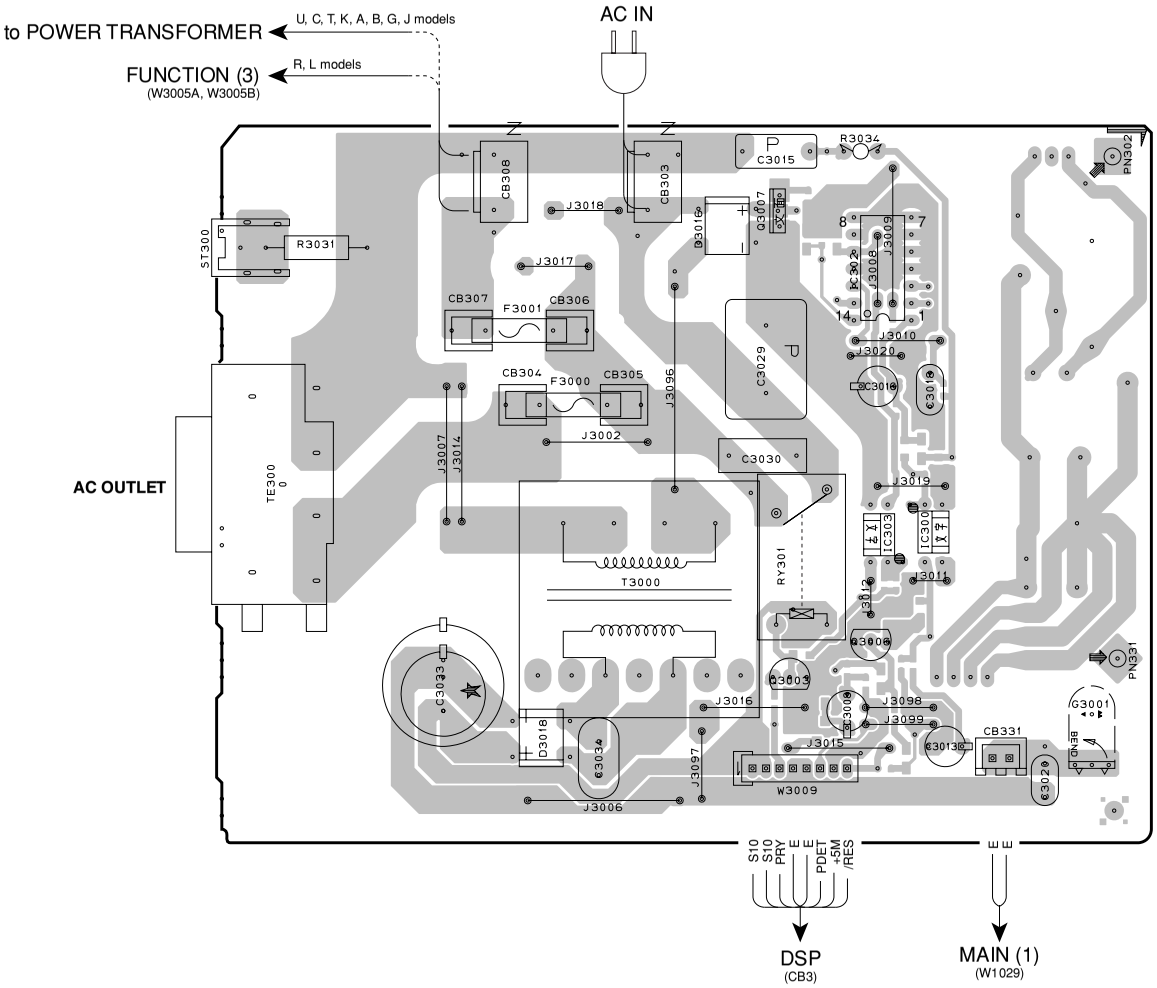

OPERATION (5) P.C.B. (Side A)

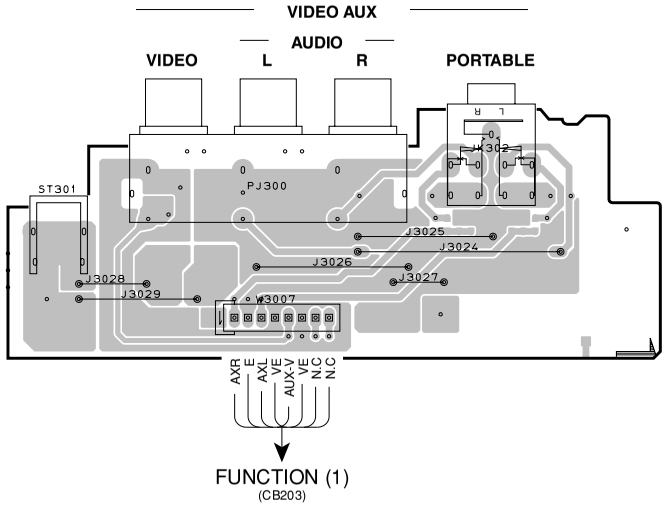

- **Semiconductor Location**

Ref no.	Location	Ref no.	Location
D3016	D3	IC303	E5
D3018	C6	Q3003	E6
IC300	E5	Q3006	E5
IC302	E4	Q3007	E3

RX-V559/DSP-AX559

OPERATION (4) P.C.B. (Side B)

Lead Free Solder Used

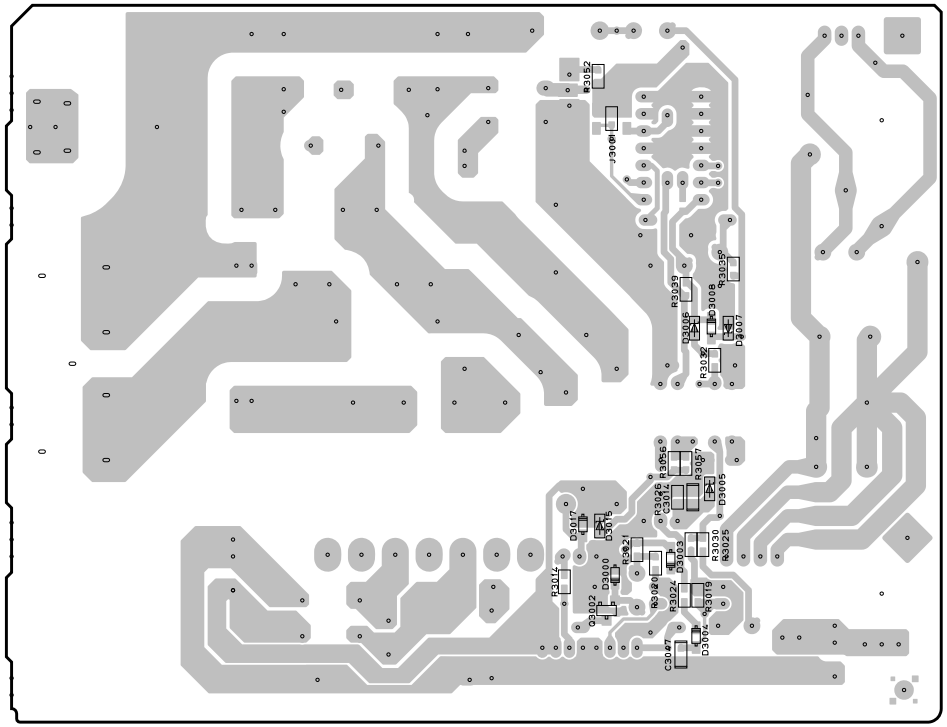

OPERATION (5) P.C.B. (Side B)

Lead Free Solder Used

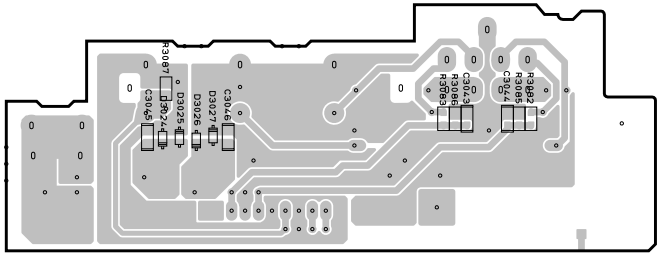

- **Semiconductor Location**

Ref no.	Location	Ref no.	Location
D3000	D5	D3015	D5
D3003	E5	D3017	D5
D3004	E6	D3024	G3
D3005	E5	D3025	G3
D3006	E4	D3026	G3
D3007	E4	D3027	G3
D3008	E4	Q3002	D5

HTR-5950

OPERATION (1) P.C.B. (Side A)

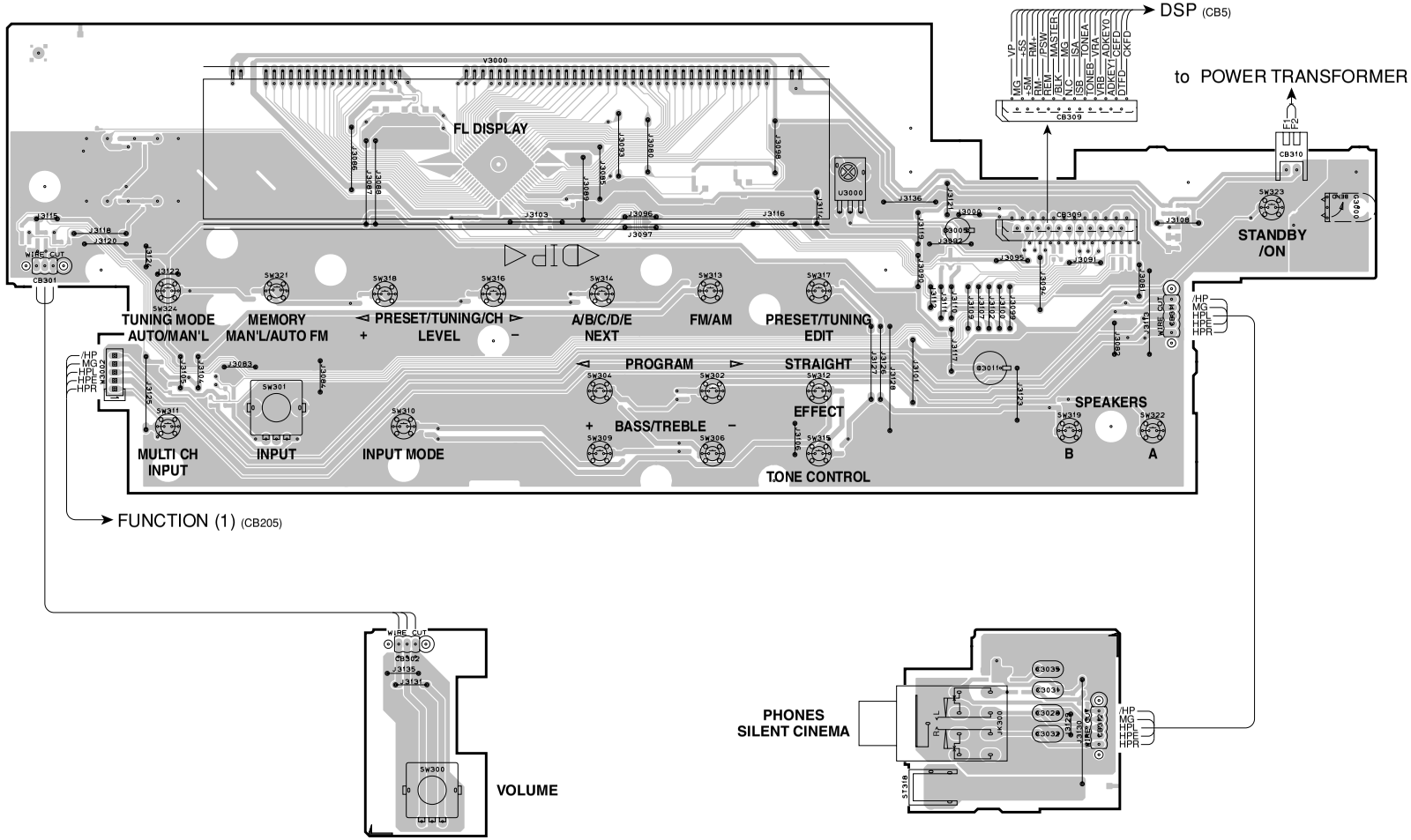

OPERATION (6) P.C.B. (Side A)

OPERATION (3) P.C.B. (Side A)

HTR-5950

OPERATION (1) P.C.B. (Side B)

Lead Free Solder Used

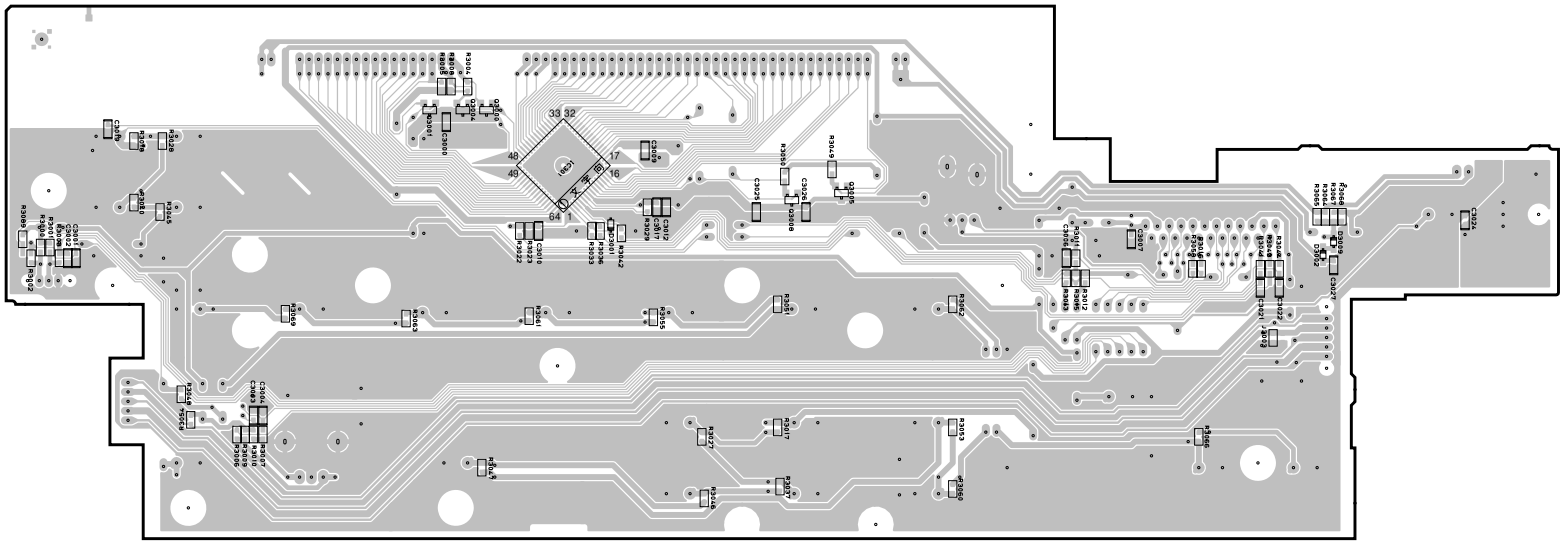

OPERATION (3) P.C.B. (Side B)

Lead Free Solder Used

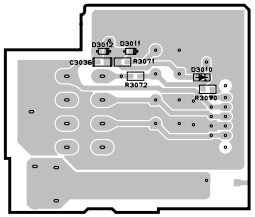

- **Semiconductor Location**

Ref no.	Location	Ref no.	Location
D3001	E3	IC301	D3
D3002	H3	Q3000	D2
D3009	H3	Q3001	D2
D3010	C6	Q3004	D2
D3011	B6	Q3005	F3
D3012	B6	Q3008	F3

HTR-5950

OPERATION (4) P.C.B. (Side A)

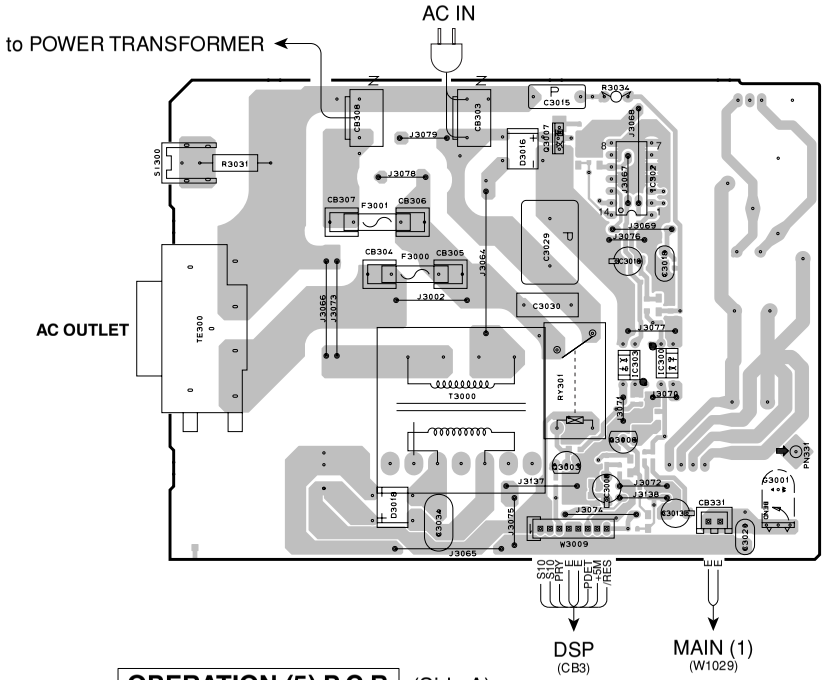

OPERATION (4) P.C.B. (Side B)

Lead Free Solder Used

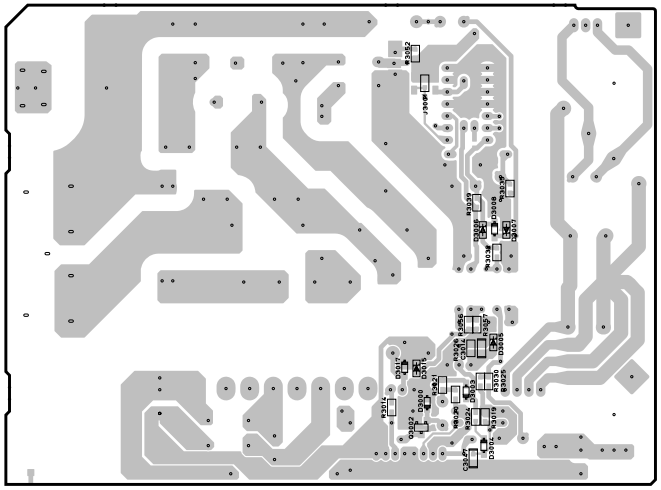

OPERATION (5) P.C.B. (Side A)

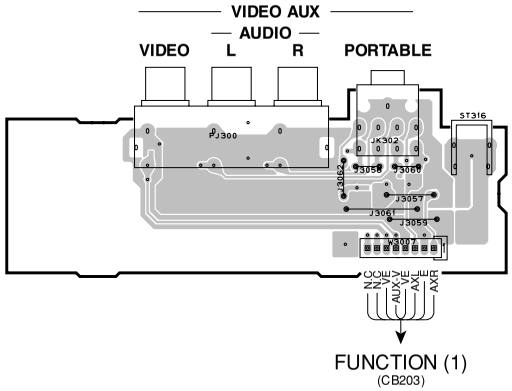

OPERATION (5) P.C.B. (Side B)

Lead Free Solder Used

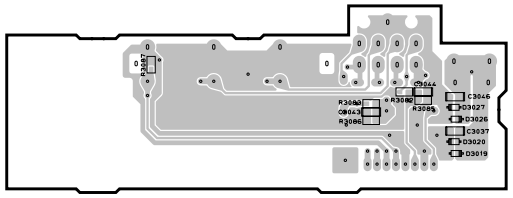

- **Semiconductor Location**

Ref no.	Location	Ref no.	Location
D3000	H4	D3019	I6
D3003	H4	D3020	I6
D3004	I4	D3026	I6
D3005	I4	D3027	I6
D3006	I3	IC300	D3
D3007	I3	IC302	D3
D3008	I3	IC303	D3
D3015	H4	Q3002	H4
D3016	D2	Q3003	D4
D3017	H4	Q3006	D4
D3018	C4	Q3007	D2

MAIN (1) P.C.B. (Side A) Lead Free Solder Used

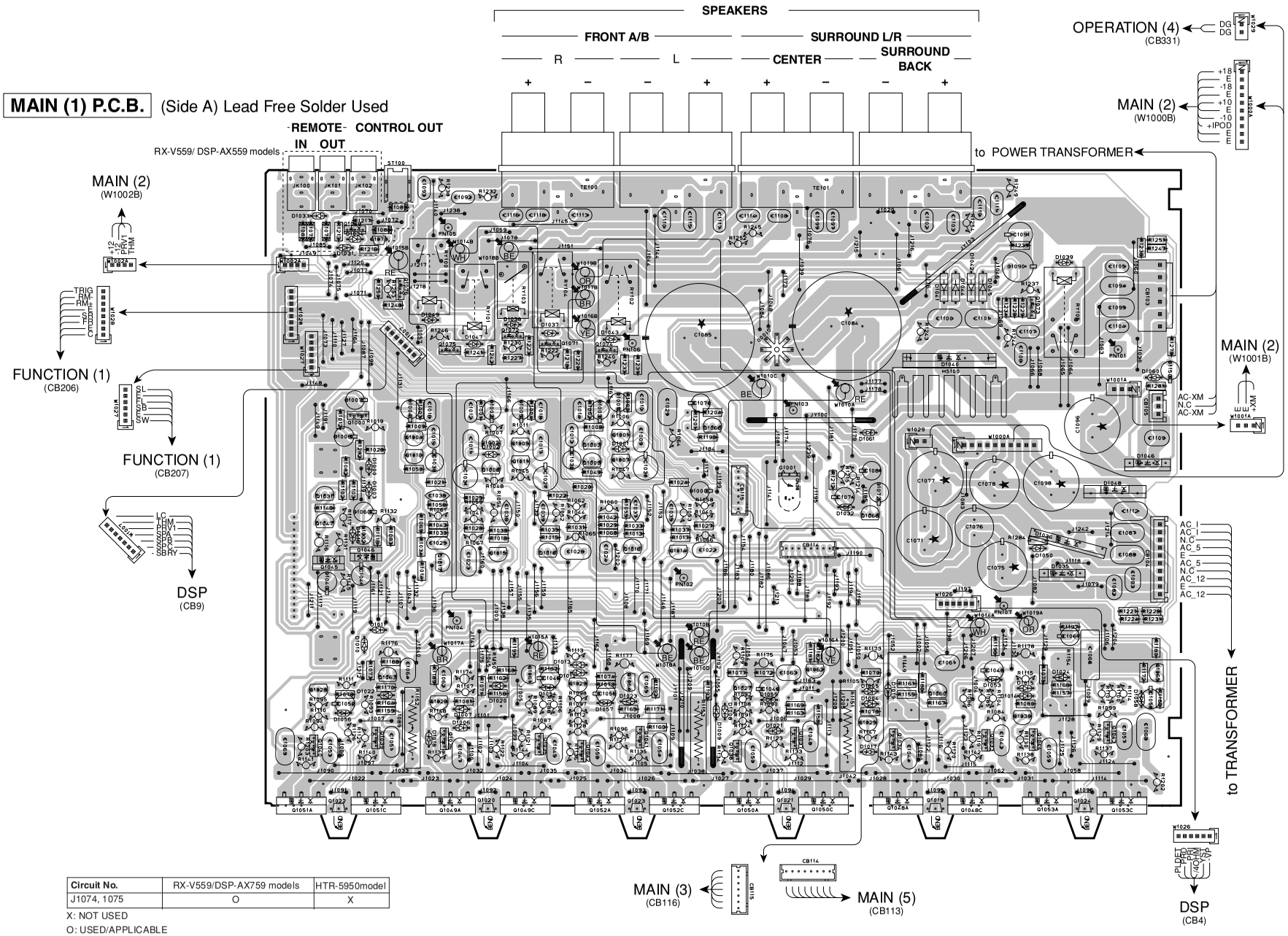

Circuit No.	RX-V559/DSP-AX759 models	HTR-5950model
J1074, 1075	O	X

X: NOT USED

O: USED/APPLICABLE

- **Semiconductor Location**

Ref no.	Location	Ref no.	Location
D1000	C4	Q1011	D4
D1001	E4	Q1014	E5
D1002	D4	Q1015	D5
D1003	C4	Q1016	E5
D1004	F6	Q1017	D5
D1005	F6	Q1018	D5
D1006	D6	Q1019	G6
D1007	D6	Q1020	D6
D1008	F6	Q1021	F6
D1009	E6	Q1022	C6
D1010	C5	Q1023	E6
D1011	C5	Q1024	H6
D1012	D5	Q1025	F6
D1013	D5	Q1026	D6
D1014	G6	Q1027	F6
D1015	G6	Q1028	C6
D1016	C5	Q1029	E6
D1017	F6	Q1030	G6
D1018	D6	Q1031	C4
D1019	G6	Q1032	C5
D1020	D6	Q1033	G6
D1021	F6	Q1034	G6
D1022	C6	Q1035	D6
D1023	E6	Q1036	D6
D1024	H5	Q1037	F6
D1031	C3	Q1038	F6
D1032	F4	Q1039	C6
D1033	C2	Q1040	C6
D1034	C3	Q1041	E6
D1035	H5	Q1042	E6
D1036	H5	Q1043	H6
D1037	D3	Q1044	H6
D1038	D3	Q1045	C5
D1039	H3	Q1046	C5
D1040	G3	Q1047	C4
D1041	G3	Q1048A	G6
D1042	G3	Q1048C	G6
D1043	E3	Q1049A	D6
D1044	G3	Q1049C	D6
D1045	G3	Q1050A	F6
D1046	H4	Q1050C	F6
D1047	D3	Q1051A	C6
D1048	H4	Q1051C	C6
D1049	D3	Q1052A	E6
D1050	H5	Q1052C	E6
D1053	G6	Q1053A	H6
D1054	D6	Q1053C	H6
D1055	F6	Q1060	G6
D1056	C6	Q1061	D5
D1057	E6	Q1062	F5
D1058	H6	Q1063	C5
D1060	H3	Q1064	E5
D1061	F4	Q1065	H5
Q1000	C4	Q1066	E4
Q1001	E4	Q1068	F4
Q1002	D4	Q1069	C2
Q1003	E4	Q1070	C3
Q1004	C4	Q1071	D3
Q1005	D4	Q1072	D3
Q1007	E4	Q1073	H3
Q1008	D4	Q1074	E3
Q1009	E4	Q1075	D3
Q1010	C4	Q1076	C3

MAIN (2) P.C.B. (Side A) Lead Free Solder Used

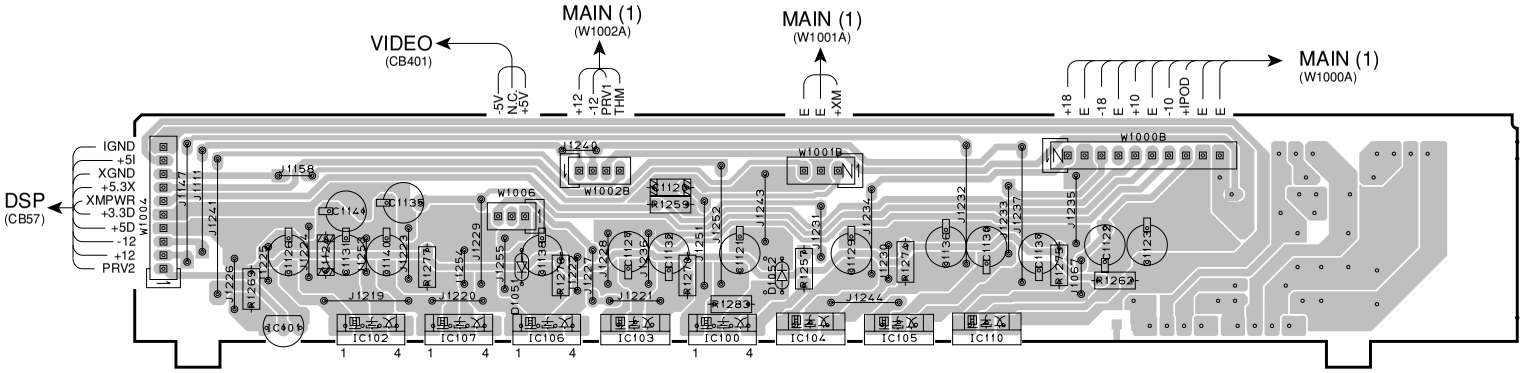

MAIN (4) P.C.B. (Side A) Lead Free Solder Used

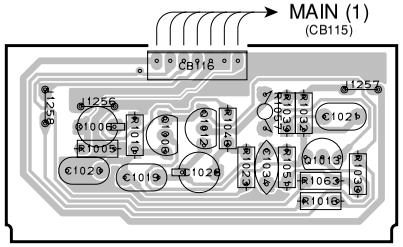

MAIN (5) P.C.B. (Side A) Lead Free Solder Used

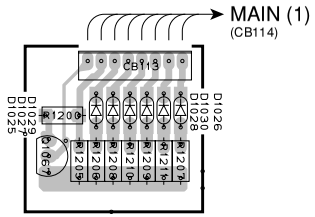

- **Semiconductor Location**

Ref no.	Location	Ref no.	Location
D1025	G5	IC103	E4
D1026	H5	IC104	F4
D1027	H5	IC105	F4
D1028	H5	IC106	E4
D1029	H5	IC107	D4
D1030	H5	IC110	G4
D1051	D3	Q1006	D5
D1052	F4	Q1012	D5
IC100	E4	Q1013	D5
IC101	C4	Q1067	G6
IC102	D4		

VIDEO P.C.B. (Side A)

Lead Free Solder Used

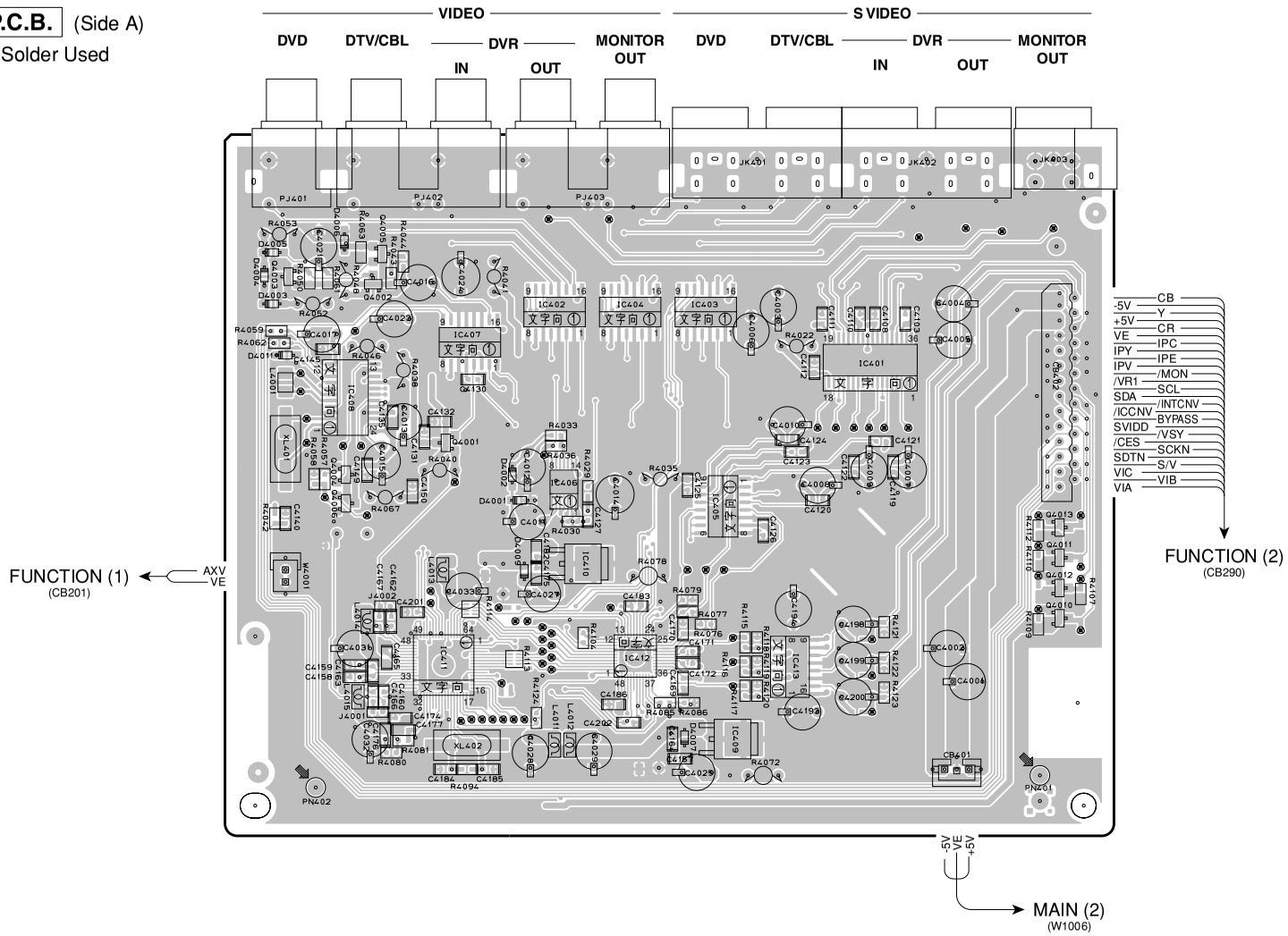

- **Semiconductor Location**

Ref no.	Location	Ref no.	Location
D4001	E4	IC408	D4
D4002	E4	IC409	F6
D4003	C3	IC410	E5
D4004	C3	IC411	D5
D4005	C3	IC412	E5
D4006	D3	IC413	F5
D4007	F6	Q4001	D4
D4009	E5	Q4002	D3
D4011	C4	Q4003	C3
IC401	G4	Q4004	D4
IC402	E3	Q4005	D3
IC403	F3	Q4006	D4
IC404	E3	Q4010	H5
IC405	F4	Q4011	H5
IC406	E4	Q4012	H5
IC407	D3	Q4013	H5

VIDEO P.C.B. (Side B)

Lead Free Solder Used

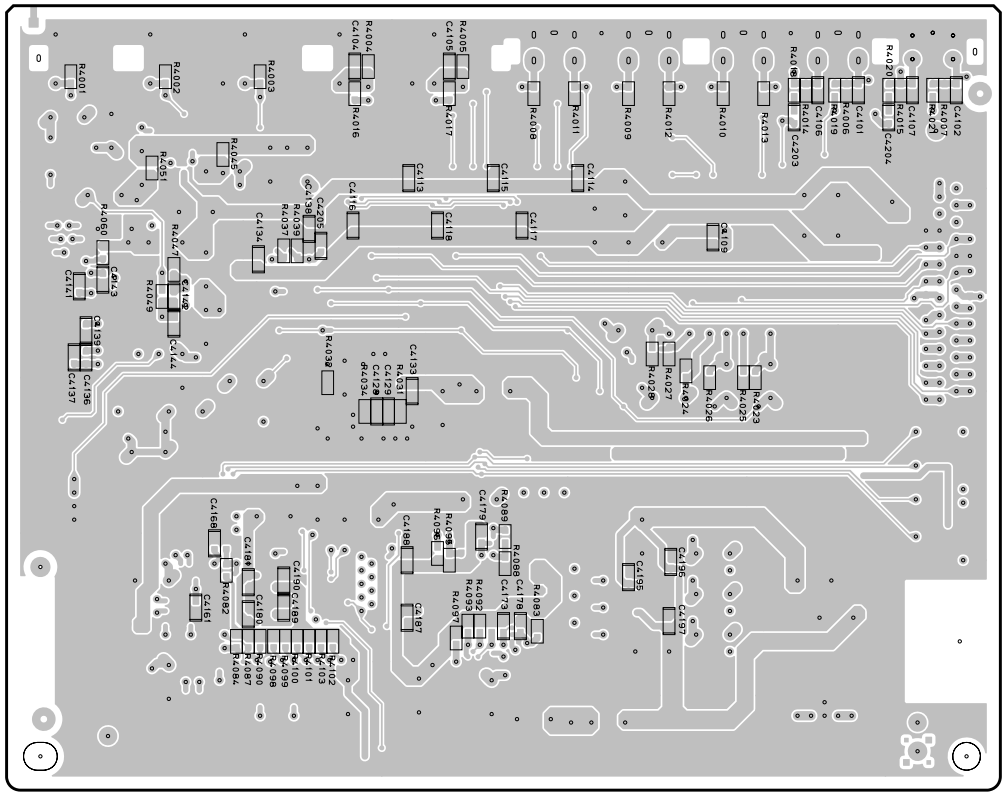

■SCHEMATIC DIAGRAMS
DSP 1/3

DSP

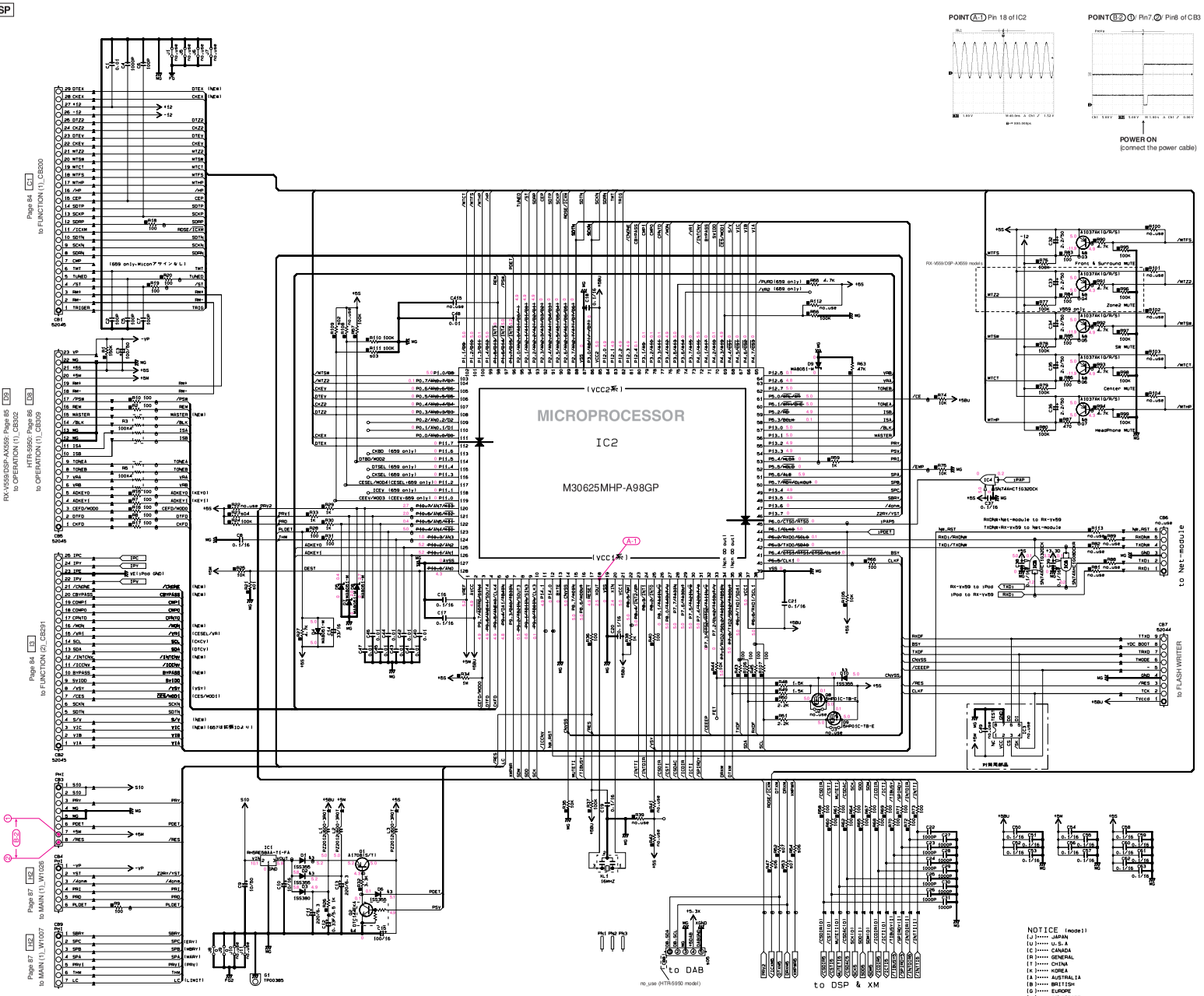

POINT A-1 Pin 18 of IC2

POINT B-2 ①/ Pin7, ②/ Pin8 of CB3

POWER ON
(connect the power cable)

IC1 : RH5RE58AA-T1-FA
Voltage regulator

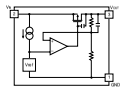

IC4, 5 : SN74AHCT1G32DCKR
Single 2-input positive-OR gake

IC6 : SN74AHC1G08DCKR
2-input positive-AND gate

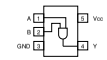

IC2 : M30625MHP-A98GP
2-input positive-AND gate

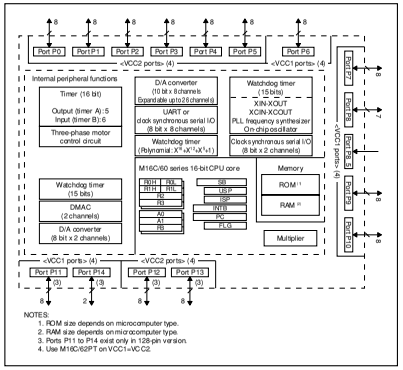

NOTICE (model)
(J)••••• JAPAN
(U)••••• U.S.A
(C)••••• CANADA
(R)••••• GENERAL
(T)••••• CHINA
(K)••••• KOREA
(A)••••• AUSTRALIA
(B)••••• BRITISH
(G)••••• EUROPE
(L)••••• SINGAPORE
(E)••••• SOUTH EUROPE
(Y)••••• TAIWAN

★ All voltages are measured with a 10MΩ/V DC electronic volt meter.
★ Components having special characteristics are marked ⚠ and must be replaced with parts having specifications equal to those originally installed.
★ Schematic diagram is subject to change without notice.

● 電圧は、内部抵抗10MΩの電圧計で測定したものです。
● ⚠印のある部品は、安全性確保部品を示しています。部品の交換が必要な場合、パーツリストに記載されている部品を使用してください。
● 本回路図は標準回路図です。改良のため予告なく変更することがございます。

DSP 2/3

DSP

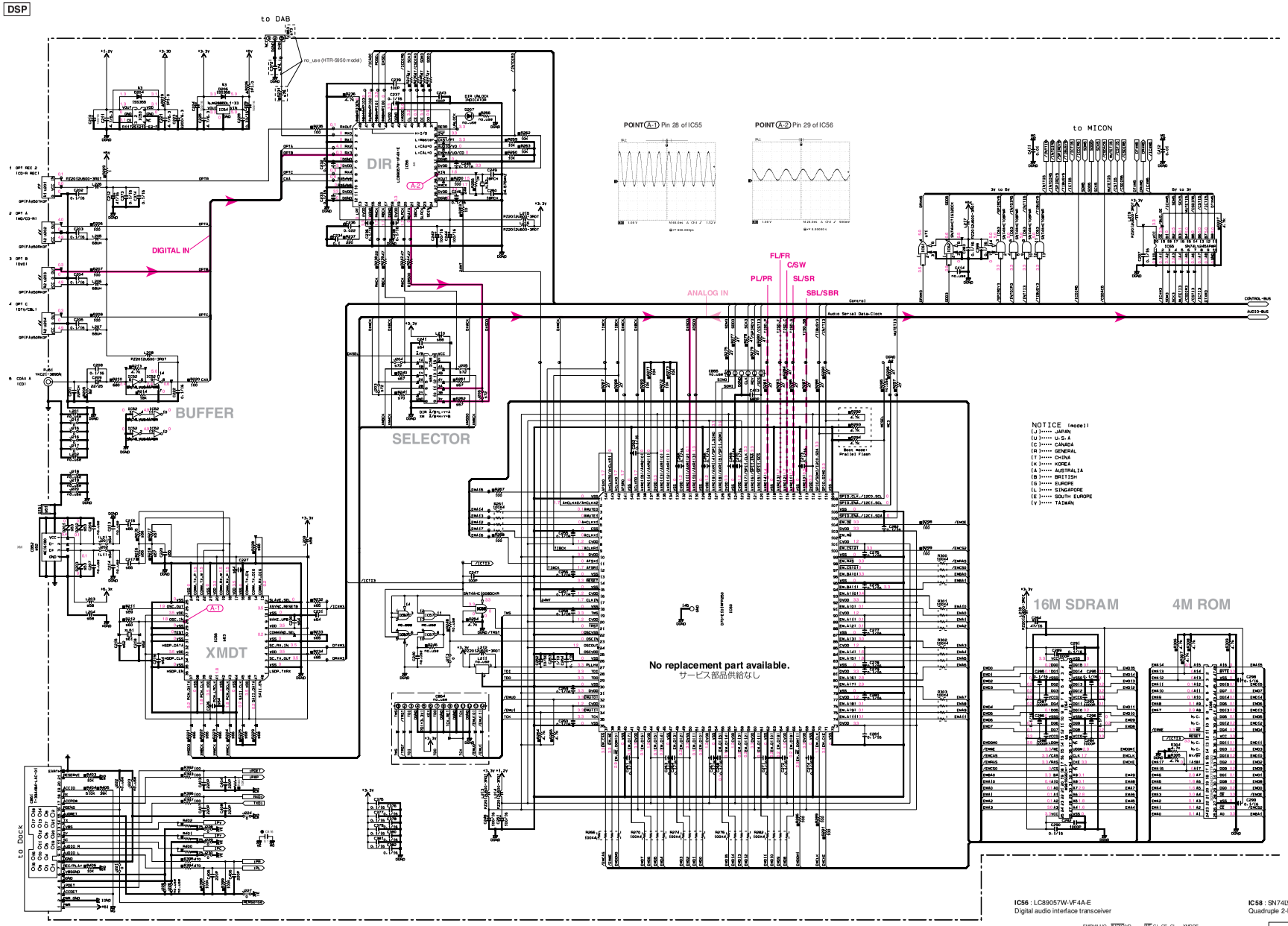

POINT A-1 Pin 28 of IC55

POINT A-2 Pin 29 of IC56

NOTICE (model)
(J)····· JAPAN
(U)····· U.S.A
(C)····· CANADA
(R)····· GENERAL
(T)····· CHINA
(K)····· KOREA
(A)····· AUSTRALIA
(B)····· BRITISH
(G)····· EUROPE
(L)····· SINGAPORE
(E)····· SOUTH EUROPE
(V)····· TAIWAN

IC61, 62 : SN74AHCT1G32DCKR
Single 2-input positive-OR gate

IC63 : SN74AHCT08PWR
Quadruple 2-input positive-AND gates

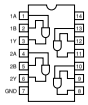

IC64 : W9816G6CH -7
512K x 2 banks x 16 bits SDRAM

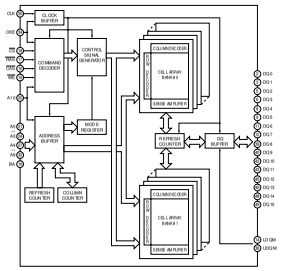

IC65 : SN74LV245APWR
Octal bus transceiver with 3-state outputs

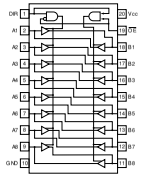

IC66 : S29AL004D70TF1020
4M-bit COMS 3.0 volt-only boot sector flash memory

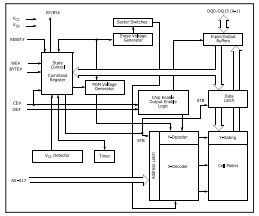

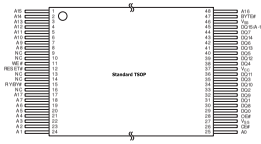

IC56 : LC89057W-VF4A-E
Digital audio interface transceiver

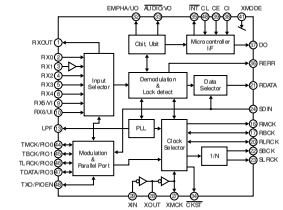

IC58 : SN74LV157APWR
Quadruple 2-line to 1-line data selectors/multiplexers

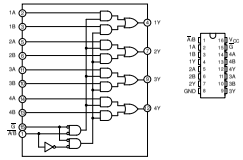

IC59 : SN74AHC1G08DCKR
2-input positive-AND gate

IC52 : SN74LVU04APWR
Hex inverters

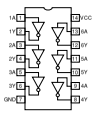

IC53 : R1172S121D-E2-F
Power supply

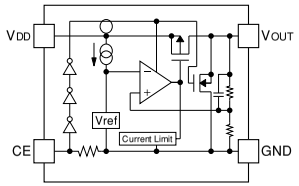

IC54 : NJM2885DL1-33
Low dropout voltage regulator

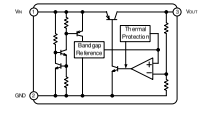

★ All voltages are measured with a 10MΩ/V DC electronic volt meter.
★ Components having special characteristics are marked ⚠ and must be replaced with parts having specifications equal to those originally installed.
★ Schematic diagram is subject to change without notice.

● 電圧は、内部抵抗10MΩの電圧計で測定したものです。
● ⚠印のある部品は、安全性確保部品を示しています。部品の交換が必要な場合、パーツリストに記載されている部品を使用してください。
● 本回路図は標準回路図です。改良のため予告なく変更することがございます。

DSP 3/3

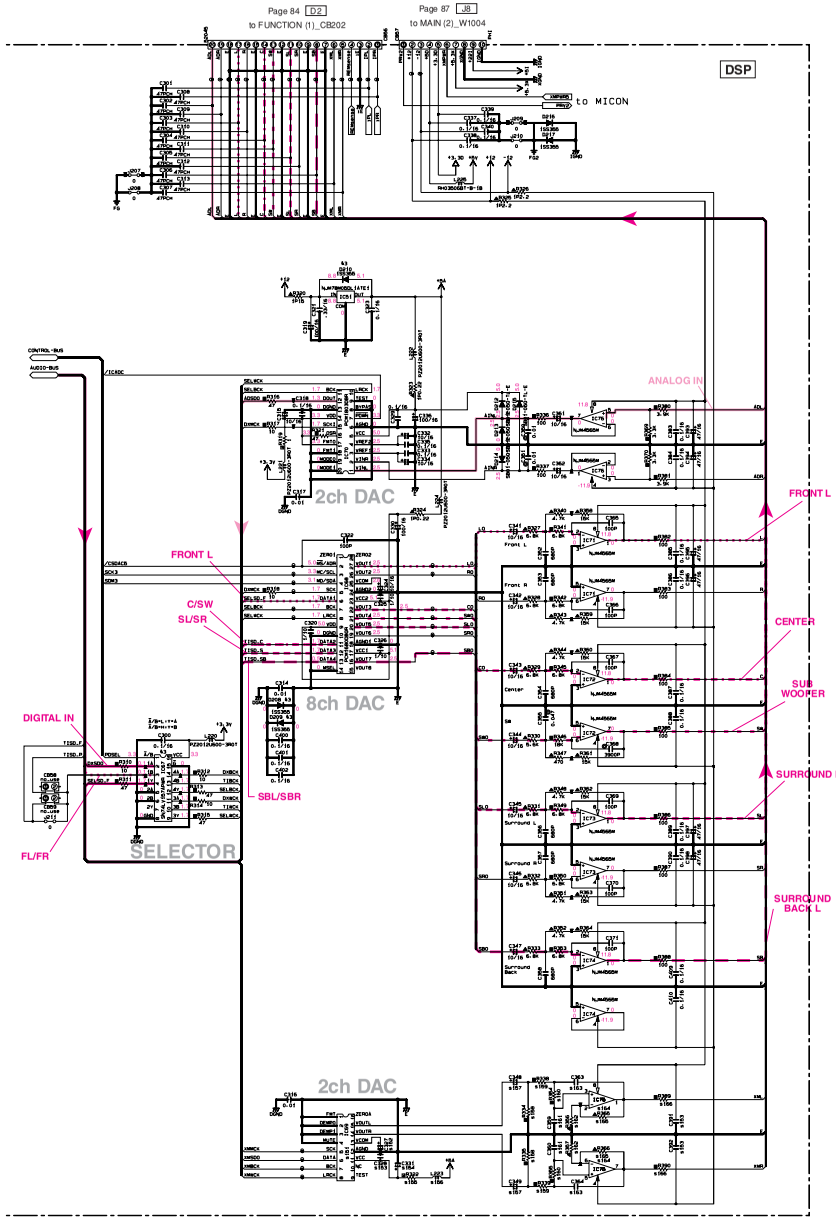

CAPACITOR REMARKS	PARTS NAME
NO MARK	ELECTROLYTIC CAPACITOR
⊗	TANTALUM CAPACITOR
NO MARK	CERAMIC CAPACITOR
⊗	CERAMIC TUBULAR CAPACITOR
⊗	POLYESTER FILM CAPACITOR
⊗	POLYSTYRENE FILM CAPACITOR
⊗	MICA CAPACITOR
⊗	POLYPROPYLENE FILM CAPACITOR
⊗	SEMICONDUCTIVE CERAMIC CAPACITOR
⊗	POLYPHENYLENE SULFIDE FILM CAPACITOR

RESISTOR REMARKS	PARTS NAME
NO MARK	CARBON FILM RESISTOR (P=5)
☑	CARBON FILM RESISTOR (P=10)
△	METAL OXIDE FILM RESISTOR
▲	METAL FILM RESISTOR
☒	METAL PLATE RESISTOR
☑	FIRE PROOF CARBON FILM RESISTOR
□	CEMENT MOLDED RESISTOR
⊘	SEMI VARIABLE RESISTOR
■	CHIP RESISTOR

NOTICE (model)
(J)····· JAPAN
(U)····· U.S.A
(C)····· CANADA
(R)····· GENERAL
(T)····· CHINA
(K)····· KOREA
(A)····· AUSTRALIA
(B)····· BRITISH
(G)····· EUROPE
(L)····· SINGAPORE
(E)····· SOUTH EUROPE
(V)····· TAIWAN

Destination Part List

Mark	Name	DSP-AX559	RX-V559								HTR-5950		
			J	H	I	J	K	L	UC	T	A
s50	LOC										
s1	R21	RC0510 10	RC0512 1.2k	RC0547 2.7k	RC0568 6.8k	RC0710 10k	RC0715 15k	RC0747 47k	RC0510 10	RC0512 1.2k	RC0568 6.8k	RC0715 15k
s2	R109	x	x	x	x	x	x	x	x	x	x	x
s3	R111	RC0510 100k	RC0510 100k	RC0510 100k	RC0510 100k	RC0510 100k	RC0510 100k	RC0510 100k	RC0510 100k	RC0510 100k	RC0510 100k	RC0510 100k
s4	R23	x	x	RC0715 15k	RC0715 15k	RC0715 15k	RC0715 15k	RC0715 15k	x	RC0715 15k	RC0715 15k
s5	C88	x	x	x	x	x	x	x	x	x	x	x
s6	R54 R47	x	RC0510 100	x	x	x	x	x	x	RC0510 100	x	x
s7	R13 R14	x	RC0510 100	x	x	x	x	x	x	RC0510 100	x	x
s51	S751	x	EQ4M5-EA0TT-5W	x	x	x	x	x	x	EQ4M5-EA0TT-5W	x	x
s52	C852	x	VE10180 CAN-C1B0G4DB108	x	x	x	x	x	x	VE10180 CAN-C1B0G4DB108	x	x
s53	D201 D202 D203	x	WE07480 AVRL1B1A1N1NTB	x	x	x	x	x	x	WE07480 AVRL1B1A1N1NTB	x	x
s54	J07 J07 J07	x	RC0500 0	x	x	x	x	x	x	RC0500 0	x	x
s55	C202 C203 C217	x	UE0350 0.1F50	x	x	x	x	x	x	UE0350 0.1F50	x	x
s56	R215 R216	x	RC0510 100	x	x	x	x	x	x	RC0510 100	x	x
s57	R210 R211	x	RC0510 1k	x	x	x	x	x	x	RC0510 1k	x	x
s58	L209 L210 L204 L203	x	RS0720 PZ2012U800-3N01	x	x	x	x	x	x	RS0720 PZ2012U800-3N01	x	x
s59	R211	x	RC0547 470	x	x	x	x	x	x	RC0547 470	x	x
s60	R212	x	RC0510 1k	x	x	x	x	x	x	RC0510 1k	x	x
s61	XL51	x	RC4560 4.194304MHZ	x	x	x	x	x	x	RC4560 4.194304MHZ	x	x
s62	C218 C219	x	UR0500 50Vk	x	x	x	x	x	x	UR0500 50Vk	x	x
s63	IC56	x	RS0780 F2R03E-01	x	x	x	x	x	x	RS0780 F2R03E-01	x	x
s64	C205 C206 C207 C241 C242 C231	x	UE13510 0.1F16	x	x	x	x	x	x	UE13510 0.1F16	x	x
s65	R214 R220 R221 R222 R223 R233	x	RC0510 100k	x	x	x	x	x	x	RC0510 100k	x	x
s66	R201 R202 R203 R240	x	RC0547 270	x	x	x	x	x	x	RC0547 270	x	x
s67	R213 R241 R242	x	RC0547 47	x	x	x	x	x	x	RC0547 47	x	x
s68	R205 R206	x	RC0547 470k	x	x	x	x	x	x	RC0547 470k	x	x
s69	IC58	x	RE13240 SN74LV157APWR	x	x	x	x	x	x	RE13240 SN74LV157APWR	x	x
s70	R241	x	RC0422 22	x	x	x	x	x	x	RC0422 22	x	x
s71	IC61	x	XZ00040 SN74AHCT553DGCK	x	x	x	x	x	x	XZ00040 SN74AHCT553DGCK	x	x
s72	J05 J04 J03 J02 J01	RC0500 0	x	RC0500 0	RC0500 0	RC0500 0	RC0500 0	RC0500 0	RC0500 0	x	RC0500 0	RC0500 0
s73	C863	x	x	x	x	x	x	x	x	x	x	x
s74	C372	x	x	x	x	x	x	x	x	x	x	x
s75	R231	x	x	x	x	x	x	x	x	x	x	x
s151	IC99	x	x	x	x	x	x	x	x	x	x	x
s152	C377	x	x	x	x	x	x	x	x	x	x	x
s153	C392 C394 C393	x	x	x	x	x	x	x	x	x	x	x
s154	C331	x	UR0350 100V16	x	x	x	x	x	x	x	x	x
s155	R322	x	RS7510 1	x	x	x	x	x	x	x	x	x
s156	L203	x	RS0720 PZ2012U800-3N01	x	x	x	x	x	x	x	x	x
s157	C348 C349	x	UR0747 47V16	x	x	x	x	x	x	x	x	x
s158	R235 R234	x	RC0710 10k	x	x	x	x	x	x	x	x	x
s159	R338 R339	x	RC0639 3.3k	x	x	x	x	x	x	x	x	x
s160	R363 R364	x	RC0547 47	x	x	x	x	x	x	x	x	x
s161	C366 C369	x	UE10310 1000V	x	x	x	x	x	x	x	x	x
s162	R367 R366	x	RF0633 3.3k	x	x	x	x	x	x	x	x	x
s163	C363 C364	x	UE10310 1000V	x	x	x	x	x	x	x	x	x
s164	IC76	x	KT27040 NJM4565M	x	x	x	x	x	x	x	x	x
s165	R388 R386	x	RF0635 1.8k	x	x	x	x	x	x	x	x	x
s166	R389 R390	x	RC0510 100	x	x	x	x	x	x	x	x	x

Interchangeable Parts at Manufacture-Stage

Mark	Reference Parts Number	Parts Name
s1	U201	DP3F4V0040F TQ7xCFFFFFT1
s2	U202-204	DP3F4V0040F TQ6H1FFFFFT1
s3	D1-2-6-10-204-206 208-210	1SS355 MELF1 MDS560-RTk/P
s4	Q2	DTC144EKA KRC104S-RTk/P
s5	IC64	MB85660CH-7 1S4QS161OOC1-7TL1N MIL16161-7TQ
s6	IC66	LC66E07W-VF4-E LC66E07W-VF4-D-E

IC51 : NJM78M05DL1A
Voltage regulator

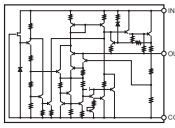

IC67 : SN74LV157APWR
Quadruple 2-line to 1-line data selectors/multiplexers

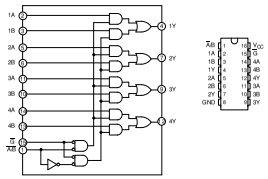

IC71-74, 75, 76 : NJM4565M
Dual operationnal amplifier

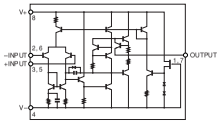

IC70 : PCM1803DBR
Stereo A/D converter

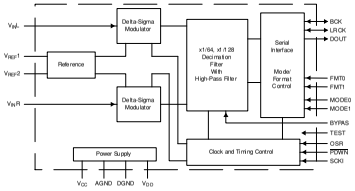

IC68 : PCM1680DBQR
Audio digital-to-analog converter

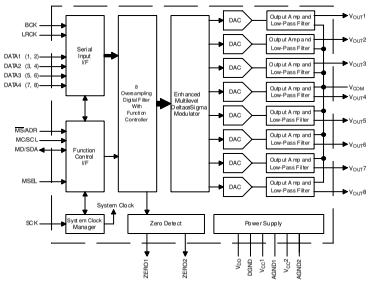

IC69 : PCM1781DBQR
Audio digital-to-analog converter

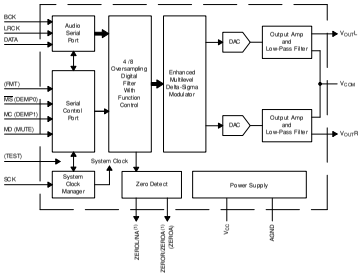

(1) Open drain output pin for the PCM1782
NOTE: Signal names in parentheses () are for the PCM1781.

★ All voltages are measured with a 10MΩ/V DC electronic volt meter.
★ Components having special characteristics are marked ⚠ and must be replaced with parts having specifications equal to those originally installed.
★ Schematic diagram is subject to change without notice.

● 電圧は、内部抵抗10MΩの電圧計で測定したものです。
● ⚠印のある部品は、安全性確保部品を示しています。部品の交換が必要な場合、パーツリストに記載されている部品を使用してください。
● 本回路図は標準回路図です。改良のため予告なく変更することがございます。

FUNCTION

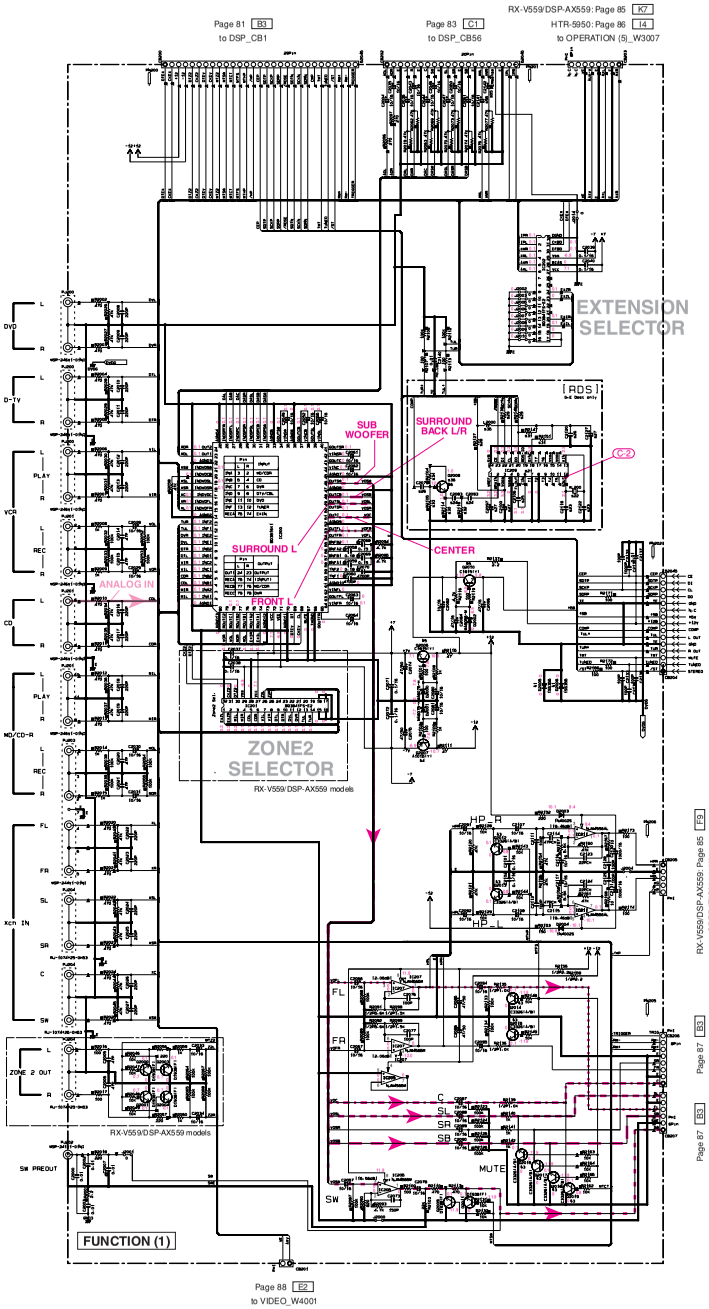

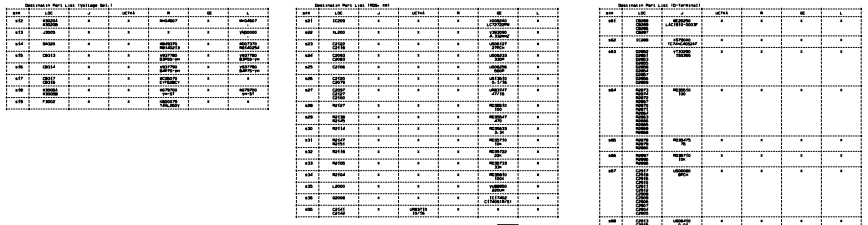

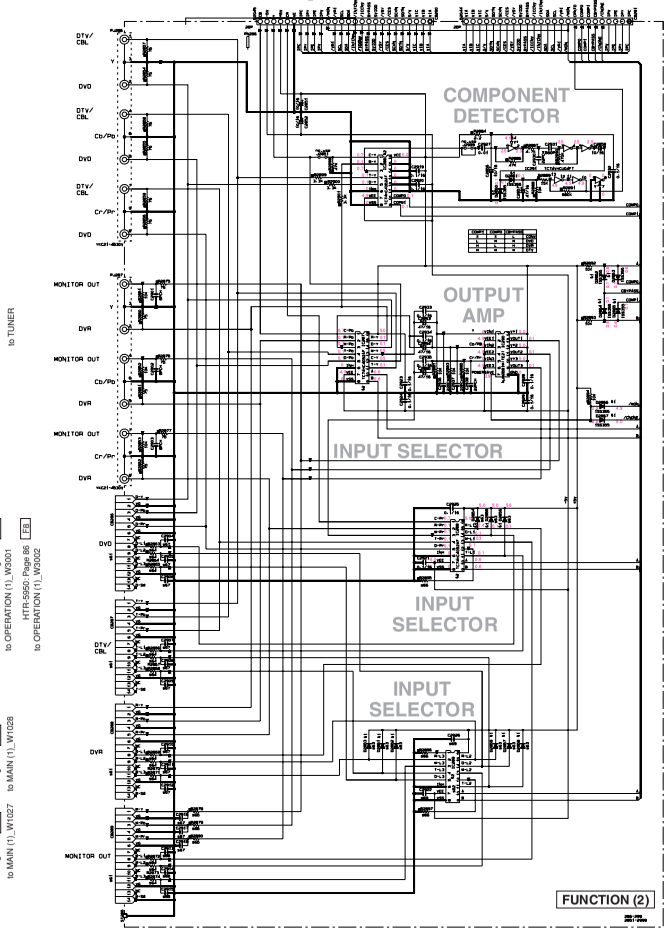

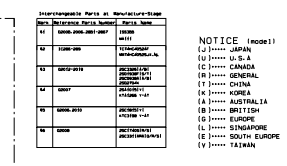

NOTICE (model)
(J)····· JAPAN
(U)····· U.S.A
(C)····· CANADA
(M)····· GENERAL
(T)····· CHINA
(K)····· KOREA
(A)····· AUSTRALIA
(B)····· BRITISH
(G)····· EUROPE
(L)····· SINGAPORE
(E)····· SOUTH EUROPE
(V)····· TAIWAN

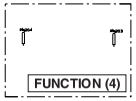

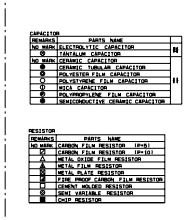

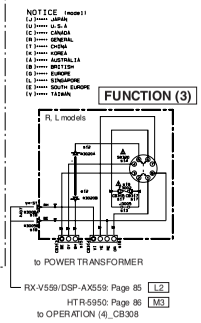

IC200 : BD3816K1
7-channel volume IC for 7-channel

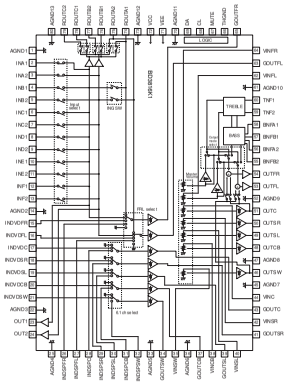

IC201, 202 : BD3841FS
Function switch

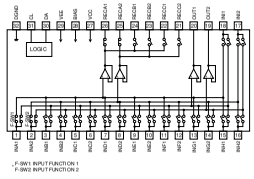

IC209 : LC72722PM
RDS signal processor

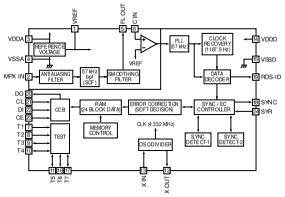

IC211 : NJM4556AL
Dual operational amplifier

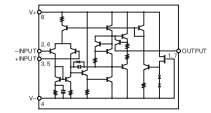

IC286-288, 289 : TC74HC4052AF
Analog multiplexers/demultiplexers

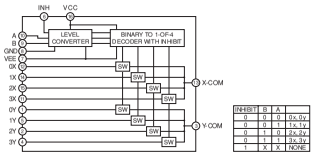

IC290 : NJM2581M
Video amplifier

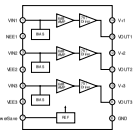

IC291 : TC74VHCU04FT
Hex inverters

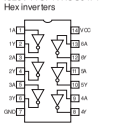

IC205, 207 : NJM4565M
Dual operational amplifier

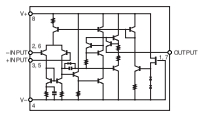

★ All voltages are measured with a 10MΩ/V DC electronic volt meter.
★ Components having special characteristics are marked ⚠, and must be replaced with parts having specifications equal to those originally installed.
★ Schematic diagram is subject to change without notice.

● 電圧は、内部抵抗10MΩの電圧計で測定したものです。
● ⚠印のある部品は、安全性確保部品を示しています。部品の交換が必要な場合、パーツリストに記載されている部品を使用してください。
● 本回路図は標準回路図です。改良のため予告なく変更することがございます。

OPERATION RX-V559/DSP-AX559

Destinatin Part List

sXX	LOC	J	UC	R	TK	A	GE	L
s1	C3015	#B68710 0.047/400	#B68710 0.047/400	#C04160 0.022/630	#C04160 0.022/630	#C04160 0.022/630	#C04160 0.022/630	#C04160 0.022/630
s2	C3029	#B69630 0.1/400	#B69630 0.1/400	#C05760 0.047/800	#C05760 0.047/800	#C05760 0.047/800	#C05760 0.047/800	#C05760 0.047/800
s3	F3001	#G41070 8A125V	#G41070 8A125V	#G41070 8A125V	#B00079 T4AL250V	#B00079 T4AL250V	#B00079 T4AL250V	#B00079 T4AL250V
s6	J3002	VN50000	x	VN50000	VN50000	VN50000	x	VN50000
s7	CB305 CB304	x	#C05070 EYF52BCY	x	x	x	#C05070 EYF52BCY	x
s8	F3000	x	#G41070 8A125V	x	x	x	#T94290 2.5A250V	x
s9	TE300	#U54310 S2-7541-214	#U54310 S2-7541-214	#U56740 AC-182-GB-11V	#U56740 AC-182-GB-11V	#T91500 S2-773T-210	#U54340 S2-762T-214	#U54340 S2-762T-214
s10	T3000	#X60BA0 XM605	#X60BA0 XM605	#X35140 XE351	#X60BA0 XM605	#X60BA0 XM605	#X60BA0 XM605	#X60BA0 XM605
s11	R3031	x	#Y73000 1/2P2.2M	x	x	x	x	x
s12	C3033	#R23933 3300/16	#R23933 3300/16	#R26933 3300/50	#R23933 3300/16	#R23933 3300/16	#R23933 3300/16	#R23933 3300/16
s13	D3015	VU99500 MA8091-AB1V	VU99500 MA8091-AB1V	VU99470 MA8092-HB5V	VU99500 MA8091-AB1V	VU99500 MA8091-AB1V	VU99500 MA8091-AB1V	VU99500 MA8091-AB1V

Interchangeable Parts at Manufacture-Stage

Mark	Reference Parts Number	Parts Name
&1	03003.3006	2SC1815(Y) KTC3198 Y-AT
&2	03000.3001.3004 3008.3009	2SC2412K(O/R/S) 2SD601RL/AL(O/R/S)
&3	03000.3003.3004 3008-3012.3017 3022-3028	1SS355 MA111 KDS160-RTK/P
&4	03007	2SK3850-E 2SK3491-E
&5	03002	DTC144EKA KRC104S-RTK/P

CAPACITOR

REMARKS	PARTS NAME	
NO MARK	ELECTROLYTIC CAPACITOR	
⊗	TANTALUM CAPACITOR	
NO MARK	CERAMIC CAPACITOR	
◉	CERAMIC TUBULAR CAPACITOR	
⓪	POLYESTER FILM CAPACITOR	
○	POLYSTYRENE FILM CAPACITOR	
①	MICA CAPACITOR	
ⓟ	POLYPROPYLENE FILM CAPACITOR	
◉	SEMICONDUCTIVE CERAMIC CAPACITOR	

RESISTOR

REMARKS	PARTS NAME
NO MARK	CARBON FILM RESISTOR (P=5)
◪	CARBON FILM RESISTOR (P=10)
△	METAL OXIDE FILM RESISTOR
▲	METAL FILM RESISTOR
⊠	METAL PLATE RESISTOR
◪	FIRE PROOF CARBON FILM RESISTOR
□	CEMENT MOLDED RESISTOR
⊘	SEMI VARIABLE RESISTOR
■	CHIP RESISTOR

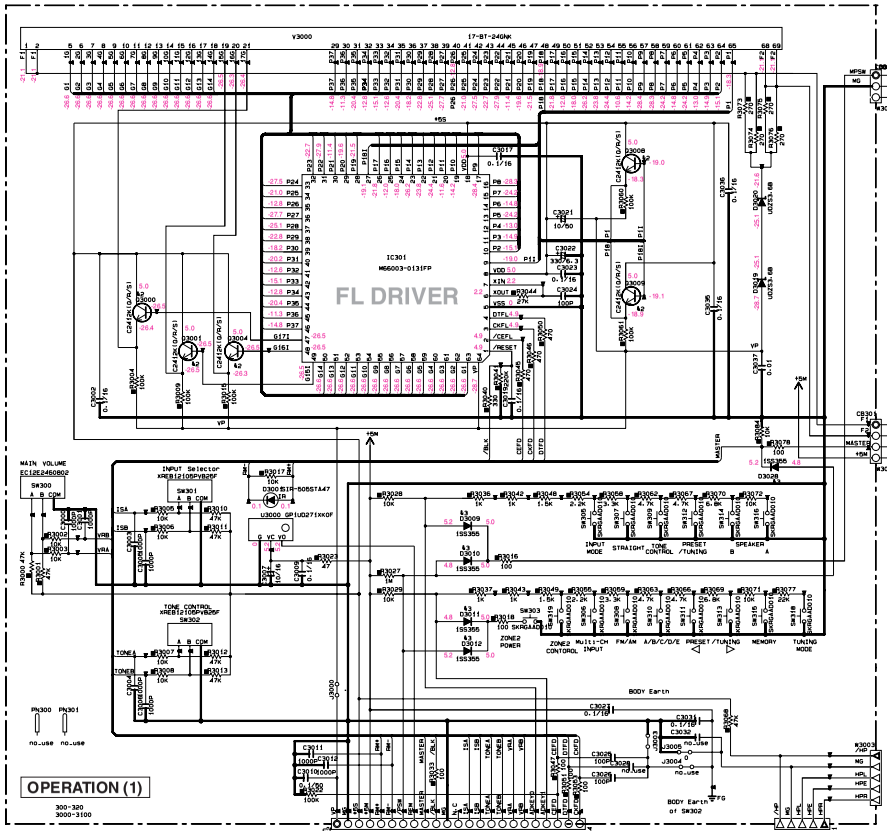

Page 81 B5
to DSP_CB5

Page 84 E7
to FUNCTION (1)_CB205

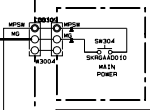

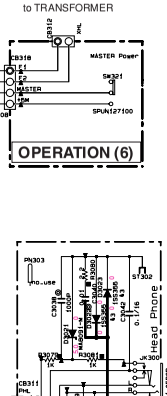

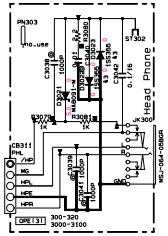

U, C, T, K, A, G, J models
to POWER TRANSFORMER

Page 84 J9
R, L models
to FUNCTION (3)_W3005A,W3005B

to POWER CABLE

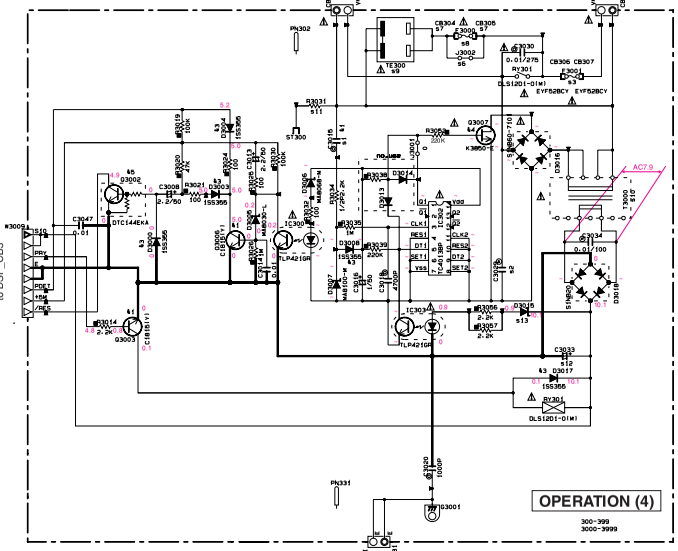

Page 81 B8
to DSP_CB3

Page 87 H8
to MAIN (1)_W1029

NOTICE (model)
(J)····· JAPAN
(U)····· U.S.A
(C)····· CANADA
(R)····· GENERAL
(T)····· CHINA
(K)····· KOREA
(A)····· AUSTRALIA
(B)····· BRITISH
(G)····· EUROPE
(L)····· SINGAPORE
(E)····· SOUTH EUROPE
(V)····· TAIWAN

RX-V559 ONLY

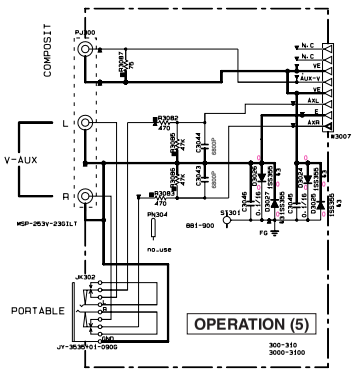

Page 84 E2
to FUNCTION (1)_CB203

IC301 : M66003-0131FP
FL display driver

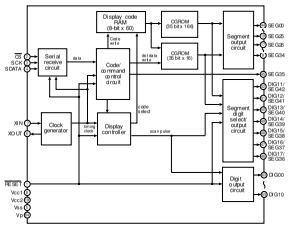

IC302 : TC4013BP
Dual D-type flip flop

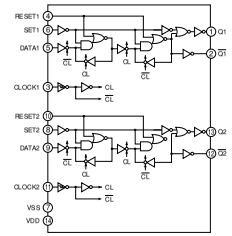

★ All voltages are measured with a 10MΩ/V DC electronic volt meter.
★ Components having special characteristics are marked ⚠ and must be replaced with parts having specifications equal to those originally installed.
★ Schematic diagram is subject to change without notice.

● 電圧は、内部抵抗10MΩの電圧計で測定したものです。
● ⚠印のある部品は、安全性確保部品を示しています。部品の交換が必要な場合、パーツリストに記載されている部品を使用してください。
● 本回路図は標準回路図です。改良のため予告なく変更することがございます。

OPERATION HTR-5950

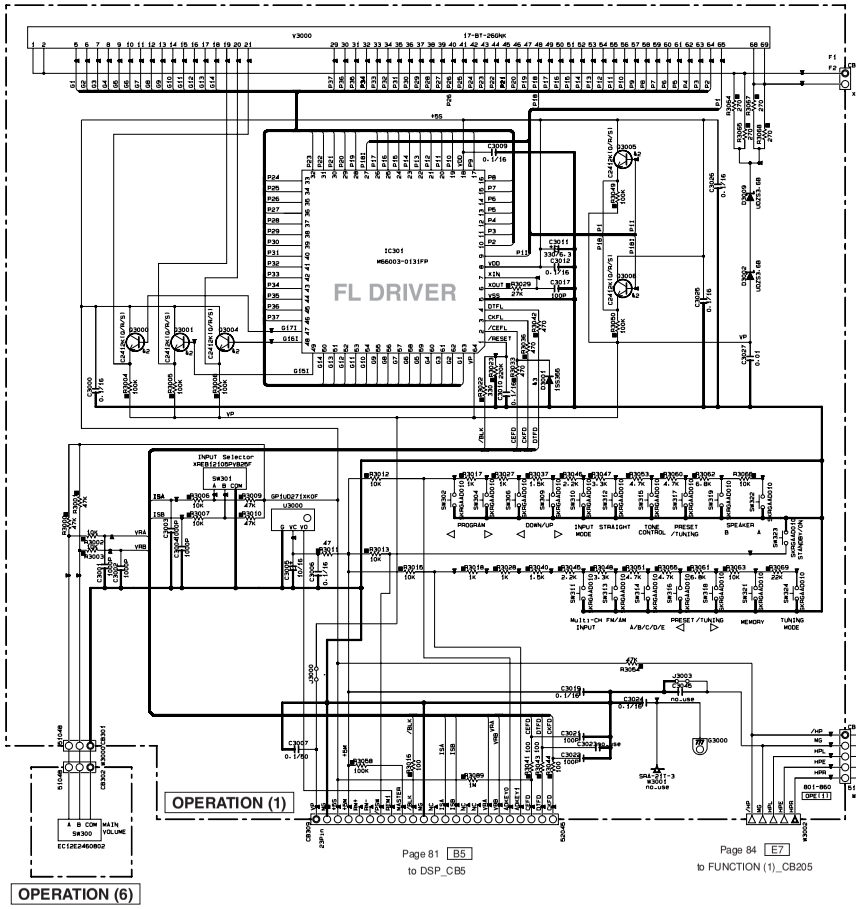

Destinatin Part List				
SXX	LOC	UC	T	A
s1	C3015	#B66710 0.047/400	#C04160 0.022/630	#C04160 0.022/630
s2	C3029	#B66530 0.1/400	#C25760 0.047/800	#C25760 0.047/800
s3	F3001	#G41070 8A125V	#B00079 T4AL250V	#B00079 T4AL250V
s6	J3002	x	VN50000	VN50000
s7	CB305 CB304	#C05070 EYF52BCY	x	x
s8	F3000	#G41070 8A125V	-	-
s9	TE300	YU54310 S2-7541-214	V666740 AC-182-QB-11V07	VT91500 S2-7731-210
s10	T3000	X66060A0 X66C05	X66C60A0 X66C05	X66C60A0 X66C05
s11	R3031	V673000 1/2P2.2W	x	x

NOTICE (model)
(J)····· JAPAN
(U)····· U.S.A
(C)····· CANADA
(R)····· GENERAL
(T)····· CHINA
(K)····· KOREA
(A)····· AUSTRALIA
(B)····· BRITISH
(G)····· EUROPE
(L)····· SINGAPORE
(E)····· SOUTH EUROPE
(V)····· TAIWAN

RESISTOR

REMARKS	PARTS NAME
NO MARK	CARBON FILM RESISTOR (P=5)
☑	CARBON FILM RESISTOR (P=10)
△	METAL OXIDE FILM RESISTOR
▲	METAL FILM RESISTOR
⊠	METAL PLATE RESISTOR
◪	FIRE PROOF CARBON FILM RESISTOR
□	CEMENT MOLDED RESISTOR
⊘	SEMI VARIABLE RESISTOR
■	CHIP RESISTOR

CAPACITOR

REMARKS	PARTS NAME	
NO MARK	ELECTROLYTIC CAPACITOR	‖
⊗	TANTALUM CAPACITOR	‖
NO MARK	CERAMIC CAPACITOR	‖
◉	CERAMIC TUBULAR CAPACITOR	‖
◎	POLYESTER FILM CAPACITOR	‖
○	POLYSTYRENE FILM CAPACITOR	‖
ⓘ	MICA CAPACITOR	‖
ⓟ	POLYPROPYLENE FILM CAPACITOR	‖
◉	SEMICONDUCTIVE CERAMIC CAPACITOR	‖

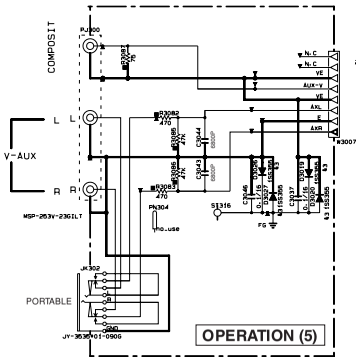

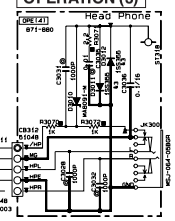

Interchangeable Parts at Manufacture-Stage		
Mark	Reference Parts Number	Parts Name
k1	D3003-3006	2SC1815(Y) KTC3198 Y-AT
k2	D3000-3001-3004-3005 3008	2SC2412K(Q/R/S) 2SD601AL/AQL(Q/R/S)
k3	D3000-3001-3003-3004 3008-3011-3012-3017 3019-3020-3026-3027	1SS355 MA111 HD5160-RTK/P
k4	D3007	2SK3850-E 2SK3491-E
k5	D3002	DTC144EKA KRC104S-RTK/P

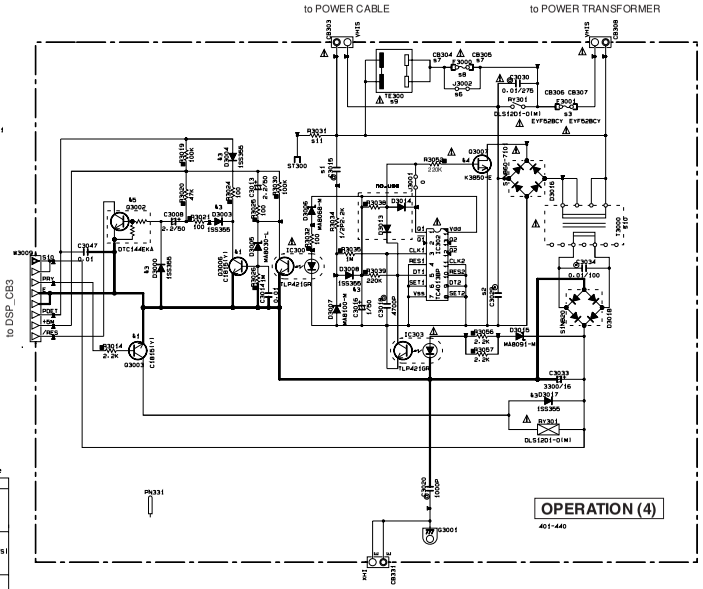

IC301 : M66003-0131FP
FL display driver

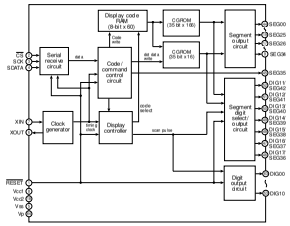

IC302 : TC4013BP
Dual D-type flip flop

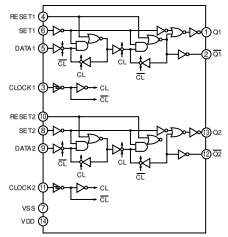

★ All voltages are measured with a 10MΩ/V DC electronic volt meter.
★ Components having special characteristics are marked ⚠ and must be replaced with parts having specifications equal to those originally installed.
★ Schematic diagram is subject to change without notice.

● 電圧は、内部抵抗10MΩの電圧計で測定したものです。
● ⚠印のある部品は、安全性確保部品を示しています。部品の交換が必要な場合、パーツリストに記載されている部品を使用してください。
● 本回路図は標準回路図です。改良のため予告なく変更することがございます。

MAIN

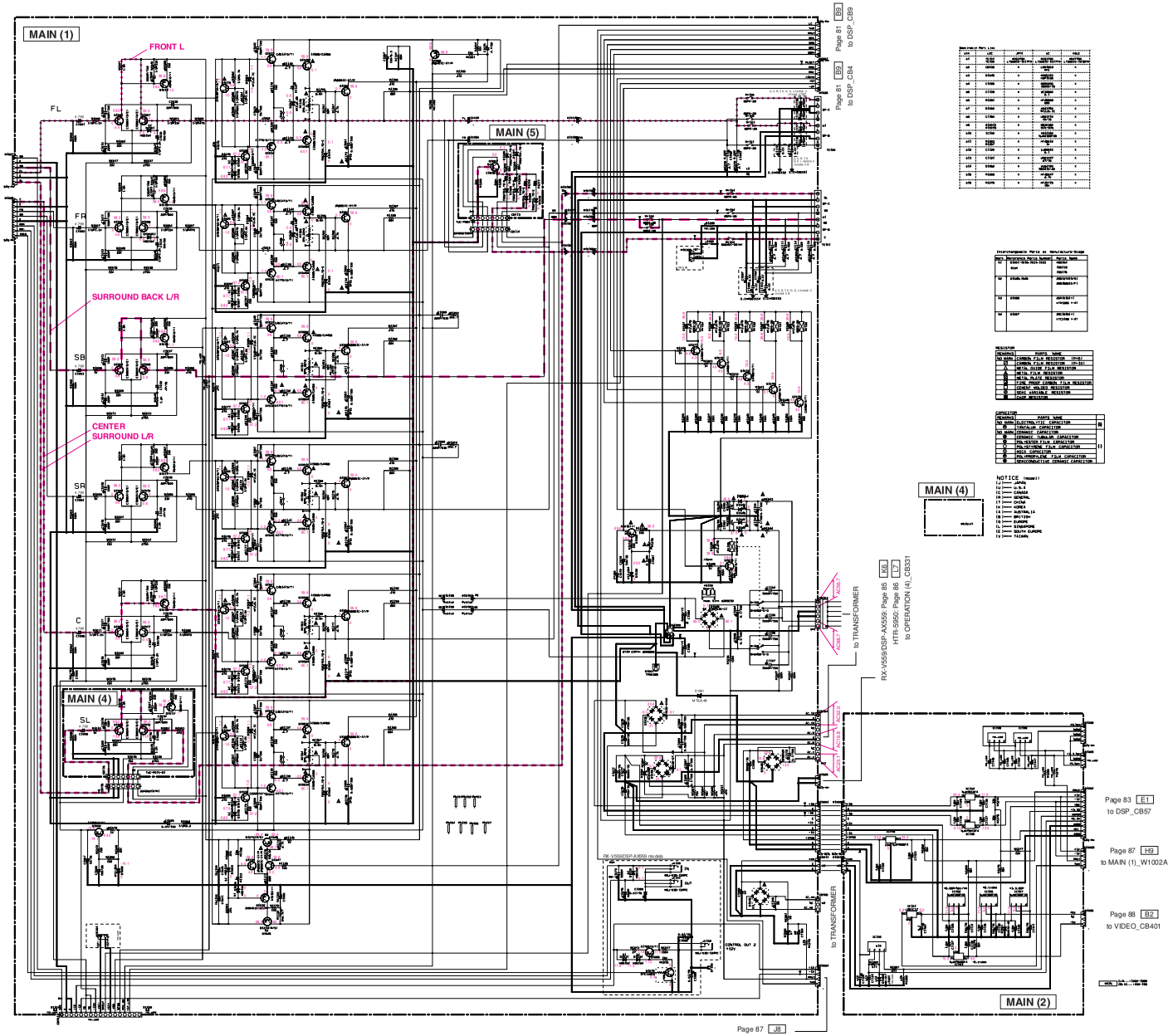

IC100, 102, 106 : NJM2388F
Low dropout voltage regulator with ON/OFF control

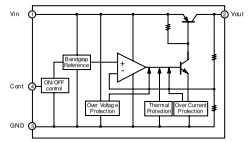

IC101 : LM61CIZ
Temperature sensor

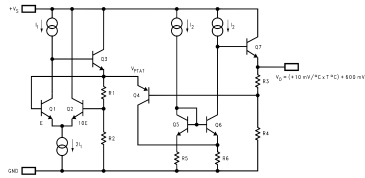

IC103 : NJM79M05FA
Voltage regulator

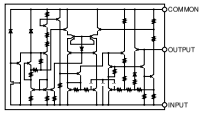

IC104 : NJM7812FA
Voltage regulator

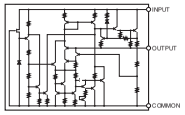

IC105 : NJM79M12FA
Voltage regulator

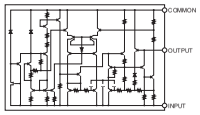

IC107 : NJM2388F
Low dropout voltage regulator with ON/OFF control

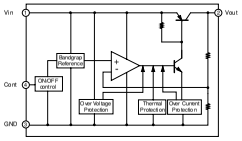

★ All voltages are measured with a 10MΩ/V DC electronic volt meter.
★ Components having special characteristics are marked ⚠ and must be replaced with parts having specifications equal to those originally installed.
★ Schematic diagram is subject to change without notice.

● 電圧は、内部抵抗10MΩの電圧計で測定したものです。
● ⚠印のある部品は、安全性確保部品を示しています。部品の交換が必要な場合、パーツリストに記載されている部品を使用してください。
● 本回路図は標準回路図です。改良のため予告なく変更することがございます。

VIDEO

Page 87 J9
to MAIN (2)_W1006

Page 84 H3
to FUNCTION (2)_CB290

Page 84 C9
to FUNCTION (1)_CB201

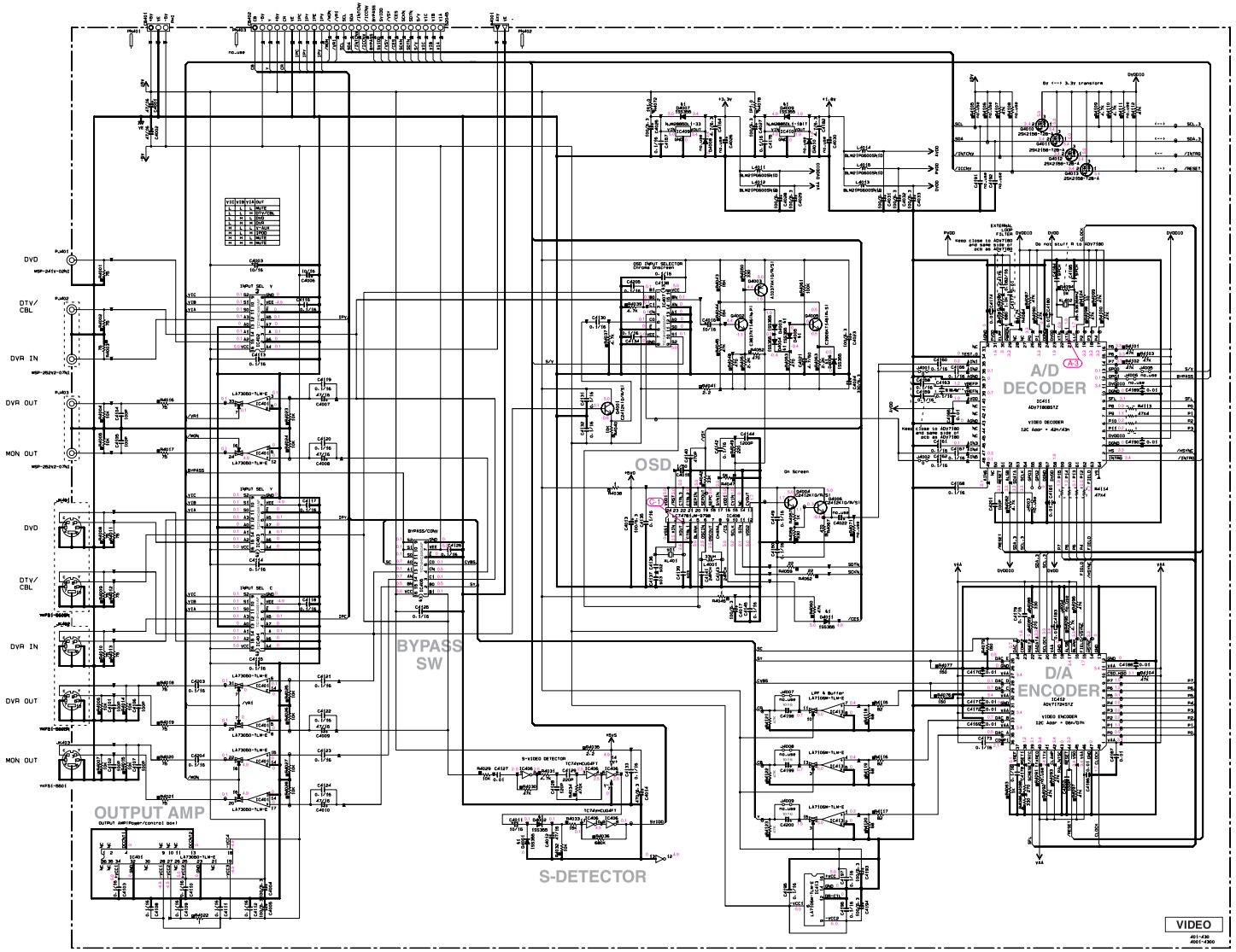

CAPACITOR REMARKS	PARTS NAME	
NO MARK	ELECTROLYTIC CAPACITOR	
⊗	TANTALUM CAPACITOR	
NO MARK	CERAMIC CAPACITOR	
⊗	CERAMIC TUBULAR CAPACITOR	
⊗	POLYESTER FILM CAPACITOR	
⊗	POLYSTYRENE FILM CAPACITOR	
⊗	MICA CAPACITOR	
⊗	POLYPROPYLENE FILM CAPACITOR	
⊗	SEMICONDUCTIVE CERAMIC CAPACITOR	
⊗	POLYPHENYLENE SULFIDE FILM CAPACITOR	

RESISTOR REMARKS	PARTS NAME
NO MARK	CARBON FILM RESISTOR (P=5)
☑	CARBON FILM RESISTOR (P=10)
△	METAL OXIDE FILM RESISTOR
⊗	METAL FILM RESISTOR
⊗	METAL PLATE RESISTOR
⊗	FIRE PROOF CARBON FILM RESISTOR
□	CEMENT MOLDED RESISTOR
◇	SEMI VARIABLE RESISTOR
■	CHIP RESISTOR

NOTICE (model)
(J)····· JAPAN
(U)····· U.S.A.
(C)····· CANADA
(G)····· GENERAL
(T)····· CHINA
(K)····· KOREA
(A)····· AUSTRALIA
(B)····· BRITISH
(E)····· EUROPE
(L)····· SINGAPORE
(E)····· SOUTH EUROPE
(V)····· TAIWAN

Destination Part List

Mark	LOC	AEON	TAOLE
K1	KL401	LA-3981BMZ	IT-7340MZ
K2	C4136	VRB0000 0P101	UEA0000 0P101
K3	C4137 C4138	VRB0000 0P101	UEA0000 0P101

Interchangeable Parts at Manufacture-Stage

Mark	Reference Parts Number	Parts Name
K1	D4001-4007,4009,4011	1SS355 MA151
K2	IC402-404	TC74HC4051AF MM74HC4051J,M,N
K3	IC405,407	TC74HC4053AF MM74HC4053J,M,N

POINT A-3 Pin 21 of IC411

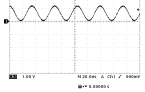

POINT C-1 Pin 3 of IC408

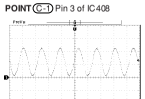

IMPLEMENTATION:
CVBS VIDEO IN/OUT
S-VIDEO IN/OUT
GND
VIDEO UP-CONVERSION

IC401 : LA73050-TLM-E
Analog amplifier

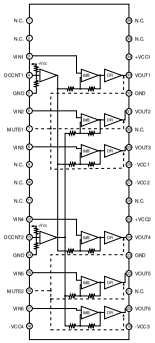

IC402~404 : TC74HC4051AF
Analog multiplexers/demultiplexers

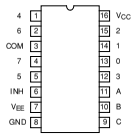

IC405, 407 : TC74HC4053AF
Analog multiplexers/demultiplexers

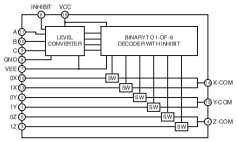

IC406 : TC74VHCU04FT
Hex inverters

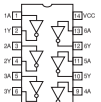

IC408 : LC74781JM-9798
On-screen display controller LSI

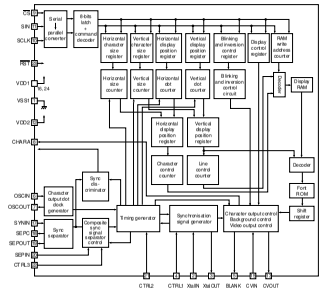

IC411 : ADV7180BSTZ
NTSC/PAL/SECAM video decoder

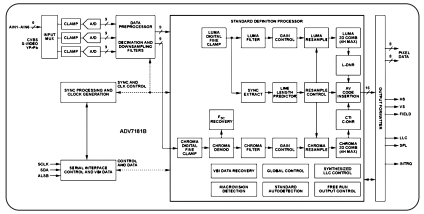

IC413 : LA7106M-TLM-E
Analog amplifier

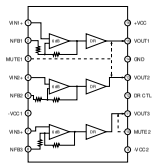

IC410 : NJM2885DL1-18
Low dropout voltage regulator

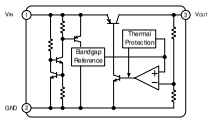

IC409 : NJM2885DL1-33
Low dropout voltage regulator

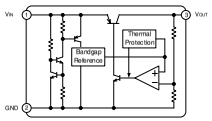

IC412 : ADV7172KSTZ
Digital PAL/NTSC video encoder

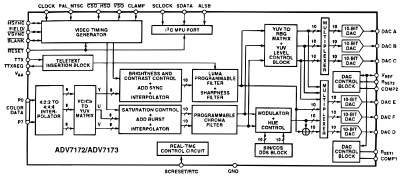

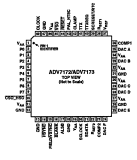

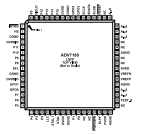

★ All voltages are measured with a 10M /V DC electronic volt meter.
★ Components having special characteristics are marked ! and must be replaced with parts having specifications equal to those originally installed.
★ Schematic diagram is subject to change without notice.

● 電圧は、内部抵抗10MΩの電圧計で測定したものです。
● ! 印のある部品は、安全性確保部品を示しています。部品の交換が必要な場合、パーツリストに記載されている部品を使用してください。
● 本回路図は標準回路図です。改良のため予告なく変更することがございます。

■ REPLACEMENT PARTS LIST

• ELECTRICAL COMPONENT PARTS

WARNING

- Components having special characteristics are marked ⚠ and must be replaced with parts having specifications equal to those originally installed.
- ⚠印のある部分は、安全確保部品を示しています。部品の交換が必要な場合、パーツリストに記載されている部品を使用してください。
- 部品価格ランクは、予告なく変更することがあります。

ABBREVIATIONS IN THIS LIST ARE AS FOLLOWS:

C.A.EL.CHP	: CHIP ALUMI.ELECTROLYTIC CAP
C.CE	: CERAMIC CAP
C.CE.ARRAY	: CERAMIC CAP ARRAY
C.CE.CHP	: CHIP CERAMIC CAP
C.CE.ML	: MULTILAYER CERAMIC CAP
C.CE.M.CHP	: CHIP MULTILAYER CERAMIC CAP
C.CE.SAFTY	: RECOGNIZED CERAMIC CAP
C.CE.TUBLR	: CERAMIC TUBULAR CAP
C.CE.SMI	: SEMI CONDUCTIVE CERAMIC CAP
C.EL	: ELECTROLYTIC CAP
C.MICA	: MICA CAP
C.ML.FLM	: MULTILAYER FILM CAP
C.MP	: METALLIZED PAPER CAP
C.MYLAR	: MYLAR FILM CAP
C.MYLAR.ML	: MULTILAYER MYLAR FILM CAP
C.PAPER	: PAPER CAPACITOR
C.PLS	: POLYSTYRENE FILM CAP
C.POL	: POLYESTER FILM CAP
C.POLY	: POLYETHYLENE FILM CAP
C.PP	: POLYPROPYLENE FILM CAP
C.TNTL	: TANTALUM CAP
C.TNTL.CHP	: CHIP TANTALUM CAP
C.TRIM	: TRIMMER CAP
CN	: CONNECTOR
CN.BS.PIN	: CONNECTOR,BASE PIN
CN.CANNON	: CONNECTOR,CANNON
CN.DIN	: CONNECTOR,DIN
CN.FLAT	: CONNECTOR,FLAT CABLE
CN.POST	: CONNECTOR,BASE POST
COIL.MX.AM	: COIL,AM MIX
COIL.AT.FM	: COIL,FM ANTENNA
COIL.DT.FM	: COIL,FM DETECT
COIL.MX.FM	: COIL,FM MIX
COIL,OUTPT	: OUTPUT COIL
DIOD.ARRAY	: DIODE ARRAY
DIODE.BRG	: DIODE BRIDGE
DIODE.CHP	: CHIP DIODE
DIODE.VAR	: VARACTOR DIODE
DIOD.Z.CHP	: CHIP ZENER DIODE
DIODE.ZENR	: ZENER DIODE
DSCR.CE	: CERAMIC DISCRIMINATOR
FER.BEAD	: FERRITE BEADS
FER.CORE	: FERRITE CORE
FET.CHP	: CHIP FET
FL.DSPLY	: FLUORESCENT DISPLAY
FLTR.CE	: CERAMIC FILTER
FLTR.COMB	: COMB FILTER MODULE
FLTR.LC.RF	: LC FILTER,EMI
GND.MTL	: GROUND PLATE
GND.TERM	: GROUND TERMINAL
HOLDER.FUS	: FUSE HOLDER
IC.PRTCT	: IC PROTECTOR
JUMPER.CN	: JUMPER CONNECTOR
JUMPER.TST	: JUMPER,TEST POINT
L.DTCT	: LIGHT DETECTING MODULE
L.EMIT	: LIGHT EMITTING MODULE
LED.DSPLY	: LED DISPLAY
LED.INFRD	: LED,INFRARED
MODUL.RF	: MODULATOR,RF
PHOT.CPL	: PHOTO COUPLER
PHOT.INTR	: PHOTO INTERRUPTER
PHOT.RFLCT	: PHOTO REFLECTOR
PIN.TEST	: PIN,TEST POINT
PLST.RIVET	: PLASTIC RIVET
R.ARRAY	: RESISTOR ARRAY
R.CAR.	: CARBON RESISTOR
R.CAR.CHP	: CHIP RESISTOR
R.CAR.FP	: FLAME PROOF CARBON RESISTOR
R.FUS	: FUSABLE RESISTOR
R.MTL.CHP	: CHIP METAL FILM RESISTOR
R.MTL.FLM	: METAL FILM RESISTOR
R.MTL.OXD	: METAL OXIDE FILM RESISTOR
R.MTL.PLAT	: METAL PLATE RESISTOR
RSNR.CE	: CERAMIC RESONATOR
RSNR.CRYS	: CRYSTAL RESONATOR
R.TW.CEM	: TWIN CEMENT FIXED RESISTOR
R.CEMENT	: CEMENT RESISTOR
SCR.BND.HD	: BIND HEAD B-TIGHT SCREW
SCR.BW.HD	: BW HEAD TAPPING SCREW
SCR.CUP	: CUP TIGHT SCREW
SCR.TERM	: SCREW TERMINAL
SCR.TR	: SCREW,TRANSISTOR
SUPRT.PCB	: SUPPORT,P.C.B.
SURG.PRTCT	: SURGE PROTECTOR
SW.TACT	: TACT SWITCH
SW.LEAF	: LEAF SWITCH
SW.LEVER	: LEVER SWITCH
SW.MICRO	: MICRO SWITCH
SW.PUSH	: PUSH SWITCH
SW.RT.ENC	: ROTARY ENCODER
SW.RT.MTR	: ROTARY SWITCH WITH MOTOR
SW.RT	: ROTARY SWITCH
SW.SLIDE	: SLIDE SWITCH
TERM.SP	: SPEAKER TERMINAL
TERM.WRAP	: WRAPPING TERMINAL
THRMST.CHP	: CHIP THERMISTOR
TR.CHP	: CHIP TRANSISTOR
TR.DGT	: DIGITAL TRANSISTOR
TR.DGT.CHP	: CHIP DIGITAL TRANSISTOR
TRANS	: TRANSFORMER
TRANS.PULS	: PULSE TRANSFORMER
TRANS.PWR	: POWER TRANSFORMER ASS'Y
TUNER.AM	: TUNER PACK,AM
TUNER.FM	: TUNER PACK,FM
TUNER.PK	: FRONT-ENDTUNER PACK
VR	: ROTARY POTENTIOMETER
VR.MTR	: POTENTIOMETER WITH MOTOR
VR.SW	: POTENTIOMETER WITH ROTARY SW
VR.SLIDE	: SLIDE POTENTIOMETER
VR.TRIM	: TRIMMER POTENTIOMETER

RX-V559/DSP-AX559 **HTR-5950**

P.C.B. DSP

	Ref. No.	Part No.	Description		Remarks	Markets	部 品 名	Rank
*		WG681000	P.C.B.	DSP	559	J	ＰＣＢ　ＤＳＰ	
*		WG681100	P.C.B.	DSP	559	UC	ＰＣＢ　ＤＳＰ	
*		WG681200	P.C.B.	DSP	559	R	ＰＣＢ　ＤＳＰ	
*		WG681300	P.C.B.	DSP	559	T	ＰＣＢ　ＤＳＰ	
*		WG681400	P.C.B.	DSP	559	K	ＰＣＢ　ＤＳＰ	
*		WG681500	P.C.B.	DSP	559	A	ＰＣＢ　ＤＳＰ	
*		WG681700	P.C.B.	DSP	559	GE	ＰＣＢ　ＤＳＰ	
*		WG681800	P.C.B.	DSP	559	L	ＰＣＢ　ＤＳＰ	
*		WG682000	P.C.B.	DSP	5950	UC	ＰＣＢ　ＤＳＰ	
*		WG956300	P.C.B.	DSP	5950	T	ＰＣＢ　ＤＳＰ	
*		WG682100	P.C.B.	DSP	5950	A	ＰＣＢ　ＤＳＰ	
	CB1	VQ047900	CN	29P			ＦＦＣコネクター	03
	CB2	VP082900	CN.BS.PIN	25P			ＦＦＣコネクター	02
	CB3	VB390400	CN.BS.PIN	8P			ベースピン	01
	CB4	VB390200	CN.BS.PIN	6P			コネクタベースポスト	01
	CB5	VM689000	CN.BS.PIN	23P			ＦＦＣコネクター	02
	CB7	VQ044400	CN.BS.PIN	9P			ＦＦＣコネクター	01
	CB9	VB390300	CN.BS.PIN	7P			ベースピン	01
*	CB52	WE161800	CN.BS.PIN	4P		UC	シリアルバスコネクタ	
	CB56	VQ047500	CN.BS.PIN	20P			ＦＦＣコネクター	01
	CB57	VB390600	CN.BS.PIN	10P			コネクタベースポスト	01
	C1	US064100	C.CE.CHP	0.01uF 50V B			チップセラコン	01
	C2	US062100	C.CE.CHP	100pF 50V B			チップセラコン	01
	C3	UR868100	C.EL	100uF 50V			ケミコン	01
	C4	US063100	C.CE.CHP	1000pF 50V B			チップセラコン	01
	C5-7	US062100	C.CE.CHP	100pF 50V B			チップセラコン	01
	C8	US135100	C.CE.CHP	0.1uF 16V			チップセラコン	01
	C9	UR867100	C.EL	10uF 50V			ケミコン	01
	C10	UR837100	C.EL	10uF 16V			ケミコン	01
	C11	UR818220	C.EL	220uF 6.3V			ケミコン	01
	C12	WB165500	C.EL	0.33F 5.5V			ゴールドキャパシタ	
	C13	UR818220	C.EL	220uF 6.3V			ケミコン	01
	C14	UR837330	C.EL	33uF 16V			ケミコン	01
	C15	UR838100	C.EL	100uF 16V			ケミコン	01
	C16-21	US135100	C.CE.CHP	0.1uF 16V			チップセラコン	01
	C22-31	US063100	C.CE.CHP	1000pF 50V B			チップセラコン	01
	C32-36	UR866220	C.EL	2.2uF 50V			ケミコン	01
	C37-39	US135100	C.CE.CHP	0.1uF 16V			チップセラコン	01
	C40-48	US064100	C.CE.CHP	0.01uF 50V B			チップセラコン	01
	C50-63	US135100	C.CE.CHP	0.1uF 16V			チップセラコン	01
	C201	US061220	C.CE.CHP	22pF 50V B			チップセラコン	01
	C202-205	US135100	C.CE.CHP	0.1uF 16V			チップセラコン	01
	C208	US135100	C.CE.CHP	0.1uF 16V			チップセラコン	01
	C209	UR847220	C.EL	22uF 25V			ケミコン	01
	C210	UR238100	C.EL	100uF 16V			ケミコン	
*	C211	WG251600	C.CE.CHP	4.7uF 6.3V			チップセラ	
	C212	UR237470	C.EL	47uF 16V			ケミコン	
	C215	US060500	C.CE.CHP	5pF 50V B		UC	チップセラコン	01
	C216-217	US035100	C.CE.CHP	0.1uF 16V B		UC	チップセラコン	01
	C218	US060500	C.CE.CHP	5pF 50V B		UC	チップセラコン	01
	C219	US135100	C.CE.CHP	0.1uF 16V		UC	チップセラコン	01
	C220	US035100	C.CE.CHP	0.1uF 16V B		UC	チップセラコン	01
*	C221	WG251600	C.CE.CHP	4.7uF 6.3V			チップセラ	
	C222	US135100	C.CE.CHP	0.1uF 16V			チップセラコン	01
*	C223	UR019220	C.EL	2200uF 6.3V			ケミコン	
	C224	UR238100	C.EL	100uF 16V			ケミコン	
*	C225	WG251600	C.CE.CHP	4.7uF 6.3V			チップセラ	
	C226-227	US135100	C.CE.CHP	0.1uF 16V		UC	チップセラコン	01
	C228	US135330	C.CE.CHP	0.33uF 16V			チップセラコン	01
	C229	UR038100	C.EL	100uF 16V			ケミコン	

＊New Parts　＊新規部品

RX-V559/DSP-AX559 **HTR-5950**

P.C.B. DSP

Ref. No.	Part No.	Description			Remarks	Markets	部 品 名	Rank
C230-231	US135100	C.CE.CHP	0.1uF	16V		UC	チップセラコン	01
C232-233	US135100	C.CE.CHP	0.1uF	16V			チップセラコン	01
C234	VE326000	C.MYLAR	0.1uF	50V			マイラーコン	01
C235	UA654220	C.MYLAR	0.022uF	50V J			マイラーコン	01
C236-238	US135100	C.CE.CHP	0.1uF	16V			チップセラコン	01
C239	US062100	C.CE.CHP	100pF	50V B			チップセラコン	01
C241	US135100	C.CE.CHP	0.1uF	16V		UC	チップセラコン	01
C242	UR238100	C.EL	100uF	16V			ケミコン	01
C243	US062100	C.CE.CHP	100pF	50V B			チップセラコン	01
C244	UR238100	C.EL	100uF	16V			ケミコン	01
C245-246	US135100	C.CE.CHP	0.1uF	16V			チップセラコン	01
C247	US062100	C.CE.CHP	100pF	50V B			チップセラコン	01
C248	UR238100	C.EL	100uF	16V			ケミコン	
C249-250	US061180	C.CE.CHP	18pF	50V B			チップセラコン	01
C251	UR238100	C.EL	100uF	16V			ケミコン	
C252	UR867100	C.EL	10uF	50V			ケミコン	01
C253	US126100	C.CE.CHP	1uF	10V			チップセラコン	01
C254	US035100	C.CE.CHP	0.1uF	16V B			チップセラコン	01
C255-283	US135100	C.CE.CHP	0.1uF	16V			チップセラコン	01
C284	UR837470	C.EL	47uF	16V			ケミコン	01
C285-286	US135100	C.CE.CHP	0.1uF	16V			チップセラコン	01
C287-289	US063100	C.CE.CHP	1000pF	50V B			チップセラコン	01
C290	US035100	C.CE.CHP	0.1uF	16V B			チップセラコン	01
C291	US135100	C.CE.CHP	0.1uF	16V			チップセラコン	01
C292-294	US063100	C.CE.CHP	1000pF	50V B			チップセラコン	01
C295-299	US135100	C.CE.CHP	0.1uF	16V			チップセラコン	01
C300	US135100	C.CE.CHP	0.1uF	16V			チップセラコン	01
C301-313	US061470	C.CE.CHP	47pF	50V B			チップセラコン	01
C314	US064100	C.CE.CHP	0.01uF	50V B			チップセラコン	01
C315	UR837100	C.EL	10uF	16V			ケミコン	01
C316-317	US064100	C.CE.CHP	0.01uF	50V B			チップセラコン	01
C318	US135100	C.CE.CHP	0.1uF	16V			チップセラコン	01
C319	UR238100	C.EL	100uF	16V			ケミコン	01
C320	US126100	C.CE.CHP	1uF	10V			チップセラコン	01
C321	US135330	C.CE.CHP	0.33uF	16V			チップセラコン	01
C322	US062100	C.CE.CHP	100pF	50V B			チップセラコン	01
C323	US035100	C.CE.CHP	0.1uF	16V B			チップセラコン	01
C324	UR837100	C.EL	10uF	16V			ケミコン	01
C325-326	US126100	C.CE.CHP	1uF	10V			チップセラコン	01
C327	UR837100	C.EL	10uF	16V	559	UC	ケミコン	01
C328	US135100	C.CE.CHP	0.1uF	16V	559	UC	チップセラコン	01
C329	US135100	C.CE.CHP	0.1uF	16V			チップセラコン	01
C330	UR238100	C.EL	100uF	16V			ケミコン	01
C331	UR838100	C.EL	100uF	16V	559	UC	ケミコン	01
C332	UR837100	C.EL	10uF	16V			ケミコン	01
C333	US135100	C.CE.CHP	0.1uF	16V			チップセラコン	01
C334	UR837100	C.EL	10uF	16V			ケミコン	01
C335	US135100	C.CE.CHP	0.1uF	16V			チップセラコン	01
C336	UR238100	C.EL	100uF	16V			ケミコン	01
C337-340	US135100	C.CE.CHP	0.1uF	16V			チップセラコン	01
C341-347	UR837100	C.EL	10uF	16V			ケミコン	01
C348-349	UR837470	C.EL	47uF	16V	559	UC	ケミコン	01
C350-351	UA654100	C.MYLAR	0.01uF	50V J			マイラーコン	01
C352-354	US062680	C.CE.CHP	680pF	50V B			チップセラコン	01
C355	UA654470	C.MYLAR	0.047uF	50V J			マイラーコン	01
C356-358	US062680	C.CE.CHP	680pF	50V B			チップセラコン	01
C359-360	US163100	C.CE.CHP	1000pF	50V	559	UC	チップセラコン	01
C361-362	UR837100	C.EL	10uF	16V			ケミコン	01
C363-364	US163100	C.CE.CHP	1000pF	50V	559	UC	チップセラコン	01
C365-367	US062100	C.CE.CHP	100pF	50V B			チップセラコン	01

✻ New Parts ＊新規部品

RX-V559/DSP-AX559 **HTR-5950**

P.C.B. DSP

	Ref. No.	Part No.	Description		Remarks	Markets	部 品 名	Rank
	C368	UA653390	C.MYLAR	3900pF 50V J			マイラーコン	01
	C369-371	US062100	C.CE.CHP	100pF 50V B			チップセラコン	01
	C373-390	US135100	C.CE.CHP	0.1uF 16V			チップセラコン	01
	C391-392	US135100	C.CE.CHP	0.1uF 16V	559	UC	チップセラコン	01
	C393-398	UR237470	C.EL	47uF 16V			ケミコン	01
	C399	US135100	C.CE.CHP	0.1uF 16V			チップセラコン	01
	C400-402	US135100	C.CE.CHP	0.1uF 16V			チップセラコン	01
	C403-408	US062220	C.CE.CHP	220pF 50V B			チップセラコン	01
	C409-410	US135100	C.CE.CHP	0.1uF 16V			チップセラコン	01
	C411-412	US064100	C.CE.CHP	0.01uF 50V B			チップセラコン	01
	C413	US062680	C.CE.CHP	680pF 50V B			チップセラコン	01
	C416	US135100	C.CE.CHP	0.1uF 16V			チップセラコン	01
	D1-2	VT332900	DIODE	1SS355			ダイオード	01
	D3	VV833200	DIODE	1SS380			ダイオード	01
	D4-5	VU992600	DIODE.ZENR	MA8051-M 5.1V			ツェナーダイオード	01
	D6	VT332900	DIODE	1SS355			ダイオード	01
	D7-9	VU992600	DIODE.ZENR	MA8051-M 5.1V			ツェナーダイオード	01
	D10	VT332900	DIODE	1SS355			ダイオード	01
	D201-203	WE674800	DIODE	AVRL161A1R1NTB		UC	チップバリスタ	01
	D204	VT332900	DIODE	1SS355			ダイオード	01
	D206	VT332900	DIODE	1SS355			ダイオード	01
	D208-210	VT332900	DIODE	1SS355			ダイオード	01
	D212-215	WB081800	DIODE	SB01-05Q			ショットキーダイオード	
	D216-217	VT332900	DIODE	1SS355			ダイオード	01
	IC1	X5886A00	IC	RH5RE58AA-T1-FA			電源ＩＣ	04
*	IC2	X7361A00	IC.CPU	M30625MHP-A98GP	MASK ROM		ＩＣ ＣＰＵ	
	IC4-5	X2080A00	IC	SN74AHCT1G32DCKR			ロジックＩＣ	01
	IC6	X3833A00	IC	SN74AHC1G08DCKR			ロジックＩＣ	01
	IC51	XS534A00	IC	NJM78M05DL1A(TE1)			電源ＩＣ	02
	IC52	X3936A00	IC	SN74LVU04APWR			ロジックＩＣ	
*	IC53	X7195A00	IC	R1172S121D-E2-F			電源ＩＣ	
	IC54	X6869A00	IC	NJM2885DL1-33			電源ＩＣ	03
*	IC55	X6227B00	IC	F2602E-01		UC	ＣＰＵ／周辺ＩＣ	
	IC56	X6989A00	IC	LC89057W-VF4A-E			ＩＣ	07
	IC58	X6123A00	IC	SN74LV157APWR		UC	ロジックＩＣ	02
	IC59	X3833A00	IC	SN74AHC1G08DCKR			ロジックＩＣ	01
	IC61	X2080A00	IC	SN74AHCT1G32DCKR		UC	ロジックＩＣ	01
	IC62	X2080A00	IC	SN74AHCT1G32DCKR			ロジックＩＣ	01
	IC63	X3824A00	IC	SN74AHCT08PWR			ロジックＩＣ	01
	IC64	X2590B00	IC	W9816G6CH-7 SDRAM			メモリＩＣ １６Ｍ	06
	IC65	X3693A00	IC	SN74LV245APWR TRAN			ロジックＩＣ	
*	IC66	X7577A00	IC	S29AL004D70TFI020			メモリＩＣ ４Ｍ	
	IC67	X6123A00	IC	SN74LV157APWR			ロジックＩＣ	02
*	IC68	X7355A00	IC	PCM1680DBQR			ＩＣ	
*	IC69	X7375A00	IC	PCM1781DBQR	559	UC	ＩＣ	
*	IC70	X7357A00	IC	PCM1803DBR			ＩＣ	
*	IC71-74	X7378A00	IC	NJM4565M(TE1)			アンプＩＣ	
*	IC75	X7378A00	IC	NJM4565M(TE1)	559	UC	アンプＩＣ	
*	IC76	X7378A00	IC	NJM4565M(TE1)			アンプＩＣ	
	J201-202		R.CHP	0Ω 1/16W J		UC	チップ抵抗	
	J203-206		R.CHP	0Ω 1/16W J		JRTKAGEL	チップ抵抗	
	PJ51	V4483900	JACK.PIN	1P YKC21-3895N			ピンジャック	02
	PN1-3	V9637500	PIN	L=70 #18			スタイルピン	
	Q1	VP872600	TR	2SA1708 S,T			トランジスタ	01
	Q2	VV655700	TR.DGT	DTC144EKA			デジタルトランジスタ	01
	Q3-7	VV556500	TR	2SA1037K Q,R,S			トランジスタ	01
	Q8	WF767900	FET	5HP01C-TB-E			ＦＥＴ	01
	Q9	WF767900	FET	5HP01C-TB-E			ＦＥＴ	01
	R21		R.CHP	10Ω 1/16W J		J	チップ抵抗	
	R21		R.CHP	1.2KΩ 1/16W J		UC	チップ抵抗	

＊New Parts ＊新規部品

RX-V559/DSP-AX559 **HTR-5950**

P.C.B. DSP & P.C.B. FUNCTION

	Ref. No.	Part No.	Description			Remarks	Markets	部 品 名	Rank
	R21		R.CHP	4.7KΩ	1/16W J		R	チップ抵抗	
	R21		R.CHP	6.8KΩ	1/16W J		T	チップ抵抗	
	R21		R.CHP	10KΩ	1/16W J		K	チップ抵抗	
	R21		R.CHP	15KΩ	1/16W J		A	チップ抵抗	
	R21		R.CHP	47KΩ	1/16W J		GE	チップ抵抗	
	R21		R.CHP	100KΩ	1/16W J		L	チップ抵抗	
	R23		R.CHP	15KΩ	1/16W J		JRTKAGEL	チップ抵抗	
	R47		R.CHP	100Ω	1/16W J		UC	チップ抵抗	
	R52-54		R.CHP	100Ω	1/16W J		UC	チップ抵抗	
	R209	HV753100	R.CAR.FP	1Ω	1/4W			不燃化カーボン抵抗	01
	R211		R.CHP	470Ω	1/16W J		UC	チップ抵抗	
	R212		R.CHP	1MΩ	1/16W J		UC	チップ抵抗	
	R215-216		R.CHP	100Ω	1/16W J		UC	チップ抵抗	
	R217-218		R.CHP	1KΩ	1/16W J		UC	チップ抵抗	
	R219	V8070000	R.MTL.FLM	1Ω	1W			金属被膜抵抗	01
	R221-224		R.CHP	270Ω	1/16W J		UC	チップ抵抗	
	R225		R.CHP	470KΩ	1/16W J		UC	チップ抵抗	
	R226	V8070000	R.MTL.FLM	1Ω	1W			金属被膜抵抗	01
	R228		R.CHP	100KΩ	1/16W J		UC	チップ抵抗	
	R229		R.CHP	470KΩ	1/16W J		UC	チップ抵抗	
	R232-234		R.CHP	100KΩ	1/16W J		UC	チップ抵抗	
	R240		R.CHP	47Ω	1/16W J		UC	チップ抵抗	
	R241		R.CHP	22Ω	1/16W J		UC	チップ抵抗	
	R251-252		R.CHP	47Ω	1/16W J		UC	チップ抵抗	
	R319	HV753100	R.CAR.FP	1Ω	1/4W			不燃化カーボン抵抗	01
	R320	V8070400	R.MTL.FLM	15Ω	1W			金属被膜抵抗	
	R322	HV753100	R.CAR.FP	1Ω	1/4W	559	UC	不燃化カーボン抵抗	01
	R323-324	VU224000	R.MTL.FLM	0.22Ω	1W			金属被膜抵抗	01
	R325-326	V8070100	R.MTL.FLM	2.2Ω	1W			金属被膜抵抗	01
	R334-335		R.CHP	10KΩ	1/16W J	559	UC	チップ抵抗	
	R338-339		R.CHP	3.9KΩ	1/16W J	559	UC	チップ抵抗	
	R354-355		R.CHP	2.7KΩ	1/16W J	559	UC	チップ抵抗	
	R356-357		R.MTL.CHP	3.3KΩ	1/16W D	559	UC	チップ金属被膜抵抗	
	R365-366		R.MTL.CHP	1.5KΩ	1/16W D	559	UC	チップ金属被膜抵抗	
	R389-390		R.CHP	100Ω	1/16W J	559	UC	チップ抵抗	
*	U201	WG559700	CN.PHOTO	1P GP1FAV50TK0F				光ファイバデタリンク	
*	U202-204	WG559800	CN.PHOTO	1P GP1FAV50RK0F				光ファイバ受信器	
	XL1	WA674700	RSNR.CE	16MHz CSTLS16M0X51				セラミック振動子	
*	XL51	WE436500	RSNR.CRYS	45.1584MHz			UC	水晶振動子	
	XL52	V3625700	RSNR.CRYS	24.576MHz				水晶振動子	03
*		WG686000	P.C.B.	FUNCTION		559	J	ＰＣＢ　ファンクション	
*		WG686100	P.C.B.	FUNCTION		559	UCTKA	ＰＣＢ　ファンクション	
*		WG686200	P.C.B.	FUNCTION		559	R	ＰＣＢ　ファンクション	
*		WG686400	P.C.B.	FUNCTION		559	GE	ＰＣＢ　ファンクション	
*		WG686500	P.C.B.	FUNCTION		559	L	ＰＣＢ　ファンクション	
*		WG689100	P.C.B.	FUNCTION		5950	UCTA	ＰＣＢ　ファンクション	
	CB200	VQ047900	CN	29P				ＦＦＣコネクター	03
	CB201	VB389800	CN.BS.PIN	2P				ベースピン	01
	CB202	VQ047500	CN.BS.PIN	20P				ＦＦＣコネクター	01
	CB203	VB390400	CN.BS.PIN	8P				ベースピン	01
	CB204	VM859600	CN.BS.PIN	15P				ＦＦＣコネクター	01
	CB205	VB390100	CN.BS.PIN	5P				ベースピン	01
	CB206	VB390400	CN.BS.PIN	8P				ベースピン	01
	CB207	VB390200	CN.BS.PIN	6P				コネクタベースポスト	01
	CB286-289	WE262500	CN	14P SE			J	D端子コネクタ	05
	CB290	VN520900	CN.BS.PIN	52045 26P TE				ＦＦＣコネクター	02
	CB291	VQ045400	CN.BS.PIN	25P				ＦＦＣコネクター	03

※ New Parts　＊ 新規部品

RX-V559/DSP-AX559 **HTR-5950**

P.C.B. FUNCTION

	Ref. No.	Part No.	Description			Remarks	Markets	部 品 名	Rank
*	CB313	V9377800	CN.BS.PIN	3P			RL	ベース付ポスト	
*	CB314	V9377900	CN.BS.PIN	4P			RL	ベース付ポスト	
	CB315	WC050700	CLIP.FUSE	EYF-52BCY			R	ヒューズクリップ	01
	CB317	WC050700	CLIP.FUSE	EYF-52BCY			R	ヒューズクリップ	01
	C2000	US064100	C.CE.CHP	0.01uF	50V B			チップセラコン	01
	C2002-2003	US064100	C.CE.CHP	0.01uF	50V B			チップセラコン	01
	C2004	UR837100	C.EL	10uF	16V			ケミコン	01
	C2005-2006	FG651470	C.CE	47pF	50V	559		セラコン	01
	C2007	UA654100	C.MYLAR	0.01uF	50V J			マイラーコン	01
	C2008-2013	US062220	C.CE.CHP	220pF	50V B			チップセラコン	01
	C2014-2015	FG651470	C.CE	47pF	50V			セラコン	01
	C2016-2019	US062220	C.CE.CHP	220pF	50V B			チップセラコン	01
	C2020-2021	FG651470	C.CE	47pF	50V			セラコン	01
	C2022-2027	US062220	C.CE.CHP	220pF	50V B			チップセラコン	01
	C2028-2030	UR837100	C.EL	10uF	16V			ケミコン	01
	C2031	UR837100	C.EL	10uF	16V			ケミコン	01
	C2033-2034	UR837100	C.EL	10uF	16V	559		ケミコン	01
	C2035	UR837100	C.EL	10uF	16V			ケミコン	01
	C2036	UR237100	C.EL	10uF	50V			ケミコン	
	C2037-2038	US135100	C.CE.CHP	0.1uF	16V	559		チップセラコン	01
	C2039-2040	US135100	C.CE.CHP	0.1uF	16V			チップセラコン	01
	C2043	UR237100	C.EL	10uF	50V			ケミコン	
	C2044	UR237100	C.EL	10uF	16V			ケミコン	01
	C2046-2047	UR237100	C.EL	10uF	16V			ケミコン	01
	C2049	UR837100	C.EL	10uF	16V			ケミコン	01
	C2050-2051	UR237100	C.EL	10uF	16V			ケミコン	01
	C2052	UR837100	C.EL	10uF	16V			ケミコン	01
	C2055	UR837100	C.EL	10uF	16V			ケミコン	01
	C2057	UR837100	C.EL	10uF	16V			ケミコン	01
	C2058-2059	VE326300	C.MYLAR	0.18uF	50V			マイラーコン	01
	C2060	UA653470	C.MYLAR	4700pF	50V J			マイラーコン	01
	C2061-2064	UR837100	C.EL	10uF	16V			ケミコン	01
	C2066-2067	UR837100	C.EL	10uF	16V			ケミコン	01
	C2068-2069	VE326200	C.MYLAR	0.15uF	50V			マイラーコン	
	C2070	UA653470	C.MYLAR	4700pF	50V J			マイラーコン	01
	C2071-2072	US135100	C.CE.CHP	0.1uF	16V			チップセラコン	01
	C2073	US062150	C.CE.CHP	150pF	50V B			チップセラコン	01
	C2074-2075	UR867470	C.EL	47uF	50V			ケミコン	01
	C2076-2077	US062100	C.CE.CHP	100pF	50V B			チップセラコン	01
	C2078	UR837100	C.EL	10uF	16V			ケミコン	01
	C2079	US135100	C.CE.CHP	0.1uF	16V		GE	チップセラコン	01
	C2080-2082	UR837100	C.EL	10uF	16V			ケミコン	01
	C2083	US062330	C.CE.CHP	330pF	50V B		GE	チップセラコン	01
	C2084	UR837470	C.EL	47uF	16V			ケミコン	01
	C2085-2086	UR867470	C.EL	47uF	50V			ケミコン	01
	C2087-2092	UR837100	C.EL	10uF	16V			ケミコン	01
	C2093	US062330	C.CE.CHP	330pF	50V B		GE	チップセラコン	01
	C2094	UR837100	C.EL	10uF	16V			ケミコン	01
	C2095	UR837100	C.EL	10uF	16V			ケミコン	01
	C2096	UR837470	C.EL	47uF	16V			ケミコン	01
	C2097	UR837470	C.EL	47uF	16V		GE	ケミコン	01
	C2100	UR837470	C.EL	47uF	16V		GE	ケミコン	01
	C2101-2102	US135100	C.CE.CHP	0.1uF	16V			チップセラコン	01
	C2106	US062560	C.CE.CHP	560pF	50V B		GE	チップセラコン	01
	C2107-2108	UR837100	C.EL	10uF	16V			ケミコン	01
	C2111-2112	US062100	C.CE.CHP	100pF	50V B			チップセラコン	01
	C2114-2115	US061470	C.CE.CHP	47pF	50V B			チップセラコン	01
	C2116-2117	UR837100	C.EL	10uF	16V			ケミコン	01
	C2118	US061270	C.CE.CHP	27pF	50V B		GE	チップセラコン	01
	C2120	US135100	C.CE.CHP	0.1uF	16V		GE	チップセラコン	01

※ New Parts ＊新規部品

RX-V559/DSP-AX559 **HTR-5950**

P.C.B. FUNCTION

	Ref. No.	Part No.	Description			Remarks	Markets	部 品 名	Rank
	C2122	US061270	C.CE.CHP	27pF	50V B		GE	チップセラコン	01
	C2123-2124	US061220	C.CE.CHP	22pF	50V B			チップセラコン	01
	C2127	UR837470	C.EL	47uF	16V		GE	ケミコン	01
	C2128-2129	US062100	C.CE.CHP	100pF	50V B			チップセラコン	01
	C2130-2131	UR839100	C.EL	1000uF	16V			ケミコン	01
	C2132-2133	US062100	C.CE.CHP	100pF	50V B			チップセラコン	01
	C2135	US063100	C.CE.CHP	1000pF	50V B			チップセラコン	01
	C2136	US062100	C.CE.CHP	100pF	50V B			チップセラコン	01
	C2137	US064100	C.CE.CHP	0.01uF	50V B			チップセラコン	01
	C2138	US062100	C.CE.CHP	100pF	50V B			チップセラコン	01
	C2140	US064100	C.CE.CHP	0.01uF	50V B			チップセラコン	01
	C2141-2142	UR837100	C.EL	10uF	16V		UCTKA	ケミコン	01
	C2851-2852	UR837100	C.EL	10uF	16V			ケミコン	01
	C2853-2855	UR837470	C.EL	47uF	16V			ケミコン	01
	C2856	UR837100	C.EL	10uF	16V			ケミコン	01
	C2857	UR837470	C.EL	47uF	16V			ケミコン	01
	C2858	UR837100	C.EL	10uF	16V			ケミコン	01
	C2901-2903	US060800	C.CE.CHP	8pF	50V B			チップセラコン	01
	C2904-2912	US060800	C.CE.CHP	8pF	50V B		J	チップセラコン	01
	C2913-2915	US064100	C.CE.CHP	0.01uF	50V B		J	チップセラコン	01
	C2916-2918	US060800	C.CE.CHP	8pF	50V B		J	チップセラコン	01
	C2919-2921	US135100	C.CE.CHP	0.1uF	16V			チップセラコン	01
	C2922	US135100	C.CE.CHP	0.1uF	16V		J	チップセラコン	01
	C2923-2925	US135100	C.CE.CHP	0.1uF	16V			チップセラコン	01
	C2926	US135100	C.CE.CHP	0.1uF	16V		J	チップセラコン	01
	C2927	US064100	C.CE.CHP	0.01uF	50V B			チップセラコン	01
	C2928-2929	US135100	C.CE.CHP	0.1uF	16V			チップセラコン	01
	C2930	US061220	C.CE.CHP	22pF	50V B			チップセラコン	01
	C2931	US062560	C.CE.CHP	560pF	50V B			チップセラコン	01
	C2932-2935	US135100	C.CE.CHP	0.1uF	16V			チップセラコン	01
	C2936-2938	US061220	C.CE.CHP	22pF	50V B			チップセラコン	01
	D2000-2001	VU994300	DIODE.ZENR	MA8075-H	7.7V			ツェナーダイオード	
	D2002	VU993000	DIODE.ZENR	MA8056-M	5.6V			ツェナーダイオード	01
	D2003-2004	VV307700	DIODE	1N4002S				ダイオード	01
	D2005-2006	VT332900	DIODE	1SS355				ダイオード	01
	D2851-2859	VT332900	DIODE	1SS355			J	ダイオード	01
	D2860-2867	VT332900	DIODE	1SS355				ダイオード	01
	F3002	KB000790	FUSE	T4A	250V		R	ヒューズ	01
	IC200	X5092A00	IC	BD3816K1				ＩＣ	
	IC201	X3547A00	IC	BD3841FS		559		ＩＣ	06
	IC202	X3547A00	IC	BD3841FS				ＩＣ	06
*	IC205	X7378A00	IC	NJM4565M(TE1)				アンプＩＣ	
*	IC207	X7378A00	IC	NJM4565M(TE1)				アンプＩＣ	
	IC209	X0082A00	IC	LC72722PM			GE	ＩＣ	
	IC211	XP844A00	IC	NJM4556AL				ＩＣ	02
*	IC286-288	XS790A00	IC	TC74HC4052AF MPX				ロジックＩＣ	
*	IC289	XS790A00	IC	TC74HC4052AF MPX			J	ロジックＩＣ	
	IC290	X2904A00	IC	NJM2581M VIDEO AMP				アンプＩＣ	06
	IC291	XZ509A00	IC	TC74VHCU04FT INVER				ロジックＩＣ	01
	PJ200	V7046800	JACK.PIN	6P				ピンジャック	
	PJ200-201	V7046800	JACK.PIN	6P				ピンジャック	
	PJ201	V7046800	JACK.PIN	6P				ピンジャック	
	PJ202	V7189700	JACK.PIN	1P				ピンジャック	01
	PJ202	V7189700	JACK.PIN	1P				ピンジャック	01
	PJ203	V7046700	JACK.PIN	4P				ピンジャック	03
	PJ203	V7046700	JACK.PIN	4P				ピンジャック	03
*	PJ204	WG674800	JACK.PIN	6P		559		ピンジャック	
*	PJ204	WG674900	JACK.PIN	4P		5950		ピンジャック	
*	PJ286	WG471900	JACK.PIN	6P				ピンジャック	
*	PJ286-287	WG471900	JACK.PIN	6P				ピンジャック	

✻ New Parts ＊ 新規部品

RX-V559/DSP-AX559 **HTR-5950**

P.C.B. FUNCTION

	Ref. No.	Part No.	Description		Remarks	Markets	部 品 名	Rank
*	PJ287	WG471900	JACK.PIN	6P			ピンジャック	
	PN200	V9637500	PIN	L=70 #18			スタイルピン	
	PN200-201	V9637500	PIN	L=70 #18			スタイルピン	
	PN201-202	V9637500	PIN	L=70 #18			スタイルピン	
	PN202-203	V9637500	PIN	L=70 #18			スタイルピン	
	PN203-204	V9637500	PIN	L=70 #18			スタイルピン	
	PN204-205	V9637500	PIN	L=70 #18			スタイルピン	
	PN205-206	V9637500	PIN	L=70 #18			スタイルピン	
	PN206	V9637500	PIN	L=70 #18			スタイルピン	
	PN286	V9637500	PIN	L=70 #18			スタイルピン	
	PN286	V9637500	PIN	L=70 #18			スタイルピン	
	Q2000-2001	VZ725900	TR	2SD1938F S,T	559		トランジスタ	01
	Q2003-2004	VZ725900	TR	2SD1938F S,T	559		トランジスタ	01
	Q2006	iC181510	TR	2SC1815 Y			トランジスタ	01
	Q2007	iA101510	TR	2SA1015 Y			トランジスタ	01
	Q2008	iC174020	TR	2SC1740S QRS		GE	トランジスタ	01
	Q2009	VZ725900	TR	2SD1938F S,T			トランジスタ	01
	Q2010	iC181510	TR	2SC1815 Y			トランジスタ	01
	Q2011	VZ725900	TR	2SD1938F S,T			トランジスタ	01
	Q2012-2019	VD303700	TR	2SC3326 A,B			トランジスタ	01
	R2016-2017			100Ω 1/16W J	559		チップ抵抗	
	R2046-2049			10KΩ 1/16W J	559		チップ抵抗	
	R2056-2057			220Ω 1/16W J	559		チップ抵抗	
	R2059-2060			1KΩ 1/16W J	559		チップ抵抗	
	R2064-2065			100KΩ 1/16W J	559		チップ抵抗	
	R2067-2068			100KΩ 1/16W J	559		チップ抵抗	
	R2091-2092	HF356560	R.CAR	5.6KΩ 1/2W			カーボン抵抗	
	R2098-2099	HF356150	R.CAR	1.5KΩ 1/2W			カーボン抵抗	
	R2104		R.CHP	100KΩ 1/16W J		GE	チップ抵抗	
	R2105		R.CHP	33KΩ 1/16W J		GE	チップ抵抗	
	R2111	HV754470	R.CAR.FP	47Ω 1/4W			不燃化カーボン抵抗	01
	R2114		R.CHP	3.3KΩ 1/16W J		GE	チップ抵抗	
	R2115	HV754470	R.CAR.FP	47Ω 1/4W			不燃化カーボン抵抗	01
	R2118		R.CHP	22KΩ 1/16W J		GE	チップ抵抗	
	R2127		R.CHP	100Ω 1/16W J		GE	チップ抵抗	
	R2135-2136	HF356100	R.CAR	1KΩ 1/2W			カーボン抵抗	
	R2137	HV753220	R.CAR.FP	2.2Ω 1/4W			不燃化カーボン抵抗	01
	R2138		R.CHP	470Ω 1/16W J		GE	チップ抵抗	
	R2139	HF356100	R.CAR	1KΩ 1/2W			カーボン抵抗	
	R2145		R.CHP	470Ω 1/16W J		GE	チップ抵抗	
	R2147		R.CHP	10KΩ 1/16W J		GE	チップ抵抗	
	R2151		R.CHP	10KΩ 1/16W J		GE	チップ抵抗	
	R2152	HV755220	R.CAR.FP	220Ω 1/4W			不燃化カーボン抵抗	01
	R2153	HV755150	R.CAR.FP	150Ω 1/4W			不燃化カーボン抵抗	01
	R2156	HF353220	R.CAR	2.2Ω 1/2W			カーボン抵抗	
	R2159	HF353220	R.CAR	2.2Ω 1/2W			カーボン抵抗	
	R2173-2174	HV755100	R.CAR.FP	100Ω 1/4W			不燃化カーボン抵抗	01
	R2863-2874		R.CHP	100Ω 1/16W J		J	チップ抵抗	
	R2878-2880		R.CHP	75Ω 1/16W J		J	チップ抵抗	
	R2884	HV753220	R.CAR.FP	2.2Ω 1/4W			不燃化カーボン抵抗	01
	R2895-2897		R.CHP	10KΩ 1/16W J		J	チップ抵抗	
	ST286	V4040500	SCR.TERM	M3			スクリュー／ターミナル	01
*	SW320	WB493700	VOLT.SELCT	R8140246		R	電圧切替器	
*	SW320	WD073700	VOLT.SELCT	R8140254		L	電圧切替器	
	XL200	V3930900	RSNR.CRYS	4.332MHz		GE	水晶振動子	05

＊New Parts ＊新規部品

RX-V559/DSP-AX559

RX-V559/DSP-AX559 P.C.B. OPERATION

	Ref. No.	Part No.	Description		Remarks	Markets	部 品 名	Rank
*		WG769900	P.C.B.	OPERATION	559	J	ＰＣＢ　オペレーション	
*		WG770000	P.C.B.	OPERATION	559	UC	ＰＣＢ　オペレーション	
*		WG770100	P.C.B.	OPERATION	559	R	ＰＣＢ　オペレーション	
*		WG770200	P.C.B.	OPERATION	559	TK	ＰＣＢ　オペレーション	
*		WG770300	P.C.B.	OPERATION	559	A	ＰＣＢ　オペレーション	
*		WG770500	P.C.B.	OPERATION	559	GE	ＰＣＢ　オペレーション	
*		WG770600	P.C.B.	OPERATION	559	L	ＰＣＢ　オペレーション	
	CB302	VQ045300	CN.BS.PIN	23P	559		ＦＦＣコネクター	01
⚠	CB303	VG879900	CN.BS.PIN	2P	559		ベースピン	01
	CB304-305	WC050700	CLIP.FUSE	EYF-52BCY	559	UCGE	ヒューズクリップ	01
	CB306-307	WC050700	CLIP.FUSE	EYF-52BCY	559		ヒューズクリップ	01
⚠	CB308	VG879900	CN.BS.PIN	2P	559		ベースピン	01
	CB311	VB858400	CN.BS.PIN	5P	559		ベースピン	01
	CB312	LB919020	CN.BS.PIN	2P	559		ベース付ポスト	01
	CB331	LB918020	CN.BS.PIN	2P	559		ベース付ポスト	01
	C3000-3001	US063100	C.CE.CHP	1000pF　50V B	559		チップセラコン	01
	C3002	US135100	C.CE.CHP	0.1uF　16V	559		チップセラコン	01
	C3003-3006	US063100	C.CE.CHP	1000pF　50V B	559		チップセラコン	01
	C3007	UM397100	C.EL	10uF　16V	559		ケミコン	01
	C3008	UR866220	C.EL	2.2uF　50V	559		ケミコン	01
	C3009	US135100	C.CE.CHP	0.1uF　16V	559		チップセラコン	01
	C3010	US065100	C.CE.CHP	0.1uF　50V B	559		チップセラコン	
	C3011-3012	US063100	C.CE.CHP	1000pF　50V B	559		チップセラコン	01
	C3013	UR866220	C.EL	2.2uF　50V	559		ケミコン	01
	C3014	US064100	C.CE.CHP	0.01uF　50V B	559		チップセラコン	01
	C3015	WB687100	C.POL.MTL	0.047uF　400V	559	JUC	メタライズドポリコン	01
	C3015	WC041600	C.PP	0.022uF　630V	559	RTKAGEL	ＰＰコン	01
	C3016	UR866100	C.EL	1uF　50V	559		ケミコン	01
	C3017	US135100	C.CE.CHP	0.1uF　16V	559		チップセラコン	01
	C3018	UA653470	C.MYLAR	4700pF　50V J	559		マイラーコン	01
	C3019	US135100	C.CE.CHP	0.1uF　16V	559		チップセラコン	01
	C3020	UA653100	C.MYLAR	1000pF　50V J	559		マイラーコン	03
	C3021	UM417100	C.EL	10uF　50V	559		ケミコン	01
	C3022	UM388330	C.EL	330uF　6.3V	559		ケミコン	01
	C3023	US135100	C.CE.CHP	0.1uF　16V	559		チップセラコン	01
	C3024-3026	US062100	C.CE.CHP	100pF　50V B	559		チップセラコン	01
	C3027	US135100	C.CE.CHP	0.1uF　16V	559		チップセラコン	01
	C3029	WB696300	C.POL.MTL	0.1uF　400V	559	JUC	メタライズドポリコン	
*	C3029	WD257600	C.PP	0.047uF　800V	559	RTKAGEL	ＰＰコン	
⚠	C3030	V6185300	C.CE.SAFTY	0.01uF　275V	559		規格認定コン	
	C3031	US135100	C.CE.CHP	0.1uF　16V	559		チップセラコン	01
	C3033	UR239330	C.EL	3300uF　16V	559	JUCTKAGEL	ケミコン	02
*	C3033	UR269330	C.EL	3300uF　50V	559	R	ケミコン	
	C3034	WE102900	C.PP	0.01uF　100V	559		ＰＰコン	
	C3035-3036	US135100	C.CE.CHP	0.1uF　16V	559		チップセラコン	01
	C3037	US064100	C.CE.CHP	0.01uF　50V B	559		チップセラコン	01
	C3038-3039	UA653100	C.MYLAR	1000pF　50V J	559		マイラーコン	03
	C3040	UA654100	C.MYLAR	0.01uF　50V J	559		マイラーコン	01
	C3041	UA653100	C.MYLAR	1000pF　50V J	559		マイラーコン	03
	C3042	US135100	C.CE.CHP	0.1uF　16V	559		チップセラコン	01
	C3043-3044	US062220	C.CE.CHP	220pF　50V B	559		チップセラコン	01
	C3045-3046	US135100	C.CE.CHP	0.1uF　16V	559		チップセラコン	01
	C3047	US064100	C.CE.CHP	0.01uF　50V B	559		チップセラコン	01
	D3000	VT332900	DIODE	1SS355	559		ダイオード	01
	D3001	V2598200	LED	SIR-505ST	559		ＬＥＤ	
	D3003-3004	VT332900	DIODE	1SS355	559		ダイオード	01
	D3005	VU990500	DIODE.ZENR	MA8030-L　2.9V	559		ツェナーダイオード	01
	D3006	VU993800	DIODE.ZENR	MA8068-M　6.8V	559		ツェナーダイオード	01
	D3007	VU995400	DIODE.ZENR	MA8100-M　10V	559		ツェナーダイオード	
	D3008-3012	VT332900	DIODE	1SS355	559		ダイオード	01

✻ New Parts　＊ 新規部品

RX-V559/DSP-AX559 **HTR-5950**

RX-V559/DSP-AX559 P.C.B. OPERATION & HTR-5950 P.C.B. OPERATION

	Ref. No.	Part No.	Description		Remarks	Markets	部 品 名	Rank
	D3015	VU995000	DIODE.ZENR	MA8091-M 9.1V	559	JUCTKAGEL	ツェナーダイオード	
	D3015	VU994700	DIODE.ZENR	MA8082-H 8.5V	559	R	ツェナーダイオード	
⚠	D3016	V4756800	DIODE	S1NB60 1.0A 600V	559		Ｄｉスタック	01
	D3017	VT332900	DIODE	1SS355	559		ダイオード	01
	D3018	VR253700	DIODE.BRG	S1NB20 1A 200V	559		ＤＩブリッジ Ｘ４	02
	D3019-3020	VU171500	DIODE.ZENR	UDZ 3.6BTE-17 3.6V	559		ツェナーダイオード	01
	D3021	VU995000	DIODE.ZENR	MA8091-M 9.1V	559		ツェナーダイオード	
	D3022-3028	VT332900	DIODE	1SS355	559		ダイオード	01
⚠	F3000	WG410700	FUSE	8A 125V	559	UC	ヒューズ	01
⚠	F3000	VT942900	FUSE	T2.5A 250V	559	GE	ヒューズ	01
⚠	F3001	WG410700	FUSE	8A 125V	559	JUCR	ヒューズ	01
⚠	F3001	KB000790	FUSE	T4A 250V	559	TKAGEL	ヒューズ	01
⚠	IC300	V8100500	PHOT.CPL	TLP421 GR	559		フォトカプラ	01
	IC301	X6386A00	IC	M66003-0131FP	559		ＩＣ	07
⚠	IC302	iG001180	IC	TC4013BP FF	559		ロジックＩＣ	05
⚠	IC303	V8100500	PHOT.CPL	TLP421 GR	559		フォトカプラ	01
	JK300	V9408200	JACK.PHONE	MSJ-064-05B GR	559		ホーンジャック	03
*	JK302	WG514200	JACK.MNI	JY-3535+01-090G	559		ミニジャック	
	PJ300	V7190100	JACK.PIN	3P	559		ピンジャック	
	PN331	V9637500	PIN	L=70 #18	559		スタイルピン	
	Q3000-3001	VV556400	TR	2SC2412K Q,R,S	559		トランジスタ	01
	Q3002	VV655700	TR.DGT	DTC144EKA	559		デジタルトランジスタ	01
	Q3003	iC181510	TR	2SC1815 Y	559		トランジスタ	01
	Q3004	VV556400	TR	2SC2412K Q,R,S	559		トランジスタ	01
	Q3006	iC181510	TR	2SC1815 Y	559		トランジスタ	01
	Q3007	WC741200	FET	2SK3850	559		ＦＥＴ	
	Q3008-3009	VV556400	TR	2SC2412K Q,R,S	559		トランジスタ	01
	R3031	V6730000	R.CAR.	2.2MΩ 1/2W	559	UC	放電抵抗	01
	R3034	HF356220	R.CAR	2.2KΩ 1/2W	559		カーボン抵抗	
⚠	RY301	V6434900	RELAY	DC DLS12D1-0(M)	559		リレー １２Ｖ ＴＶ－８	03
	ST300	V4040500	SCR.TERM	M3	559		スクリュー／ターミナル	01
	ST301	WA246200	SCR.TERM	3.5	559		スクリューターミナル	
	ST302	V4040500	SCR.TERM	M3	559		スクリュー／ターミナル	01
	SW300	V9597100	SW.RT.ENC	EC12E2460802	559		ロータリーエンコーダ	04
	SW301-302	V9266400	SW.RT.ENC	XREB12105PVB25F	559		ロータリーエンコーダ	02
	SW303-316	WD483100	SW.TACT	SKRGAAD010	559		タクト ＳＷ	01
	SW318-319	WD483100	SW.TACT	SKRGAAD010	559		タクト ＳＷ	01
	SW321	WF875900	SW.PUSH	SPUN127100	559		プッシュＳＷ	05
⚠	T3000	XW605A00	TRANS.PWR		559	J	電源トランス	04
* ⚠	T3000	XW606A00	TRANS.PWR		559	UC	電源トランス	
* ⚠	T3000	X6351A00	TRANS.PWR		559	R	電源トランス	
* ⚠	T3000	XW608A00	TRANS.PWR		559	TKAGEL	電源トランス	
	TE300	VU543100	OUTLET.AC	2P	559	JUC	ＡＣアウトレット	03
	TE300	V5867400	OUTLET.AC	2P AC-182-GB-11V	559	RTK	ＡＣアウトレット	
	TE300	VT915000	OUTLET.AC	1P	559	A	ＡＣアウトレット	06
	TE300	VU543400	OUTLET.AC	2P	559	GEL	ＡＣアウトレット	05
	U3000	V8210200	L.DTCT	GP1UD271XK	559		リモコン受光ユニット	03
*	V3000	WG474000	FL.DSPLY	HNA-17MM03T	559		螢光表示管	
		V6880300	SHEET		559		シート／ＦＬ	
		V6007100	SPACER.FL	4.6/10/32	559		スペーサ ＦＬ	
*		WG771400	P.C.B.	OPERATION	5950	UC	ＰＣＢ オペレーション	
*		WG956400	P.C.B.	OPERATION	5950	T	ＰＣＢ オペレーション	
*		WG771500	P.C.B.	OPERATION	5950	A	ＰＣＢ オペレーション	
⚠	CB303	VG879900	CN.BS.PIN	2P	5950		ベースピン	01
	CB304-305	WC050700	CLIP.FUSE	EYF-52BCY	5950	UC	ヒューズクリップ	01
	CB306-307	WC050700	CLIP.FUSE	EYF-52BCY	5950		ヒューズクリップ	01
⚠	CB308	VG879900	CN.BS.PIN	2P	5950		ベースピン	01

* New Parts ＊新規部品

HTR-5950

HTR-5950 P.C.B. OPERATION

	Ref. No.	Part No.	Description		Remarks	Markets	部 品 名	Rank
	CB309	VM689000	CN.BS.PIN	23P	5950		ＦＦＣコネクター	02
	CB310	LB919020	CN.BS.PIN	2P	5950		ベース付ポスト	01
	CB331	LB918020	CN.BS.PIN	2P	5950		ベース付ポスト	01
	C3000	US135100	C.CE.CHP	0.1uF 16V	5950		チップセラコン	01
	C3001-3004	US063100	C.CE.CHP	1000pF 50V B	5950		チップセラコン	01
	C3005	UM397100	C.EL	10uF 16V	5950		ケミコン	01
	C3006	US135100	C.CE.CHP	0.1uF 16V	5950		チップセラコン	01
	C3007	US065100	C.CE.CHP	0.1uF 50V B	5950		チップセラコン	
	C3008	UR866220	C.EL	2.2uF 50V	5950		ケミコン	01
	C3009-3010	US135100	C.CE.CHP	0.1uF 16V	5950		チップセラコン	01
	C3011	UM388330	C.EL	330uF 6.3V	5950		ケミコン	01
	C3012	US135100	C.CE.CHP	0.1uF 16V	5950		チップセラコン	01
	C3013	UR866220	C.EL	2.2uF 50V	5950		ケミコン	01
	C3014	US064100	C.CE.CHP	0.01uF 50V B	5950		チップセラコン	01
	C3015	WB687100	C.POL.MTL	0.047uF 400V	5950	UC	メタライズドポリコン	01
	C3015	WC041600	C.PP	0.022uF 630V	5950	TA	ＰＰコン	01
	C3016	UR866100	C.EL	1uF 50V	5950		ケミコン	01
	C3017	US062100	C.CE.CHP	100pF 50V B	5950		チップセラコン	01
	C3018	UA653470	C.MYLAR	4700pF 50V J	5950		マイラーコン	01
	C3019	US135100	C.CE.CHP	0.1uF 16V	5950		チップセラコン	01
	C3020	UA653100	C.MYLAR	1000pF 50V J	5950		マイラーコン	03
	C3021-3022	US062100	C.CE.CHP	100pF 50V B	5950		チップセラコン	01
	C3024-3026	US135100	C.CE.CHP	0.1uF 16V	5950		チップセラコン	01
	C3027	US064100	C.CE.CHP	0.01uF 50V B	5950		チップセラコン	01
	C3028	UA653100	C.MYLAR	1000pF 50V J	5950		マイラーコン	03
	C3029	WB696300	C.POL.MTL	0.1uF 400V	5950	UC	メタライズドポリコン	
*	C3029	WD257600	C.PP	0.047uF 800V	5950	TA	ＰＰコン	
⚠	C3030	V6185300	C.CE.SAFTY	0.01uF 275V	5950		規格認定コン	
	C3031-3032	UA653100	C.MYLAR	1000pF 50V J	5950		マイラーコン	03
	C3033	UR239330	C.EL	3300uF 16V	5950		ケミコン	02
	C3034	WE102900	C.PP	0.01uF 100V	5950		ＰＰコン	
	C3035	UA654100	C.MYLAR	0.01uF 50V J	5950		マイラーコン	01
	C3036-3037	US135100	C.CE.CHP	0.1uF 16V	5950		チップセラコン	01
	C3043-3044	US063680	C.CE.CHP	6800pF 50V B	5950		チップセラコン	01
	C3046	US135100	C.CE.CHP	0.1uF 16V	5950		チップセラコン	01
	C3047	US064100	C.CE.CHP	0.01uF 50V B	5950		チップセラコン	01
	D3000-3001	VT332900	DIODE	1SS355	5950		ダイオード	01
	D3002	VU171500	DIODE.ZENR	UDZ 3.6BTE-17 3.6V	5950		ツェナーダイオード	01
	D3003-3004	VT332900	DIODE	1SS355	5950		ダイオード	01
	D3005	VU990500	DIODE.ZENR	MA8030-L 2.9V	5950		ツェナーダイオード	01
	D3006	VU993800	DIODE.ZENR	MA8068-M 6.8V	5950		ツェナーダイオード	01
	D3007	VU995400	DIODE.ZENR	MA8100-M 10V	5950		ツェナーダイオード	
	D3008	VT332900	DIODE	1SS355	5950		ダイオード	01
	D3009	VU171500	DIODE.ZENR	UDZ 3.6BTE-17 3.6V	5950		ツェナーダイオード	01
	D3010	VU995000	DIODE.ZENR	MA8091-M 9.1V	5950		ツェナーダイオード	
	D3011-3012	VT332900	DIODE	1SS355	5950		ダイオード	01
	D3015	VU995000	DIODE.ZENR	MA8091-M 9.1V	5950		ツェナーダイオード	
⚠	D3016	V4756800	DIODE	S1NB60 1.0A 600V	5950		Ｄｉスタック	01
	D3017	VT332900	DIODE	1SS355	5950		ダイオード	01
	D3018	VR253700	DIODE.BRG	S1NB20 1A 200V	5950		ＤＩブリッジ Ｘ４	02
	D3019-3020	VT332900	DIODE	1SS355	5950		ダイオード	01
	D3026-3027	VT332900	DIODE	1SS355	5950		ダイオード	01
⚠	F3000	WG410700	FUSE	8A 125V	5950	UC	ヒューズ	01
⚠	F3001	WG410700	FUSE	8A 125V	5950	UC	ヒューズ	01
⚠	F3001	KB000790	FUSE	T4A 250V	5950	TA	ヒューズ	01
⚠	IC300	V8100500	PHOT.CPL	TLP421 GR	5950		フォトカプラ	01
	IC301	X6386A00	IC	M66003-0131FP	5950		ＩＣ	07
⚠	IC302	iG001180	IC	TC4013BP FF	5950		ロジックＩＣ	05
⚠	IC303	V8100500	PHOT.CPL	TLP421 GR	5950		フォトカプラ	01
	JK300	V9408200	JACK.PHONE	MSJ-064-05B GR	5950		ホーンジャック	03

✻ New Parts ＊ 新規部品

RX-V559/DSP-AX559 **HTR-5950**

HTR-5950 P.C.B. OPERATION & P.C.B. MAIN

	Ref. No.	Part No.	Description		Remarks	Markets	部 品 名	Rank
*	JK302	WG514200	JACK.MNI	JY-3535+01-090G	5950		ミニジャック	
	PJ300	V7190100	JACK.PIN	3P	5950		ピンジャック	
	PN331	V9637500	PIN	L=70 #18	5950		スタイルピン	
	Q3000-3001	VV556400	TR	2SC2412K Q,R,S	5950		トランジスタ	01
	Q3002	VV655700	TR.DGT	DTC144EKA	5950		デジタルトランジスタ	01
	Q3003	iC181510	TR	2SC1815 Y	5950		トランジスタ	01
	Q3004-3005	VV556400	TR	2SC2412K Q,R,S	5950		トランジスタ	01
	Q3006	iC181510	TR	2SC1815 Y	5950		トランジスタ	01
	Q3007	WC741200	FET	2SK3850	5950		ＦＥＴ	
	Q3008	VV556400	TR	2SC2412K Q,R,S	5950		トランジスタ	01
	R3031	V6730000	R.CAR.	2.2MΩ 1/2W	5950	UC	放電抵抗	01
⚠	RY301	V6434900	RELAY	DC DLS12D1-0(M)	5950		リレー １２Ｖ ＴＶ－８	03
	ST300	V4040500	SCR.TERM	M3	5950		スクリュー／ターミナル	01
	ST316	WA246200	SCR.TERM	3.5	5950		スクリューターミナル	
	ST318	WA246200	SCR.TERM	3.5	5950		スクリューターミナル	
	SW300	V9597100	SW.RT.ENC	EC12E2460802	5950		ロータリーエンコーダ	04
	SW301	V9266400	SW.RT.ENC	XREB12105PVB25F	5950		ロータリーエンコーダ	02
	SW302	WD483100	SW.TACT	SKRGAAD010	5950		タクト ＳＷ	01
	SW304	WD483100	SW.TACT	SKRGAAD010	5950		タクト ＳＷ	01
	SW306	WD483100	SW.TACT	SKRGAAD010	5950		タクト ＳＷ	01
	SW309-319	WD483100	SW.TACT	SKRGAAD010	5950		タクト ＳＷ	01
	SW321-324	WD483100	SW.TACT	SKRGAAD010	5950		タクト ＳＷ	01
* ⚠	T3000	XW606A00	TRANS.PWR		5950	UC	電源トランス	
* ⚠	T3000	XW608A00	TRANS.PWR		5950	TA	電源トランス	
	TE300	VU543100	OUTLET.AC	2P	5950	UC	ＡＣアウトレット	03
	TE300	V5867400	OUTLET.AC	2P	5950	T	ＡＣアウトレット	
	TE300	VT915000	OUTLET.AC	1P	5950	A	ＡＣアウトレット	06
	U3000	V8210200	L.DTCT	GP1UD271XK	5950		リモコン受光ユニット	03
*	V3000	WG473900	FL.DSPLY	17-BT-XXGNK	5950		螢光表示管	
		V6880300	SHEET		5950		シート／ＦＬ	
		V6007100	SPACER.FL	4.6/10/32	5950		スペーサ ＦＬ	
*		WG700000	P.C.B.	MAIN	559	JRTA	ＰＣＢ メイン	
*		WG700100	P.C.B.	MAIN	559	UC	ＰＣＢ メイン	
*		WG700200	P.C.B.	MAIN	559	KGEL	ＰＣＢ メイン	
*		WG701000	P.C.B.	MAIN	5950	UC	ＰＣＢ メイン	
*		WG701100	P.C.B.	MAIN	5950	TA	ＰＣＢ メイン	
	CB103	LB932060	CN.BS.PIN	6P			ベースポスト	01
	CB104	LB918100	CN.BS.PIN	10P			ベース付ポスト	02
	CB105	LB918030	CN.BS.PIN	3P		UC	ベース付ポスト	01
	CB113	V7827500	SOCKET	8P SE TUC SERIES			コネクターソケット	
	CB114	V7825800	CN	8P TE TUC SERIES			コネクタープラグ	
	CB115	V7825700	CN	7P TE TUC SERIES			コネクタープラグ	
	CB116	V7827400	SOCKET	7P TE TUC SERIES			コネクターソケット	
	C1000	UR238100	C.EL	100uF 16V			ケミコン	
	C1001-1002	UR066470	C.EL	4.7uF 50V			ケミコン	
	C1003-1004	UR066470	C.EL	4.7uF 50V			ケミコン	01
	C1005	UR066470	C.EL	4.7uF 50V			ケミコン	
	C1006	UR066470	C.EL	4.7uF 50V			ケミコン	01
	C1007	UR237100	C.EL	10uF 16V			ケミコン	
	C1008	UR248100	C.EL	100uF 25V			ケミコン	
	C1009	UT652100	C.PP	100pF 100V			ＰＰコン	01
	C1010	UA652220	C.MYLAR	220pF 50V J			マイラーコン	01
	C1011	UT652100	C.PP	100pF 100V			ＰＰコン	01
	C1012	UA652220	C.MYLAR	220pF 50V J			マイラーコン	01
	C1013	UA652100	C.MYLAR	100pF 50V J			マイラーコン	01
	C1014	UA652220	C.MYLAR	220pF 50V J			マイラーコン	01
	C1015	UA652100	C.MYLAR	100pF 50V J			マイラーコン	01

＊New Parts ＊新規部品

RX-V559/DSP-AX559 **HTR-5950**

P.C.B. MAIN

	Ref. No.	Part No.	Description			Remarks	Markets	部 品 名	Rank
	C1016	UA652220	C.MYLAR	220pF	50V J			マイラーコン	01
	C1017	UT652100	C.PP	100pF	100V			ＰＰコン	01
	C1018	UA652220	C.MYLAR	220pF	50V J			マイラーコン	01
	C1019	UA652100	C.MYLAR	100pF	50V J			マイラーコン	01
	C1020	UA652220	C.MYLAR	220pF	50V J			マイラーコン	01
	C1021	UA653330	C.MYLAR	3300pF	50V J			マイラーコン	01
	C1022-1023	UT653330	C.PP	3300pF	100V			ＰＰコン	03
	C1024-1025	UA653330	C.MYLAR	3300pF	50V J			マイラーコン	01
	C1026	UT653330	C.PP	3300pF	100V			ＰＰコン	03
	C1027	UR268100	C.EL	100uF	50V			ケミコン	
	C1028	UR837470	C.EL	47uF	16V			ケミコン	01
	C1029	UT654100	C.PP	0.01uF	100V			ＰＰコン	01
	C1030-1031	UR268100	C.EL	100uF	50V			ケミコン	
	C1032-1033	UR837470	C.EL	47uF	16V			ケミコン	01
*	C1034-1039	WG211700	C.CE	22pF	500V			セラコン	
	C1040-1041	UR297100	C.EL	10uF	100V			ケミコン	
	C1042	UT652150	C.PP	150pF	100V			ＰＰコン	01
	C1043	UR297100	C.EL	10uF	100V			ケミコン	
	C1044-1045	UT652150	C.PP	150pF	100V			ＰＰコン	01
	C1046	UR297100	C.EL	10uF	100V			ケミコン	
	C1047-1048	UT652150	C.PP	150pF	100V			ＰＰコン	01
	C1049	UR297100	C.EL	10uF	100V			ケミコン	
	C1050-1051	UT652150	C.PP	150pF	100V			ＰＰコン	01
	C1052	UR297100	C.EL	10uF	100V			ケミコン	
	C1053-1054	UT652150	C.PP	150pF	100V			ＰＰコン	01
	C1055	UR297100	C.EL	10uF	100V			ケミコン	
	C1056-1057	UT652150	C.PP	150pF	100V			ＰＰコン	01
	C1058	UR297100	C.EL	10uF	100V			ケミコン	
	C1059	UT652150	C.PP	150pF	100V			ＰＰコン	01
	C1060	UR297100	C.EL	10uF	100V			ケミコン	
	C1061-1065	VR324700	C.MYLAR	0.022uF	100V			マイラーコン	
	C1066	UT654220	C.PP	0.022uF	100V			ＰＰコン	01
	C1067	UR818100	C.EL	100uF	6.3V			ケミコン	01
	C1068-1069	WE100900	C.PP	220pF	630V			ＰＰコン	
	C1070	UR866470	C.EL	4.7uF	50V			ケミコン	01
*	C1071	WG601900	C.EL	10000uF	16V			ケミコン	
	C1072	UR867470	C.EL	47uF	50V			ケミコン	01
	C1073	VF467000	C.CE.TUBLR	1000pF	50V	559		円筒セラコン	01
	C1074	UR858100	C.EL	100uF	35V			ケミコン	01
*	C1075	UR249470	C.EL	4700uF	25V			ケミコン	
*	C1076	UR249220	C.EL	2200uF	25V			ケミコン	
*	C1077	WG602000	C.EL	15000uF	16V			ケミコン	
*	C1078	WG601700	C.EL	4700uF	16V			ケミコン	
	C1079	VF467000	C.CE.TUBLR	1000pF	50V	559		円筒セラコン	01
	C1080	VF467300	C.CE.TUBLR	0.01uF	16V	559		円筒セラコン	01
	C1081	UR866470	C.EL	4.7uF	50V			ケミコン	01
	C1082-1083	VR325200	C.MYLAR	0.022uF	100V			マイラーコン	01
	C1084-1085	WG416300	C.EL	10000uF	71V			ケミコン	
	C1086	VF467300	C.CE.TUBLR	0.01uF	16V	559		円筒セラコン	01
	C1087-1088	VR325400	C.MYLAR	0.1uF	100V			マイラーコン	01
	C1089	VF467300	C.CE.TUBLR	0.01uF	16V	559		円筒セラコン	01
	C1090	UR268330	C.EL	330uF	50V			ケミコン	
	C1091	UR268100	C.EL	100uF	50V			ケミコン	
	C1092-1093	UA654220	C.MYLAR	0.022uF	50V J			マイラーコン	01
	C1094-1095	VR325400	C.MYLAR	0.1uF	100V			マイラーコン	01
*	C1096	WG602000	C.EL	15000uF	16V		UC	ケミコン	
	C1097	UA654100	C.MYLAR	0.01uF	50V J			マイラーコン	01
*	C1098	WG602000	C.EL	15000uF	16V			ケミコン	
	C1099	UA654100	C.MYLAR	0.01uF	50V J			マイラーコン	01
	C1100-1101	VR325400	C.MYLAR	0.1uF	100V			マイラーコン	01

⁂ New Parts ＊新規部品

RX-V559/DSP-AX559 **HTR-5950**

P.C.B. MAIN

	Ref. No.	Part No.	Description		Remarks	Markets	部 品 名	Rank
	C1102	UA654100	C.MYLAR	0.01uF 50V J			マイラーコン	01
	C1103	UA354100	C.MYLAR	0.01uF 50V			マイラーコン	01
	C1104-1107	WA747600	C.MYLAR	1000pF 100V			マイラーコン	01
	C1108	UA654220	C.MYLAR	0.022uF 50V J			マイラーコン	01
	C1109	VE326000	C.MYLAR	0.1uF 50V		UC	マイラーコン	01
	C1110	UA354100	C.MYLAR	0.01uF 50V			マイラーコン	01
	C1111	UA654220	C.MYLAR	0.022uF 50V J			マイラーコン	01
	C1112	VR325400	C.MYLAR	0.1uF 100V			マイラーコン	01
	C1113	UA354100	C.MYLAR	0.01uF 50V			マイラーコン	01
	C1114	UA654220	C.MYLAR	0.022uF 50V J			マイラーコン	01
	C1115-1118	UA653470	C.MYLAR	4700pF 50V J			マイラーコン	01
	C1119	UA654220	C.MYLAR	0.022uF 50V J			マイラーコン	01
	C1120	VJ599100	C.CE.TUBLR	0.1uF 50V		UC	円筒セラコン	01
	C1121	UR237470	C.EL	47uF 16V		UC	ケミコン	
	C1122-1123	UR266100	C.EL	1uF 50V			ケミコン	
	C1124	VJ599100	C.CE.TUBLR	0.1uF 50V			円筒セラコン	01
	C1126-1127	UR266100	C.EL	1uF 50V			ケミコン	
	C1129-1130	UR266100	C.EL	1uF 50V			ケミコン	
	C1131	UR238100	C.EL	100uF 16V			ケミコン	
	C1132	UR266100	C.EL	1uF 50V			ケミコン	
	C1135-1137	UR266100	C.EL	1uF 50V			ケミコン	
	C1138	UR238100	C.EL	100uF 16V			ケミコン	
	C1140	UR266100	C.EL	1uF 50V			ケミコン	
	C1141	UR238100	C.EL	100uF 16V			ケミコン	
	C1150	UR237100	C.EL	10uF 16V		UC	ケミコン	
	D1000	VG440700	DIODE.ZENR	MTZJ15A 15V			ツェナーダイオード	
	D1001-1016	VD631600	DIODE	1SS133,176			ダイオード	01
	D1017-1018	VG435500	DIODE.ZENR	MTZJ2.4B 2.4V			ツェナーダイオード	01
	D1019-1030	VN008700	DIODE	1SS270A			ダイオード	01
	D1031	VD631600	DIODE	1SS133,176	559		ダイオード	01
	D1032	VG443200	DIODE.ZENR	MTZJ30A 30V			ツェナーダイオード	01
	D1033-1034	VD631600	DIODE	1SS133,176	559		ダイオード	01
⚠	D1035	WA653100	DIODE.BRG	KBP103G 1.0A 200V			ダイオードブリッジ	02
* ⚠	D1036	WF300200	DIODE.BRG	TS4B03G C2			ダイオードブリッジ	
	D1037-1039	VG442900	DIODE.ZENR	MTZJ27B 27V			ツェナーダイオード	01
⚠	D1040	WA653200	DIODE.BRG	TS6P03G 6.0A 200V			ダイオードブリッジ	04
⚠	D1041-1042	VS997800	DIODE	1T2			ダイオード	01
	D1043	VG442900	DIODE.ZENR	MTZJ27B 27V			ツェナーダイオード	01
⚠	D1044-1045	VS997800	DIODE	1T2			ダイオード	01
⚠	D1046	WA653100	DIODE.BRG	KBP103G 1.0A 200V		UC	ダイオードブリッジ	02
	D1047	VG442900	DIODE.ZENR	MTZJ27B 27V			ツェナーダイオード	01
	D1048	V4269600	DIODE.BRG	D2SBA20 1.5A 200V			ダイオードブリッジ	
	D1049	VG442900	DIODE.ZENR	MTZJ27B 27V			ツェナーダイオード	01
	D1050	VG440800	DIODE.ZENR	MTZJ15B 15V			ツェナーダイオード	01
	D1051	VU647200	DIODE.SHOT	RB441Q-40 T-77			ショットキーダイオード	01
	D1052	VU647200	DIODE.SHOT	RB441Q-40 T-77		UC	ショットキーダイオード	01
	D1053-1058	VG437500	DIODE.ZENR	MTZJ5.1C 5.1V			ツェナーダイオード	01
	D1060	VG437500	DIODE.ZENR	MTZJ5.1C 5.1V		UC	ツェナーダイオード	01
	D1061	VG435500	DIODE.ZENR	MTZJ2.4B 2.4V			ツェナーダイオード	01
	G1000	V5995800	PLATE.GND				アースプレート	
*	IC100	X6143A00	IC	NJM2388F05 5.0V		UC	電源ＩＣ	
	IC101	X0515A00	IC	LM61CIZ THERMAL			電源ＩＣ	03
*	IC102	X6143A00	IC	NJM2388F05 5.0V			電源ＩＣ	
	IC103	XE436A00	IC	NJM79M05FA			ＩＣ	03
	IC104	XJ608A00	IC	NJM7812FA			ＩＣ	02
	IC105	XD343A00	IC	NJM79M12FA			ＩＣ	03
*	IC106	X6143A00	IC	NJM2388F05 5.0V			電源ＩＣ	
	IC107	X6248A00	IC	NJM2388F33			電源ＩＣ	04
	IC110	XJ607A00	IC	NJM7805FA 5V			ＩＣ	02
	JK100-102	V9435700	JACK.MNI	MSJ-035-12APC	559		モノラル　ミニジャック	01

＊New Parts　＊新規部品

RX-V559/DSP-AX559 **HTR-5950**

P.C.B. MAIN

Ref. No.	Part No.	Description		Remarks	Markets	部 品 名	Rank
PN101-107	V9637500	PIN	L=70 #18			スタイルピン	
Q1000	VP872600	TR	2SA1708 S,T			トランジスタ	01
Q1001-1012	VP883100	TR	2SC1890A D,E			トランジスタ	01
Q1013-1018	V3966800	TR	2SA949 O,Y			トランジスタ	02
⚠ Q1019-1024	VK432900	TR	2SD1915F S,T			トランジスタ	01
Q1025-1030	VR325600	TR	2SC2229 O,Y			トランジスタ	01
Q1031	WC398400	TR	2N5551C-AT			トランジスタ	
Q1032	WC397700	TR	2N5401C-AT			トランジスタ	
Q1033	V4096100	TR	2SC4614 S,T			トランジスタ	02
Q1034	V4096000	TR	2SA1770 S,T			トランジスタ	03
Q1035	V4096100	TR	2SC4614 S,T			トランジスタ	02
Q1036	V4096000	TR	2SA1770 S,T			トランジスタ	03
Q1037	V4096100	TR	2SC4614 S,T			トランジスタ	02
Q1038	V4096000	TR	2SA1770 S,T			トランジスタ	03
⚠ Q1039	V4096100	TR	2SC4614 S,T			トランジスタ	02
⚠ Q1040	V4096000	TR	2SA1770 S,T			トランジスタ	03
Q1041	V4096100	TR	2SC4614 S,T			トランジスタ	02
Q1042	V4096000	TR	2SA1770 S,T			トランジスタ	03
Q1043	V4096100	TR	2SC4614 S,T			トランジスタ	02
Q1044	V4096000	TR	2SA1770 S,T			トランジスタ	03
Q1045-1046	VC614000	TR	2SB1274 Q,R,S			トランジスタ	02
Q1047	WC398400	TR	2N5551C-AT			トランジスタ	
⚠ Q1048A	iX630850	TR	2SA1695 O,P,Y			トランジスタ	04
⚠ Q1048C	iX630860	TR	2SC4468 O,P,Y			トランジスタ	04
⚠ Q1049A	iX630850	TR	2SA1695 O,P,Y			トランジスタ	04
⚠ Q1049C	iX630860	TR	2SC4468 O,P,Y			トランジスタ	04
⚠ Q1050A	iX630850	TR	2SA1695 O,P,Y			トランジスタ	04
⚠ Q1050C	iX630860	TR	2SC4468 O,P,Y			トランジスタ	04
⚠ Q1051A	iX630850	TR	2SA1695 O,P,Y			トランジスタ	04
⚠ Q1051C	iX630860	TR	2SC4468 O,P,Y			トランジスタ	04
⚠ Q1052A	iX630850	TR	2SA1695 O,P,Y			トランジスタ	04
⚠ Q1052C	iX630860	TR	2SC4468 O,P,Y			トランジスタ	04
⚠ Q1053A	iX630850	TR	2SA1695 O,P,Y			トランジスタ	04
⚠ Q1053C	iX630860	TR	2SC4468 O,P,Y			トランジスタ	04
Q1060-1065	WC398400	TR	2N5551C-AT			トランジスタ	
⚠ Q1066	WC397700	TR	2N5401C-AT			トランジスタ	
Q1067	iC181510	TR	2SC1815 Y			トランジスタ	01
Q1068	iA101510	TR	2SA1015 Y			トランジスタ	01
Q1069	VP872600	TR	2SA1708 S,T	559		トランジスタ	01
Q1070	VG722000	TR.DGT	DTC144ES	559		デジタルトランジスタ	01
Q1071-1076	VP872700	TR	2SC4488 S,T			トランジスタ	01
R1006-1007	HF356100	R.CAR	1KΩ 1/2W			カーボン抵抗	
R1011	HF356100	R.CAR	1KΩ 1/2W			カーボン抵抗	
R1019	HV756100	R.CAR.FP	1KΩ 1/4W			不燃化カーボン抵抗	01
R1040-1041	HF355330	R.CAR	330Ω 1/2W			カーボン抵抗	
R1044	HF355330	R.CAR	330Ω 1/2W			カーボン抵抗	
R1045	HF356120	R.CAR	1.2KΩ 1/2W			カーボン抵抗	
R1047-1048	HF356120	R.CAR	1.2KΩ 1/2W			カーボン抵抗	
R1052-1054	HF357330	R.CAR	33KΩ 1/2W			カーボン抵抗	
R1057-1062	HV755100	R.CAR.FP	100Ω 1/4W			不燃化カーボン抵抗	01
R1064	HF353220	R.CAR	2.2Ω 1/2W			カーボン抵抗	
R1065-1067	HF355470	R.CAR	470Ω 1/2W			カーボン抵抗	
R1084	HL006270	R.MTL.OXD	2.7KΩ 1/2W			酸化金属被膜抵抗	
R1085	HL005470	R.MTL.OXD	470Ω 1/2W			酸化金属被膜抵抗	
R1086	HL005820	R.MTL.OXD	820Ω 1/2W			酸化金属被膜抵抗	
R1087	HL006270	R.MTL.OXD	2.7KΩ 1/2W			酸化金属被膜抵抗	
R1088	HL005470	R.MTL.OXD	470Ω 1/2W			酸化金属被膜抵抗	
R1089	HL005820	R.MTL.OXD	820Ω 1/2W			酸化金属被膜抵抗	
R1090	HL006270	R.MTL.OXD	2.7KΩ 1/2W			酸化金属被膜抵抗	
R1091	HL005470	R.MTL.OXD	470Ω 1/2W			酸化金属被膜抵抗	

✻ New Parts ＊新規部品

RX-V559/DSP-AX559 **HTR-5950**

P.C.B. MAIN

	Ref. No.	Part No.	Description			Remarks	Markets	部 品 名	Rank
	R1092	HL005820	R.MTL.OXD	820Ω	1/2W			酸化金属被膜抵抗	
	R1093	HL006270	R.MTL.OXD	2.7KΩ	1/2W			酸化金属被膜抵抗	
	R1094	HL005470	R.MTL.OXD	470Ω	1/2W			酸化金属被膜抵抗	
	R1095	HL005820	R.MTL.OXD	820Ω	1/2W			酸化金属被膜抵抗	
	R1096	HL006270	R.MTL.OXD	2.7KΩ	1/2W			酸化金属被膜抵抗	
	R1097	HL005470	R.MTL.OXD	470Ω	1/2W			酸化金属被膜抵抗	
	R1098	HL005820	R.MTL.OXD	820Ω	1/2W			酸化金属被膜抵抗	
	R1099	HL006270	R.MTL.OXD	2.7KΩ	1/2W			酸化金属被膜抵抗	
	R1100	HL005470	R.MTL.OXD	470Ω	1/2W			酸化金属被膜抵抗	
	R1101	HL005820	R.MTL.OXD	820Ω	1/2W			酸化金属被膜抵抗	
	R1104	HL006100	R.MTL.OXD	1KΩ	1/2W			酸化金属被膜抵抗	
	R1105	HV755100	R.CAR.FP	100Ω	1/4W			不燃化カーボン抵抗	01
	R1106	HL006100	R.MTL.OXD	1KΩ	1/2W			酸化金属被膜抵抗	
	R1107	HV755100	R.CAR.FP	100Ω	1/4W			不燃化カーボン抵抗	01
	R1108	HL006100	R.MTL.OXD	1KΩ	1/2W			酸化金属被膜抵抗	
	R1109	HV755100	R.CAR.FP	100Ω	1/4W			不燃化カーボン抵抗	01
	R1110	HL006100	R.MTL.OXD	1KΩ	1/2W			酸化金属被膜抵抗	
	R1111	HV755100	R.CAR.FP	100Ω	1/4W			不燃化カーボン抵抗	01
	R1112	HL006100	R.MTL.OXD	1KΩ	1/2W			酸化金属被膜抵抗	
	R1113	HV755100	R.CAR.FP	100Ω	1/4W			不燃化カーボン抵抗	01
	R1114	HL006100	R.MTL.OXD	1KΩ	1/2W			酸化金属被膜抵抗	
	R1115	HV755100	R.CAR.FP	100Ω	1/4W			不燃化カーボン抵抗	01
⚠	R1116	V8072100	R.MTL.OXD	5.6KΩ	1W			酸化金属被膜抵抗	
	R1117	HV755560	R.CAR.FP	560Ω	1/4W			不燃化カーボン抵抗	01
⚠	R1119-1130	HV755100	R.CAR.FP	100Ω	1/4W			不燃化カーボン抵抗	01
	R1131	HV756470	R.CAR.FP	4.7KΩ	1/4W			不燃化カーボン抵抗	01
	R1132	V8072000	R.MTL.OXD	4.7KΩ	1W			酸化金属被膜抵抗	
⚠	R1133-1144	HV753470	R.CAR.FP	4.7Ω	1/4W			不燃化カーボン抵抗	01
	R1145	HV754100	R.CAR.FP	10Ω	1/4W			不燃化カーボン抵抗	01
	R1147-1148	HV754100	R.CAR.FP	10Ω	1/4W			不燃化カーボン抵抗	01
⚠	R1149-1150	V3873200	R.CEMENT	0.22Ω	3W			セメント抵抗	02
* ⚠	R1151-1153	WG471300	R.WW	0.22Ω+0.22Ω				セメント抵抗	
⚠	R1154	V3873200	R.CEMENT	0.22Ω	3W			セメント抵抗	02
⚠	R1173-1178	V8070300	R.MTL.FLM	10Ω	1W			金属被膜抵抗	
	R1202-1203	V8070200	R.MTL.FLM	4.7Ω	1W			金属被膜抵抗	
⚠	R1214	HV755100	R.CAR.FP	100Ω	1/4W			不燃化カーボン抵抗	01
	R1215	HV756100	R.CAR.FP	1KΩ	1/4W			不燃化カーボン抵抗	01
	R1222	HV755180	R.CAR.FP	180Ω	1/4W			不燃化カーボン抵抗	01
	R1230	HV755180	R.CAR.FP	180Ω	1/4W			不燃化カーボン抵抗	01
	R1232	HV753470	R.CAR.FP	4.7Ω	1/4W			不燃化カーボン抵抗	01
	R1237	HV755180	R.CAR.FP	180Ω	1/4W			不燃化カーボン抵抗	01
	R1238	HV753470	R.CAR.FP	4.7Ω	1/4W			不燃化カーボン抵抗	01
	R1240	HV755180	R.CAR.FP	180Ω	1/4W			不燃化カーボン抵抗	01
⚠	R1243-1244	HV753100	R.CAR.FP	1Ω	1/4W			不燃化カーボン抵抗	01
	R1245	HV753470	R.CAR.FP	4.7Ω	1/4W			不燃化カーボン抵抗	01
	R1246	HV755180	R.CAR.FP	180Ω	1/4W			不燃化カーボン抵抗	01
	R1249	HV753470	R.CAR.FP	4.7Ω	1/4W			不燃化カーボン抵抗	01
	R1252	HV753470	R.CAR.FP	4.7Ω	1/4W			不燃化カーボン抵抗	01
	R1253	HV755180	R.CAR.FP	180Ω	1/4W			不燃化カーボン抵抗	01
	R1254	HV753470	R.CAR.FP	4.7Ω	1/4W			不燃化カーボン抵抗	01
	RY100-102	WA544800	RELAY	DC G5PA-28				リレー 24V	04
	RY103	V5178900	RELAY	DC DQ24D1-OS(M)				リレー 24V	
	RY104	WA544800	RELAY	DC G5PA-28				リレー 24V	04
	RY105	WE648700	RELAY	DC DH24D2-O-Q				リレー 24V	06
	ST100	V4040500	SCR.TERM	M3				スクリュー／ターミナル	01
	TE100	WC631900	TERM.SP	LTS0810-1017FM			JUCRTA	スピーカーターミナル	06
*	TE100	WD477500	TERM.SP	LTS0810-1015FM			KGEL	スピーカーターミナル	
	TE101	WC631900	TERM.SP	LTS0810-1017FM			JUCRTA	スピーカーターミナル	06
*	TE101	WD477500	TERM.SP	LTS0810-1015FM			KGEL	スピーカーターミナル	
		WE774200	SCR.BND.HD	3x10	MFZN2W3			バインドBタイトネジ	01

＊New Parts ＊新規部品

RX-V559/DSP-AX559 **HTR-5950**

P.C.B. VIDEO

	Ref. No.	Part No.	Description		Remarks	Markets	部 品 名	Rank
*		WG769500	P.C.B. VIDEO			JUCRK	ＰＣＢ ＶＩＤＥＯ	
*		WG769600	P.C.B. VIDEO			TAGEL	ＰＣＢ ＶＩＤＥＯ	
	CB401	VB389900	CN.BS.PIN	3P			ベースピン	01
	CB402	VN520900	CN.BS.PIN	52045 26P TE			ＦＦＣコネクター	02
	C4001-4002	UR837470	C.EL	47uF 16V			ケミコン	01
	C4003	UR837100	C.EL	10uF 16V			ケミコン	01
	C4004-4005	UR818100	C.EL	100uF 6.3V			ケミコン	01
	C4006	UR837100	C.EL	10uF 16V			ケミコン	01
	C4007-4010	UR837470	C.EL	47uF 16V			ケミコン	01
	C4011	UR837100	C.EL	10uF 16V			ケミコン	01
	C4012	UR837470	C.EL	47uF 16V			ケミコン	01
	C4013	UR818100	C.EL	100uF 6.3V			ケミコン	01
	C4014	UR818470	C.EL	470uF 6.3V			ケミコン	01
	C4015	UR866100	C.EL	1uF 50V			ケミコン	01
	C4016	UR837100	C.EL	10uF 16V			ケミコン	01
	C4017	UR818100	C.EL	100uF 6.3V			ケミコン	01
	C4021	UR866470	C.EL	4.7uF 50V			ケミコン	01
	C4023	UR818100	C.EL	100uF 6.3V			ケミコン	01
	C4024	UR818330	C.EL	330uF 6.3V			ケミコン	01
	C4025	UR818100	C.EL	100uF 6.3V			ケミコン	01
	C4027-4029	UR818100	C.EL	100uF 6.3V			ケミコン	01
	C4031-4033	UR818100	C.EL	100uF 6.3V			ケミコン	01
	C4101-4102	US062100	C.CE.CHP	100pF 50V B			チップセラコン	01
	C4103	US135100	C.CE.CHP	0.1uF 16V			チップセラコン	01
	C4104-4107	US062100	C.CE.CHP	100pF 50V B			チップセラコン	01
	C4108-4126	US135100	C.CE.CHP	0.1uF 16V			チップセラコン	01
	C4127	US064100	C.CE.CHP	0.01uF 50V B			チップセラコン	01
	C4128	US062120	C.CE.CHP	120pF 50V B			チップセラコン	01
	C4129	US062220	C.CE.CHP	220pF 50V B			チップセラコン	01
	C4130-4135	US135100	C.CE.CHP	0.1uF 16V			チップセラコン	01
	C4136	US060500	C.CE.CHP	5pF 50V B		JUCRK	チップセラコン	01
	C4136	US060300	C.CE.CHP	3pF 50V B		TAGEL	チップセラコン	01
	C4137	US060800	C.CE.CHP	8pF 50V B		JUCRK	チップセラコン	01
	C4137	US060300	C.CE.CHP	3pF 50V B		TAGEL	チップセラコン	01
	C4138	US135100	C.CE.CHP	0.1uF 16V			チップセラコン	01
	C4139	US060800	C.CE.CHP	8pF 50V B		JUCRK	チップセラコン	01
	C4139	US060300	C.CE.CHP	3pF 50V B		TAGEL	チップセラコン	01
	C4140	US062470	C.CE.CHP	470pF 50V B			チップセラコン	01
	C4141	US061240	C.CE.CHP	24pF 50V B			チップセラコン	01
	C4142	US135100	C.CE.CHP	0.1uF 16V			チップセラコン	01
	C4143	US061240	C.CE.CHP	24pF 50V B			チップセラコン	01
	C4144	US063120	C.CE.CHP	1200pF 50V B			チップセラコン	01
	C4145	US135100	C.CE.CHP	0.1uF 16V			チップセラコン	01
	C4149-4150	US135100	C.CE.CHP	0.1uF 16V			チップセラコン	01
	C4157-4163	US135100	C.CE.CHP	0.1uF 16V			チップセラコン	01
*	C4164	WG251600	C.CE.CHP	4.7uF 6.3V			チップセラ	
	C4165	US064100	C.CE.CHP	0.01uF 50V B			チップセラコン	01
	C4166-4168	US135100	C.CE.CHP	0.1uF 16V			チップセラコン	01
	C4169-4172	US064100	C.CE.CHP	0.01uF 50V B			チップセラコン	01
	C4173	US135100	C.CE.CHP	0.1uF 16V			チップセラコン	01
	C4174	US064100	C.CE.CHP	0.01uF 50V B			チップセラコン	01
	C4175	US135100	C.CE.CHP	0.1uF 16V			チップセラコン	01
	C4176	US034820	C.CE.CHP	0.082uF 16V K			チップセラコン	01
	C4177	US064100	C.CE.CHP	0.01uF 50V B			チップセラコン	01
	C4178-4179	US135100	C.CE.CHP	0.1uF 16V			チップセラコン	01
	C4180-4181	US064100	C.CE.CHP	0.01uF 50V B			チップセラコン	01
*	C4182	WG251600	C.CE.CHP	4.7uF 6.3V			チップセラ	
	C4183	US064100	C.CE.CHP	0.01uF 50V B			チップセラコン	01
	C4184-4185	US060900	C.CE.CHP	9pF 50V B			チップセラコン	01
	C4186-4190	US064100	C.CE.CHP	0.01uF 50V B			チップセラコン	01

⁂ New Parts ＊新規部品

RX-V559/DSP-AX559 **HTR-5950**

P.C.B. VIDEO

	Ref. No.	Part No.	Description		Remarks	Markets	部 品 名	Rank
	C4193-4194	UR818100	C.EL	100uF 6.3V			ケミコン	01
	C4195-4197	US135100	C.CE.CHP	0.1uF 16V			チップセラコン	01
	C4198-4200	UR837100	C.EL	10uF 16V			ケミコン	01
	C4201-4202	US062100	C.CE.CHP	100pF 50V B			チップセラコン	01
	C4203-4205	US135100	C.CE.CHP	0.1uF 16V			チップセラコン	01
	D4001-4007	VT332900	DIODE	1SS355			ダイオード	01
	D4009	VT332900	DIODE	1SS355			ダイオード	01
	D4011	VT332900	DIODE	1SS355			ダイオード	01
	IC401	X6742A00	IC	LA73050-TLM-E			アンプＩＣ	04
	IC402-404	XY549A00	IC	TC74HC4051AFEL			ロジックＩＣ	
	IC405	XY879A00	IC	TC74HC4053AF(EL)			ロジックＩＣ	
	IC406	XZ509A00	IC	TC74VHCU04FT INVER			ロジックＩＣ	01
	IC407	XY879A00	IC	TC74HC4053AF(EL)			ロジックＩＣ	
	IC408	X5597A00	IC	LC74781JM-9798			ＩＣ アナログ	07
	IC409	X6869A00	IC	NJM2885DL1-33			電源ＩＣ	03
	IC410	X6868A00	IC	NJM2885DL1-18			電源ＩＣ	03
*	IC411	X7325A00	IC	ADV7180BSTZ			ＩＣ	
*	IC412	X6671A00	IC	ADV7172KSTZ			ＩＣ	
	IC413	X6741A00	IC	LA7106M-TLM-E			アンプＩＣ	
	JK401-402	V9273500	CN.DIN	2P YKF51-5605			ＤＩＮコネクタ	
	JK403	VS867300	CN.DIN	4P YKF51-5501			ＤＩＮコネクタ	03
	PJ401	V7189800	JACK.PIN	1P			ピンジャック	01
	PJ402-403	V7190000	JACK.PIN	2P			ピンジャック	
	PN401-402	V9637500	PIN	L=70 #18			スタイルピン	
	Q4001	VV556400	TR	2SC2412K Q,R,S			トランジスタ	01
	Q4002	WF550000	TR	2SC3837K T146 N,P			トランジスタ	01
	Q4003	VV556500	TR	2SA1037K Q,R,S			トランジスタ	01
	Q4004	VV556400	TR	2SC2412K Q,R,S			トランジスタ	01
	Q4005	WF549900	TR	2SC3906K T146 R,S			トランジスタ	01
	Q4006	VV556400	TR	2SC2412K Q,R,S			トランジスタ	01
	Q4010-4013	WG261200	FET	2SK2158-T2B-A			ＦＥＴ	01
	R4022	HV753100	R.CAR.FP	1Ω 1/4W			不燃化カーボン抵抗	01
	R4035	HV753220	R.CAR.FP	2.2Ω 1/4W			不燃化カーボン抵抗	01
	R4038	HV753100	R.CAR.FP	1Ω 1/4W			不燃化カーボン抵抗	01
	R4040	HV757100	R.CAR.FP	10KΩ 1/4W			不燃化カーボン抵抗	01
	R4041	HV753220	R.CAR.FP	2.2Ω 1/4W			不燃化カーボン抵抗	01
	R4046	HV753100	R.CAR.FP	1Ω 1/4W			不燃化カーボン抵抗	01
	R4048	HV755470	R.CAR.FP	470Ω 1/4W			不燃化カーボン抵抗	01
	R4052-4053	HV755470	R.CAR.FP	470Ω 1/4W			不燃化カーボン抵抗	01
	R4067	HV755470	R.CAR.FP	470Ω 1/4W			不燃化カーボン抵抗	01
	R4072	V8070000	R.MTL.FLM	1Ω 1W			金属被膜抵抗	01
	R4078	V8070000	R.MTL.FLM	1Ω 1W			金属被膜抵抗	01
	XL401	WD280800	RSNR.CRYS	14.31818M SMD-49		JUCRK	水晶振動子	
	XL401	WD280900	RSNR.CRYS	17.734475M SMD-49		TAGEL	水晶振動子	
	XL402	VZ772700	RSNR.CRYS	28.63636MHz			水晶振動子	03

＊New Parts ＊新規部品

RX-V559/DSP-AX559 **HTR-5950**

Chip Resistors

● The chip resistor is not supplied as a replacement part.
* When a chip resistor is necessary, use the following part.
AAX60720: CHIP RESISTOR SAMPLE BOOK

● チップ抵抗はサービス部品として供給しません。
※ チップ抵抗が必要な場合は、下記の部品をご利用ください。
AAX60720: CHIP RESISTOR SAMPLE BOOK

Ref. No.	Part No.	Description			Remarks	Markets	部 品 名	Rank
		R.CHP	0Ω	1/16W J			チップ抵抗	
		R.CHP	2.2Ω	1/16W J			チップ抵抗	
		R.CHP	10Ω	1/16W J			チップ抵抗	
		R.CHP	75Ω	1/16W J			チップ抵抗	
		R.CHP	100Ω	1/16W J			チップ抵抗	
		R.CHP	220Ω	1/16W J			チップ抵抗	
		R.CHP	270Ω	1/16W J			チップ抵抗	
		R.CHP	330Ω	1/16W J			チップ抵抗	
		R.CHP	470Ω	1/16W J			チップ抵抗	
		R.CHP	1KΩ	1/16W J			チップ抵抗	
		R.CHP	3.3KΩ	1/16W J			チップ抵抗	
		R.CHP	4.7KΩ	1/16W J			チップ抵抗	
		R.CHP	10KΩ	1/16W J			チップ抵抗	
		R.CHP	15KΩ	1/16W J			チップ抵抗	
		R.CHP	22KΩ	1/16W J			チップ抵抗	
		R.CHP	33KΩ	1/16W J			チップ抵抗	
		R.CHP	47KΩ	1/16W J			チップ抵抗	
		R.CHP	100KΩ	1/16W J			チップ抵抗	
		R.CHP	470KΩ	1/16W J			チップ抵抗	
		R.CHP	680KΩ	1/16W J			チップ抵抗	
		R.MTL.CHP	820Ω	1/16W D			チップ金属被膜抵抗	
		R.MTL.CHP	4.7KΩ	1/16W D			チップ金属被膜抵抗	
		R.MTL.CHP	5.6KΩ	1/16W D			チップ金属被膜抵抗	
		R.MTL.CHP	47KΩ	1/16W D			チップ金属被膜抵抗	

※ New Parts ＊ 新規部品

Carbon Resistors

Value	1/4W Type Part No.	1/6W Type Part No.	Value	1/4W Type Part No.	1/6W Type Part No.
1.0 Ω	HJ35 3100	HF85 3100	10 kΩ	HF45 7100	HF45 7100
1.8 Ω	HJ35 3180	※	11 kΩ	HF45 7110	HF45 7110
2.2 Ω	HJ35 3220	HF85 3220	12 kΩ	HJ35 7120	HF85 7120
3.3 Ω	HJ35 3330	HF85 3330	13 kΩ	HF45 7130	HF45 7130
4.7 Ω	HJ35 3470	HF85 3470	15 kΩ	HF45 7150	HF45 7150
5.6 Ω	HJ35 3560	HF85 3560	18 kΩ	HF45 7180	HF45 7180
10 Ω	HF45 4100	HF45 4100	22 kΩ	HF45 7220	HF45 7220
15 Ω	HJ35 4150	HF85 4150	24 kΩ	HF45 7240	HF45 7240
22 Ω	HF45 4220	HF45 4220	27 kΩ	HJ35 7270	HF85 7270
27 Ω	HJ35 4270	HF85 4270	30 kΩ	HF45 7300	HF45 7300
33 Ω	HF45 4330	HF45 4330	33 kΩ	HF45 7330	HF45 7330
39 Ω	HJ35 4470	HF85 4390	36 kΩ	HF45 7360	HF45 7360
47 Ω	HF45 4470	HF45 4470	39 kΩ	HF45 7390	HF45 7390
56 Ω	HF45 4560	HF45 4560	47 kΩ	HF45 7470	HF45 7470
68 Ω	HF45 4680	HF45 4680	51 kΩ	HF45 7510	HF45 7510
75 Ω	HF45 4750	HF45 4750	56 kΩ	HF45 7560	HF45 7560
82 Ω	HF45 4820	HF45 4820	62 kΩ	HF45 7620	HF45 7620
91 Ω	HF45 4910	HF45 4910	68 kΩ	HF45 7680	HF45 7680
100 Ω	HF45 5100	HF45 5100	82 kΩ	HF45 7820	HF45 7820
110 Ω	HJ35 5110	HF85 5110	91 kΩ	HF45 7910	HF45 7910
120 Ω	HF45 5120	HF45 5120	100 kΩ	HF45 8100	HF45 8100
150 Ω	HF45 5150	HF45 5150	110 kΩ	HF45 8110	HF45 8110
160 Ω	HJ35 5160	※	120 kΩ	HF45 8120	HF45 8120
180 Ω	HF45 5180	HF45 5180	150 kΩ	HF45 8150	HF45 8150
200 Ω	HF45 5200	HF45 5200	180 kΩ	HF45 8180	HF45 8180
220 Ω	HF45 5220	HF45 5220	220 kΩ	HJ35 8220	HF85 8220
270 Ω	HF45 5270	HF45 5270	270 kΩ	HF45 8270	HF45 8270
330 Ω	HF45 5330	HF45 5330	300 kΩ	HF45 8300	HF45 8300
390 Ω	HF45 5390	HF45 5390	330 kΩ	HF45 8330	HF45 8330
430 Ω	HF45 5430	HF45 5430	390 kΩ	HJ35 8390	HF85 8390
470 Ω	HF45 5470	HF45 5470	470 kΩ	HF45 8470	HF45 8470
510 Ω	HF45 5510	HF45 5510	560 kΩ	HJ35 8560	HF85 8560
560 Ω	HF45 5560	HF45 5560	680 kΩ	HJ35 8680	HF85 8680
680 Ω	HF45 5680	HF45 5680	820 kΩ	HJ35 8820	HF85 8820
820 Ω	HF45 5820	HF45 5820	1.0 MΩ	HF45 9100	HF45 9100
910 Ω	HF45 5910	HF45 5910	1.2 MΩ	HJ35 9120	※
1.0 kΩ	HF45 6100	HF45 6100	1.5 MΩ	HJ35 9150	HF85 9150
1.2 kΩ	HF45 6120	HF45 6120	1.8 MΩ	HJ35 9180	HF85 9180
1.5 kΩ	HF45 6150	HF45 6150	2.2 MΩ	HJ35 9220	HF85 9220
1.8 kΩ	HF45 6180	HF45 6180	3.3 MΩ	HJ35 9330	HF85 9330
2.0 kΩ	HJ35 6200	HF85 6200	3.9 MΩ	HJ35 9390	※
2.2 kΩ	HF45 6220	HF45 6220	4.7 MΩ	HJ35 9470	HF85 9470
2.4 kΩ	HJ35 6240	HF85 6240			
2.7 kΩ	HF45 6270	HF45 6270			
3.0 kΩ	HF45 6300	HF45 6300			
3.3 kΩ	HF45 6330	HF45 6330			
3.6 kΩ	HJ35 6360	HF85 6360			
3.9 kΩ	HF45 6390	HF45 6390			
4.7 kΩ	HF45 6470	HF45 6470			
5.1 kΩ	HF45 6510	HF45 6510			
5.6 kΩ	HF45 6560	HF45 6560			
6.8 kΩ	HF45 6680	HF45 6680			
8.2 kΩ	HF45 6820	HF45 6820			
9.1 kΩ	HF45 6910	HF45 6910			

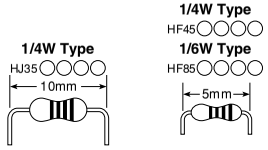

※ : Not available

• OVERALL ASS'Y RX-V559/DSP-AX559

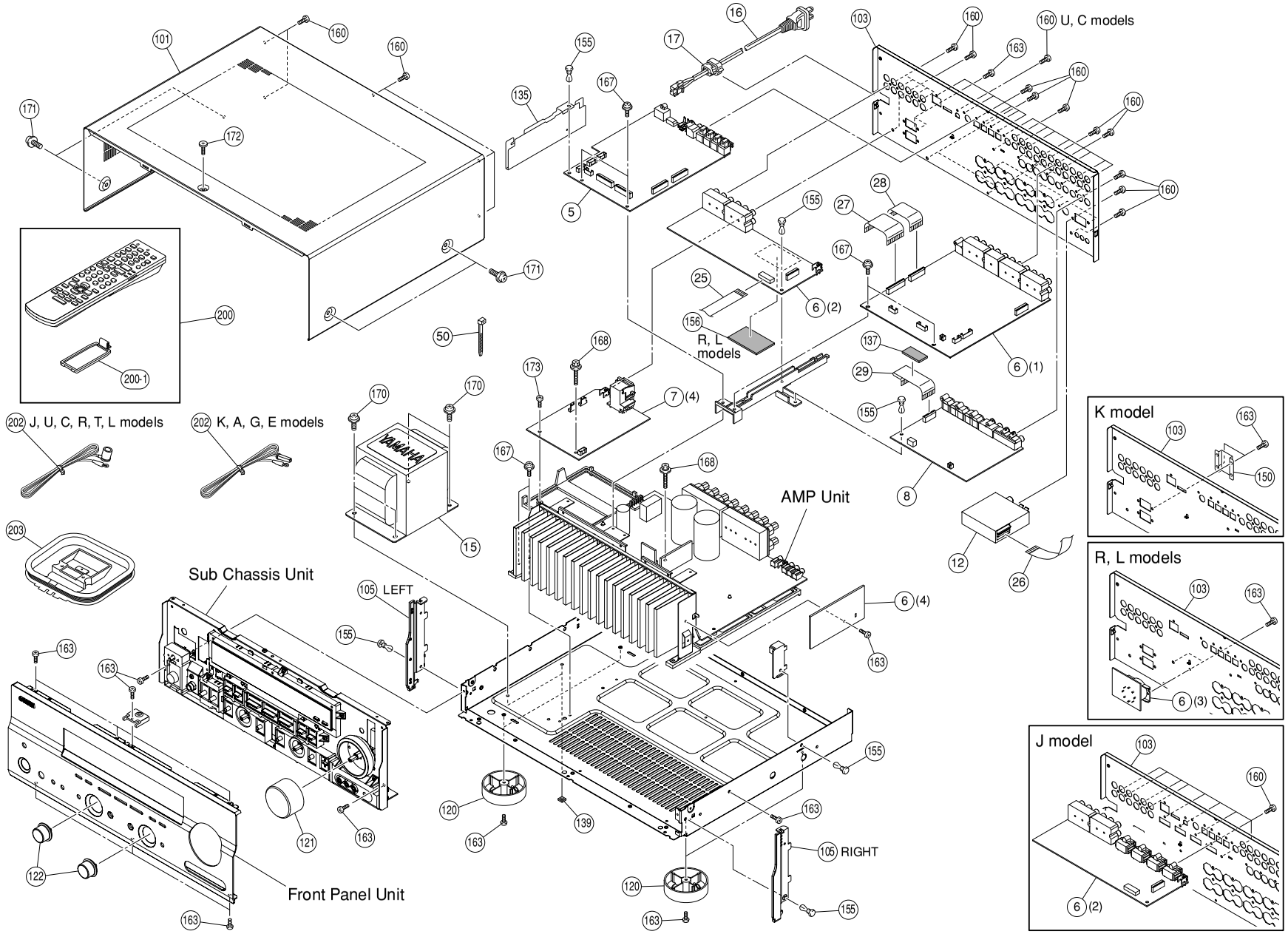

• OVERALL ASS'Y RX-V559/DSP-AX559

	Ref. No.	Part No.	Description		Remarks	Markets	部 品 名	Rank
*	5	WG681000	P.C.B. ASS'Y	DSP		J	ＰＣＢ ＤＳＰ	
*	5	WG681100	P.C.B. ASS'Y	DSP		UC	ＰＣＢ ＤＳＰ	
*	5	WG681200	P.C.B. ASS'Y	DSP		R	ＰＣＢ ＤＳＰ	
*	5	WG681300	P.C.B. ASS'Y	DSP		T	ＰＣＢ ＤＳＰ	
*	5	WG681400	P.C.B. ASS'Y	DSP		K	ＰＣＢ ＤＳＰ	
*	5	WG681500	P.C.B. ASS'Y	DSP		A	ＰＣＢ ＤＳＰ	
*	5	WG681700	P.C.B. ASS'Y	DSP		GE	ＰＣＢ ＤＳＰ	
*	5	WG681800	P.C.B. ASS'Y	DSP		L	ＰＣＢ ＤＳＰ	
*	6	WG686000	P.C.B. ASS'Y	FUNCTION		J	ＰＣＢ ファンクション	
*	6	WG686100	P.C.B. ASS'Y	FUNCTION		UCTKA	ＰＣＢ ファンクション	
*	6	WG686200	P.C.B. ASS'Y	FUNCTION		R	ＰＣＢ ファンクション	
*	6	WG686400	P.C.B. ASS'Y	FUNCTION		GE	ＰＣＢ ファンクション	
*	6	WG686500	P.C.B. ASS'Y	FUNCTION		L	ＰＣＢ ファンクション	
*	7	WG769900	P.C.B. ASS'Y	OPERATION		J	ＰＣＢ オペレーション	
*	7	WG770000	P.C.B. ASS'Y	OPERATION		UC	ＰＣＢ オペレーション	
*	7	WG770100	P.C.B. ASS'Y	OPERATION		R	ＰＣＢ オペレーション	
*	7	WG770200	P.C.B. ASS'Y	OPERATION		TK	ＰＣＢ オペレーション	
*	7	WG770300	P.C.B. ASS'Y	OPERATION		A	ＰＣＢ オペレーション	
*	7	WG770500	P.C.B. ASS'Y	OPERATION		GE	ＰＣＢ オペレーション	
*	7	WG770600	P.C.B. ASS'Y	OPERATION		L	ＰＣＢ オペレーション	
*	8	WG769500	P.C.B. ASS'Y	VIDEO		JUCRK	ＰＣＢ ビデオ	
*	8	WG769600	P.C.B. ASS'Y	VIDEO		TAGEL	ＰＣＢ ビデオ	
	12	V6782200	AM/FM TUNER	TFCE1J117A		J	ＡＭ／ＦＭチューナー	
	12	V6782300	AM/FM TUNER	TFCE1U115A		UCRTL	ＡＭ／ＦＭチューナー	
	12	V6782400	AM/FM TUNER	TFCE1E317A		KAGE	ＡＭ／ＦＭチューナー	
* ⚠	15	X7499A00	POWER TRANSFORMER			J	電源トランス	
* ⚠	15	X7500A00	POWER TRANSFORMER			UC	電源トランス	
* ⚠	15	X7501A00	POWER TRANSFORMER			RL	電源トランス	
* ⚠	15	X7502A00	POWER TRANSFORMER			TK	電源トランス	
* ⚠	15	X7503A00	POWER TRANSFORMER			A	電源トランス	
* ⚠	15	X7504A00	POWER TRANSFORMER			GE	電源トランス	
⚠	16	WF723000	POWER CABLE	2m		J	電源コード	
⚠	16	V2727500	POWER CABLE	2m		UC	電源コード	
⚠	16	WC992700	POWER CABLE	2m		R	電源コード	
⚠	16	WB120600	POWER CABLE	2m		T	電源コード	
⚠	16	WC753000	POWER CABLE	2m		K	電源コード	
⚠	16	WC743700	POWER CABLE	2m		A	電源コード	
⚠	16	VN363600	POWER CABLE	2m		GEL	電源コード	
	17	V2438700	CORD STOPPER	10P1			コードストッパー	
	25	MF125200	FLEXIBLE FLAT CABLE	25P 200mm P=1.25			カード電線 Ｃ＆Ｃ	
	26	MF115140	FLEXIBLE FLAT CABLE	15P 140mm P=1.25			カード電線 Ｃ＆Ｃ	
*	27	MF129070	FLEXIBLE FLAT CABLE	29P 70mm P=1.25			カード電線 Ｃ＆Ｃ	
*	28	MF120070	FLEXIBLE FLAT CABLE	20P 70mm P=1.25			カード電線 Ｃ＆Ｃ	
*	29	MF126100	FLEXIBLE FLAT CABLE	26P 100mm P=1.25			カード電線 Ｃ＆Ｃ	
	50	VU590000	BINDING TIE	CBTD001B			インシュロックタイ	
*	101	WG364700	TOP COVER		GD		トップカバー	
*	101	WG364600	TOP COVER		BL		トップカバー	
*	101	WG364800	TOP COVER		TI		トップカバー	
*	103	WG367600	REAR PANEL			J	リアパネル	
*	103	WG366800	REAR PANEL			UC	リアパネル	
*	103	WG366900	REAR PANEL			R	リアパネル	
*	103	WG367000	REAR PANEL			T	リアパネル	
*	103	WG367100	REAR PANEL			K	リアパネル	
*	103	WG367200	REAR PANEL			A	リアパネル	
*	103	WG367400	REAR PANEL			GE	リアパネル	
*	103	WG367500	REAR PANEL			L	リアパネル	
*	105	WG975100	PLATE SIDE		GD		プレートサイド	
*	105	WG975000	PLATE SIDE		BL		プレートサイド	
*	105	WG975200	PLATE SIDE		TI		プレートサイド	

※ New Parts ＊ 新規部品

	Ref. No.	Part No.	Description		Remarks	Markets	部 品 名	Rank
	120	V0042500	LEG	D60xH21	GD		レッグ	
	120	VS025000	LEG	D60xH21	BL, TI		レッグ	
*	121	WG375500	KNOB D50	VOLUME	GD		ノブＤ５０	
*	121	WG375400	KNOB D50	VOLUME	BL		ノブＤ５０	
*	121	WG375600	KNOB D50	VOLUME	TI		ノブＤ５０	
*	122	WG375800	KNOB D21.5	PROGRAM, INPUT	GD		ノブＤ２１．５	
*	122	WG375700	KNOB D21.5	PROGRAM, INPUT	BL		ノブＤ２１．５	
*	122	WG375900	KNOB D21.5	PROGRAM, INPUT	TI		ノブＤ２１．５	
*	135	WG918400	BARRIER FFC				バリアー／ＦＦＣ	
	137	V6742300	DAMPER	3/30/60			ダンパー ３／３０／６０	
	139	WC879000	DAMPER				ダンパー	
	150	V8466300	COVER AC OUTLETS			K	カバー／ＡＣアウトレット	
	155	VQ368600	PUSH RIVET	P3555-B			プッシュリベット	
*	156	WH137300	DAMPER	1/35/55		RL	ダンパー １／３５／５５	
	160	WE774100	BIND HEAD BONDING B-T. SCREW	3x8 MFZN2B3			ボンディングＢタイトネジ	
	163	WE774300	BIND HEAD B-TIGHT SCREW	3x8 MFZN2W3			バインドＢタイトネジ	
	167	WF002600	PW HEAD B-TIGHT SCREW	3x8 MFZN2W3			ＰＷヘッドＢタイトネジ	
*	168	WH010900	SCREW IC	3x20 MFZN2W3			スクリュー ＩＣ	
	170	WE774700	BIND HEAD S-TIGHT SCREW	4x10 MFZN2W3			バインドＳタイトネジ	
	171	VD069600	PW HEAD S-TIGHT SCREW	4x8-10 MFNI33	GD, TI		ＰＷヘッドＳタイトネジ	
	171	VH313200	PW HEAD S-TIGHT SCREW	4x8-10 MFNI3BL	BL		ＰＷヘッドＳタイトネジ	
	172	WE200400	DISH HEAD B-TIGHT SCREW	3x6 MFNI33	GD, TI		ＤＩＳＨ Ｂタイトネジ	
	172	WE200500	DISH HEAD B-TIGHT SCREW	3x6 MFNI3BL	BL		ＤＩＳＨ Ｂタイトネジ	
	173	WE774800	BIND HEAD P-TIGHT SCREW	3x8 MFZN2W3			バインドＰタイトネジ	
			ACCESSORIES				付属品	
*	200	WG646400	REMOTE CONTROL	RAV323	EUR7661KD0	JRTKAGEL	リモコン	
*	200	WG646300	REMOTE CONTROL	RAV322	EUR7661KC0	UC	リモコン	
*	200-1	AAX76600	BATTERY COVER		UR76EC6103A		電池蓋	
	202	V6267000	INDOOR FM ANTENNA	1.4m 1pc		JUCRTL	ＦＭ簡易アンテナ	
	202	VQ147100	INDOOR FM ANTENNA	1.4m 1pc		KAGE	ＦＭ簡易アンテナ	
	203	VR248500	AM LOOP ANTENNA	1.0m 1pc			ＡＭループアンテナ	
			BATTERY	SUM-3N 2pcs			乾電池 ２ＰＣＳ	

※ New Parts ＊ 新規部品

• FRONT PANEL UNIT & SUB CHASSIS UNIT RX-V559/DSP-AX559

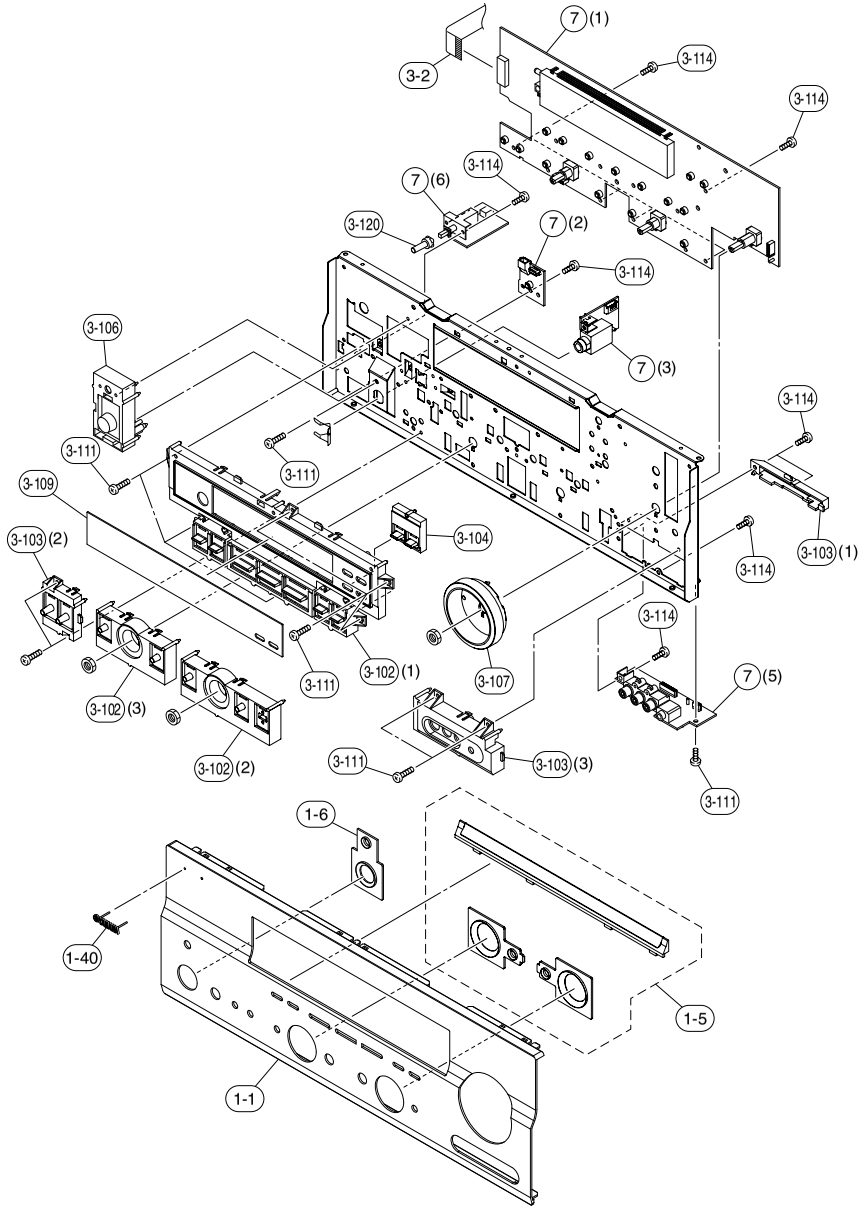

• FRONT PANEL UNIT & SUB CHASSIS UNIT RX-V559/DSP-AX559

	Ref. No.	Part No.	Description		Remarks	Markets	部 品 名	Rank
*	1-1	WG371700	FRONT PANEL		AX559GD	J	フロントパネル	
*	1-1	WG371600	FRONT PANEL		V559GD	RTK	フロントパネル	
*	1-1	WG371100	FRONT PANEL		V559BL	UC	フロントパネル	
*	1-1	WG371200	FRONT PANEL		V559BL	RAGE	フロントパネル	
*	1-1	WG372100	FRONT PANEL		V559TI	C	フロントパネル	
*	1-1	WG372200	FRONT PANEL		V559TI	RKGEL	フロントパネル	
*	1-5	WG478300	ESCUTCHEON 657		GD		エスカッション６５７	
*	1-5	WG478200	ESCUTCHEON 657		BL		エスカッション６５７	
*	1-5	WG478400	ESCUTCHEON 657		TI		エスカッション６５７	
*	1-6	WG374600	ESCUTCHEON 659		GD		エスカッション６５９	
*	1-6	WG374500	ESCUTCHEON 659		BL		エスカッション６５９	
*	1-6	WG374700	ESCUTCHEON 659		TI		エスカッション６５９	
	1-40	V6034200	EMBLEM		GD		エンブレム	03
	1-40	V6034100	EMBLEM		BL, TI		エンブレム	03
*	3-2	MF123350	FLEXIBLE FLAT CABLE	23P 350mm P=1.25			カード電線 Ｃ＆Ｃ	
	3-102	WC490900	BUTTONCASE 650		GD		ボタンケース６５０	
	3-102	WC490800	BUTTONCASE 650		BL		ボタンケース６５０	
	3-102	WC491000	BUTTONCASE 650		TI		ボタンケース６５０	
*	3-103	WG374900	ESCUTCHEON PJ		GD		エスカッション ＰＪ	
*	3-103	WG374800	ESCUTCHEON PJ		BL		エスカッション ＰＪ	
*	3-103	WG375000	ESCUTCHEON PJ		TI		エスカッション ＰＪ	
*	3-104	WE182400	BUTTON ZONE2				ボタン／ＺＯＮＥ２	
*	3-106	WG374300	BUTTON MAIN		GD		ボタン／メイン	
*	3-106	WG374200	BUTTON MAIN		BL		ボタン／メイン	
*	3-106	WG374400	BUTTON MAIN		TI		ボタン／メイン	
*	3-107	WG375200	ESCUTCHEON VOL		GD		エスカッションＶＯＬ	
*	3-107	WG375100	ESCUTCHEON VOL		BL		エスカッションＶＯＬ	
*	3-107	WG375300	ESCUTCHEON VOL		SI		エスカッションＶＯＬ	
*	3-109	WG542600	SHEET WINDOW			JRTKAGEL	シート／ウインドウ	
*	3-109	WG542500	SHEET WINDOW			UC	シート／ウインドウ	
	3-111	WE774300	BIND HEAD B-TIGHT SCREW	3x8 MFZN2W3			バインドＢタイトネジ	01
	3-114	WE774800	BIND HEAD P-TIGHT SCREW	3x8 MFZN2W3			バインドＰタイトネジ	01
	3-120	V6876200	BUTTON D5		GD		ボタン／Ｄ５	
*	3-120	V6876100	BUTTON D5		BL		ボタン／Ｄ５	
*	3-120	V8540300	BUTTON D5		TI		ボタン／Ｄ５	
*	7	WG769900	P.C.B. ASS'Y	OPERATION		J	ＰＣＢ オペレーション	
*	7	WG770000	P.C.B. ASS'Y	OPERATION		UC	ＰＣＢ オペレーション	
*	7	WG770100	P.C.B. ASS'Y	OPERATION		R	ＰＣＢ オペレーション	
*	7	WG770200	P.C.B. ASS'Y	OPERATION		TK	ＰＣＢ オペレーション	
*	7	WG770300	P.C.B. ASS'Y	OPERATION		A	ＰＣＢ オペレーション	
*	7	WG770500	P.C.B. ASS'Y	OPERATION		GE	ＰＣＢ オペレーション	
*	7	WG770600	P.C.B. ASS'Y	OPERATION		L	ＰＣＢ オペレーション	

＊New Parts ＊新規部品

• AMP UNIT RX-V559/DSP-AX559 HTR-5950

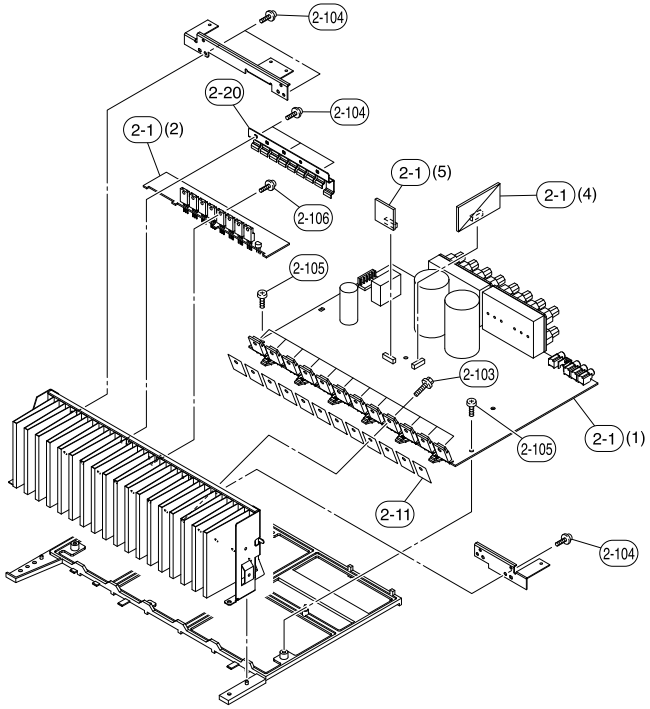

• AMP UNIT RX-V559/DSP-AX559 HTR-5950

	Ref. No.	Part No.	Description		Remarks	Markets	部 品 名	Rank
*	2-1	WG700000	P.C.B. ASS'Y	MAIN	AX559, V559	JRTA	ＰＣＢ　メイン	
*	2-1	WG700100	P.C.B. ASS'Y	MAIN	V559	UC	ＰＣＢ　メイン	
*	2-1	WG700200	P.C.B. ASS'Y	MAIN	V559	KGEL	ＰＣＢ　メイン	
*	2-1	WG701000	P.C.B. ASS'Y	MAIN	5950	UC	ＰＣＢ　メイン	
*	2-1	WG701100	P.C.B. ASS'Y	MAIN	5950	TA	ＰＣＢ　メイン	
	2-11	VV849300	RADIATION SHEET	19x24			シート／放熱	
*	2-20	WG440600	SUPPORT TR-8				サポート／ＴＲ－８	
	2-103	VK173200	SCREW TRANSISTOR	3x15 SP MFC2			スクリューＴＲ	
	2-104	WF002600	PW HEAD B-TIGHT SCREW	3x8 MFZN2W3			ＰＷヘッドＢタイトネジ	
	2-105	WE774800	BIND HEAD P-TIGHT SCREW	3x8 MFZN2W3			バインドＰタイトネジ	
	2-106	WE774300	BIND HEAD B-TIGHT SCREW	3x8 MFZN2W3			バインドＢタイトネジ	

＊New Parts　＊新規部品

- **OVERALL ASS'Y** **HTR-5950**

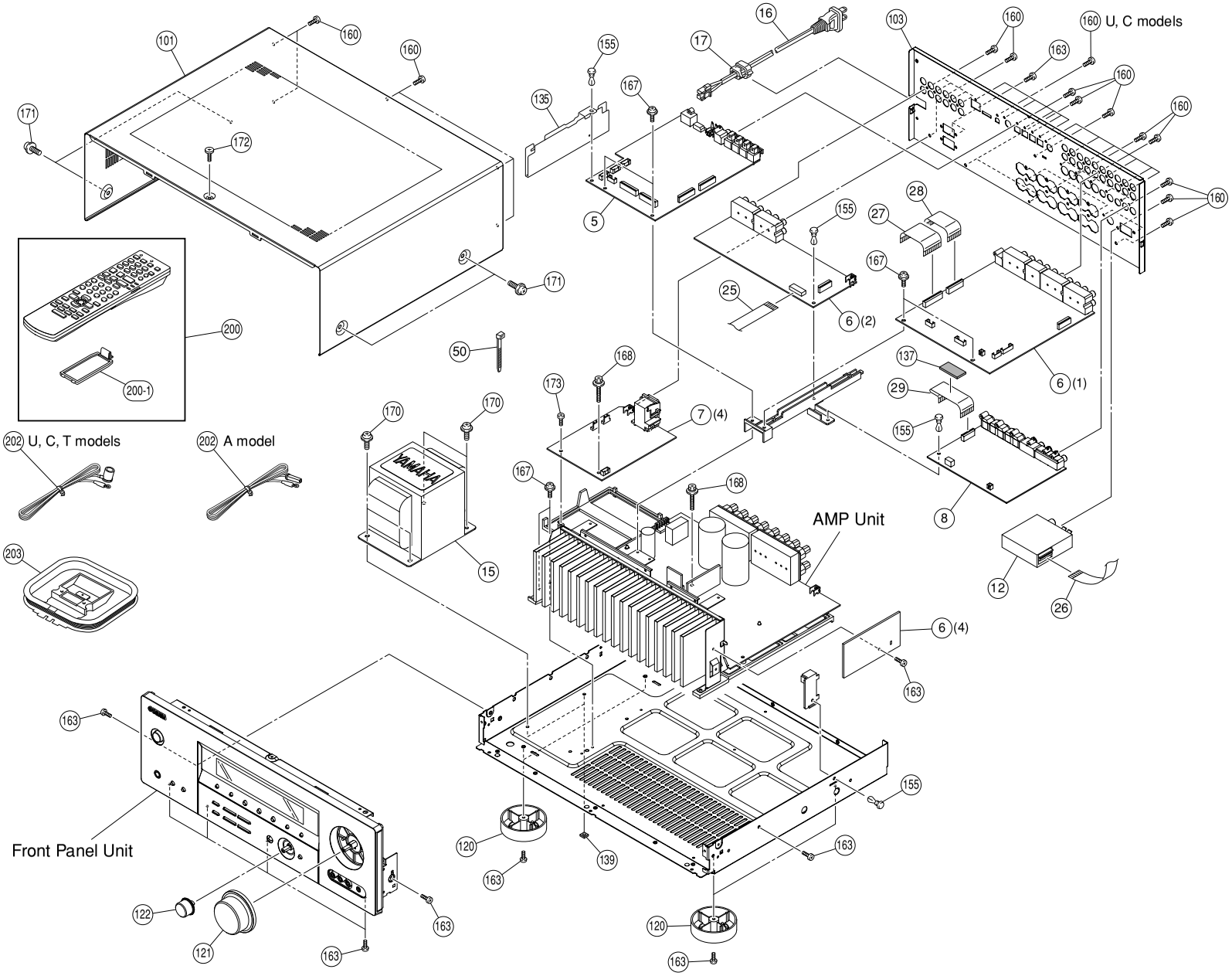

• OVERALL ASS'Y HTR-5950

	Ref. No.	Part No.	Description		Remarks	Markets
*	5	WG682000	P.C.B. ASS'Y	DSP		UC
*	5	WG956300	P.C.B. ASS'Y	DSP		T
*	5	WG682100	P.C.B. ASS'Y	DSP		A
*	6	WG689100	P.C.B. ASS'Y	FUNCTION		
*	7	WG771400	P.C.B. ASS'Y	OPERATION		UC
*	7	WG956400	P.C.B. ASS'Y	OPERATION		T
*	7	WG771500	P.C.B. ASS'Y	OPERATION		A
*	8	WG769500	P.C.B. ASS'Y	VIDEO		UC
*	8	WG769600	P.C.B. ASS'Y	VIDEO		TA
	12	V6782300	AM/FM TUNER	TFCE1U115A		UCT
	12	V6782400	AM/FM TUNER	TFCE1E317A		A
* ⚠	15	X7500A00	POWER TRANSFORMER			UC
* ⚠	15	X7502A00	POWER TRANSFORMER			T
* ⚠	15	X7503A00	POWER TRANSFORMER			A
⚠	16	V2727500	POWER CABLE	2m		UC
⚠	16	WB120600	POWER CABLE	2m		T
⚠	16	WC743700	POWER CABLE	2m		A
	17	V2438700	CORD STOPPER	10P1		
	25	MF125200	FLEXIBLE FLAT CABLE	25P 200mm P=1.25		
	26	MF115140	FLEXIBLE FLAT CABLE	15P 140mm P=1.25		
*	27	MF129070	FLEXIBLE FLAT CABLE	29P 70mm P=1.25		
*	28	MF120070	FLEXIBLE FLAT CABLE	20P 70mm P=1.25		
*	29	MF126100	FLEXIBLE FLAT CABLE	26P 100mm P=1.25		
	50	VU590000	BINDING TIE	CBTD001B		
*	101	WG437900	TOP COVER		GD	
*	101	WG437800	TOP COVER		BL	
*	101	WG438100	TOP COVER		SI	
*	103	WG438200	REAR PANEL			UC
*	103	WG438300	REAR PANEL			T
*	103	WG438500	REAR PANEL			A
*	103	WG438200	REAR PANEL			
	120	V0042500	LEG	D60xH21	GD	
	120	VV544300	LEG	D60xH21	BL	
	120	VS025000	LEG	D60xH21	SI	
*	121	WG442700	KNOB D48	VOLUME	GD	
*	121	WG442600	KNOB D48	VOLUME	BL	
*	121	WG442900	KNOB D48	VOLUME	SI	
*	122	WG443300	KNOB D23	INPUT	GD	
*	122	WG443200	KNOB D23	INPUT	BL	
*	122	WG443500	KNOB D23	INPUT	SI	
*	135	WG918400	BARRIER FFC			
	137	V6742300	DAMPER	3/30/60		
	139	WC879000	DAMPER			
	155	VQ368600	PUSH RIVET	P3555-B		
	160	WE774100	BIND HEAD BONDING B-T. SCREW	3x8 MFZN2B3		
	163	WE774300	BIND HEAD B-TIGHT SCREW	3x8 MFZN2W3		
	167	WF002600	PW HEAD B-TIGHT SCREW	3x8 MFZN2W3		
*	168	WH010900	SCREW IC	3x20 MFZN2W3		
	170	WE774700	BIND HEAD S-TIGHT SCREW	4x10 MFZN2W3		
	171	VD069600	PW HEAD S-TIGHT SCREW	4x8-10 MFNI33	GD, SI	
	171	VH313200	PW HEAD S-TIGHT SCREW	4x8-10 MFNI3BL	BL	
	172	WE200400	DISH HEAD B-TIGHT SCREW	3x6 MFNI33	GD, SI	
	172	WE200500	DISH HEAD B-TIGHT SCREW	3x6 MFNI3BL	BL	
	173	WE774800	BIND HEAD P-TIGHT SCREW	3x8 MFZN2W3		

* New Parts

	Ref. No.	Part No.	Description		Remarks	Markets
			ACCESSORIES			
*	200	WG646300	REMOTE CONTROL	RAV322	EUR7661KC0	UC
*	200	WG646400	REMOTE CONTROL	RAV323	EUR7661KD0	TA
*	200-1	AAX76600	BATTERY COVER		UR76EC6103A	
	202	V6267000	INDOOR FM ANTENNA	1.4m 1pc		UCT
	202	VQ147100	INDOOR FM ANTENNA	1.4m 1pc		A
	203	VR248500	AM LOOP ANTENNA	1.0m 1pc		
			BATTERY	SUM-3N 2pcs		

* New Parts

• FRONT PANEL UNIT HTR-5950

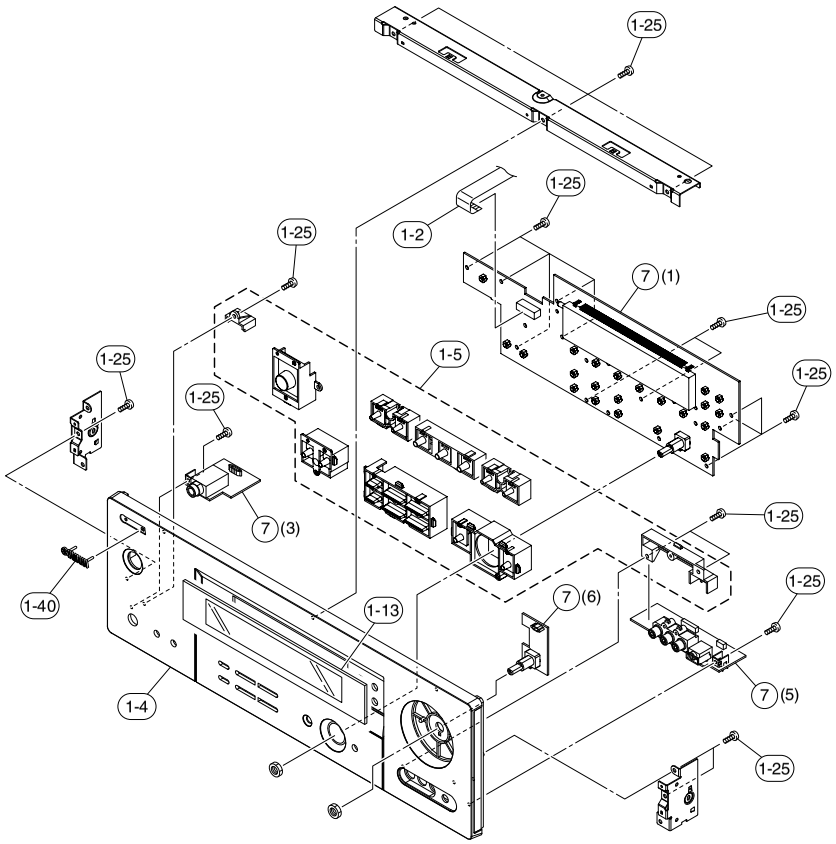

• FRONT PANEL UNIT HTR-5950

	Ref. No.	Part No.	Description		Remarks	Markets
*	1-2	MF123400	FLEXIBLE FLAT CABLE	23P 400mm P=1.25		
*	1-4	WG517000	FRONT PANEL ASS'Y		GD	
*	1-4	WG516300	FRONT PANEL ASS'Y		BL	
*	1-4	WG445500	FRONT PANEL ASS'Y		SI	UC
*	1-4	WG445600	FRONT PANEL ASS'Y		SI	A
*	1-5	WG441300	BUTTON CASE		GD	
*	1-5	WG441100	BUTTON CASE		BL	
*	1-5	WG441500	BUTTON CASE		SI	
*	1-13	WG443600	SHEET WINDOW		GD	
*	1-13	WG443800	SHEET WINDOW		BL	
*	1-13	WG443700	SHEET WINDOW		SI	UC
*	1-13	WG443600	SHEET WINDOW		SI	A
	1-25	WE774800	BIND HEAD P-TIGHT SCREW	3x8 MFZN2W3		
	1-40	V6034200	EMBLEM		GD	
	1-40	V6034100	EMBLEM		BL, SI	
*	7	WG771400	P.C.B. ASS'Y	OPERATION		UC
*	7	WG956400	P.C.B. ASS'Y	OPERATION		T
*	7	WG771500	P.C.B. ASS'Y	OPERATION		A

* New Parts

■ REMOTE CONTROL RAV322: RX-V559 (U, C models), HTR-5950 (U, C models)
RAV323: RX-V559 (R, T, K, A, G, E, L models), HTR-5950 (T, A models), DSP-AX557 (J model)

• SCHEMATIC DIAGRAM

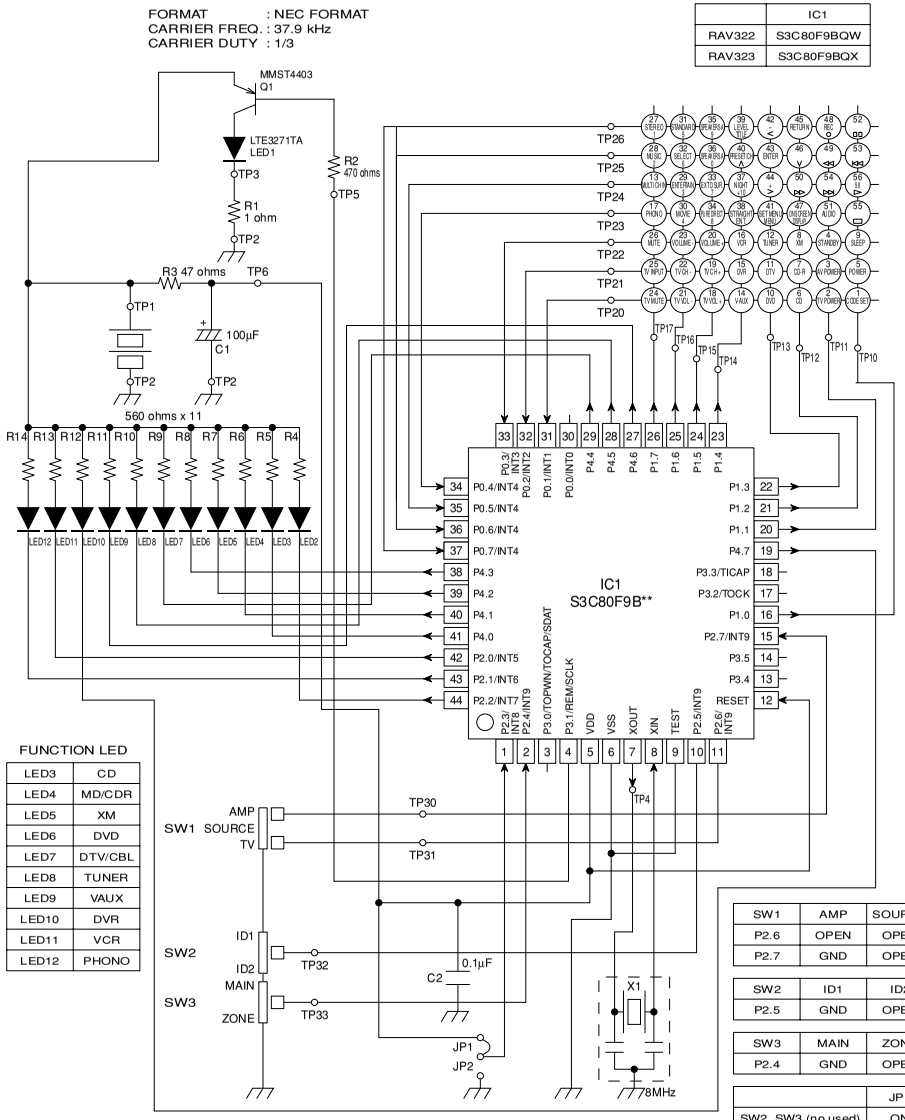

	IC1
RAV322	S3C80F9BQW
RAV323	S3C80F9BQX

FUNCTION LED

LED3	CD
LED4	MD/CDR
LED5	XM
LED6	DVD
LED7	DTV/CBL
LED8	TUNER
LED9	VAUX
LED10	DVR
LED11	VCR
LED12	PHONO

SW1	AMP	SOURCE	TV
P2.6	OPEN	OPEN	GND
P2.7	GND	OPEN	OPEN

SW2	ID1	ID2
P2.5	GND	OPEN

SW3	MAIN	ZONE
P2.4	GND	OPEN

	JP1	JP2	
SW2, SW3 (no used)	ON	OFF	SW2, SW3 (no used)
SW2, SW3 (used)	OFF	ON	
P2, 3	VDD	GND	

• PANELS

RAV322

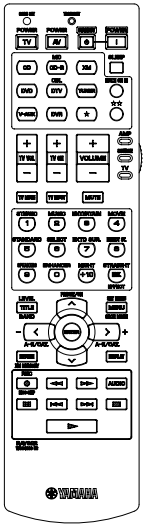

RAV323

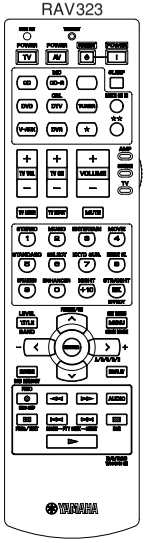

• KEY LAYOUT

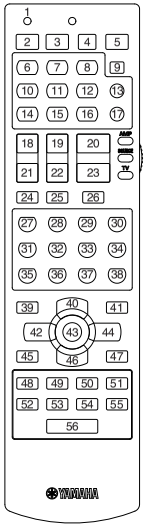

• KEY CODE

Key No.	Key Label	YAMAHA RCV [00001]	DVD [40539]	DVD-R [51544]	D-TUNER [81916]	D-TUNER [81918]	CD [61907]	UNIVERSAL MD [70888]
1	CODE SET							
2	TV POWER							
3	AV POWER		004-012	048-012				-----
4	STANDBY	7E-7F						
5	POWER	7E-7E						
6	CD	7A-15						
7	CD-R (MD)	7A-C9						
8	XM	7A-B4						
9	SLEEP	7A-57						
10	DVD	7A-C1						
11	DTV (CBL)	7A-54						
12	TUNER	7A-16						
13	(MULTI CH IN)	7A-87						
14	V-AUX	7A-55						
15	DVR	7A-13						
16	VCR	7A-0F						
17	(PHONO / ☆☆)	7A-14						
18	+ (TV VOL)							
19	+ (TV CH)							
20	+ (VOLUME)	7A-1A						
21	- (TV VOL)							
22	- (TV CH)							
23	- (VOLUME)	7A-1B						
24	TV MUTE							
25	TV INPUT							
26	MUTE	7A-1C						
27	1 (STEREO)	7A-88	004-001	048-001	7A-E5	7A-61	79-11	79-85
28	2 (MUSIC)	7A-89	004-002	048-002	7A-E6	7A-62	79-12	79-86
29	3 (ENTERTAIN)	7A-8A	004-003	048-003	7A-E7	7A-63	79-13	79-87
30	4 (MOVIE)	7A-8B	004-004	048-004	7A-E8	7A-64	79-14	79-88
31	5 (STANDARD)	7A-8D	004-005	048-005	7A-E9	7A-65	79-15	79-89
32	6 (SELECT)	7A-96	004-006	048-006	7A-EA	7A-66	79-16	79-8A
33	7 (EXTD SUR.)	7A-97	004-007	048-007	7A-EB	7A-97	79-17	79-8B
34	8 (PURE DIRECT)	7A-DD	004-008	048-008	7A-EC	7A-68	79-18	79-8C
35	9 (SPEAKERS)	7A-9A	004-009	048-009	7A-B1	7A-69	79-19	79-8D
36	0 (ENHANCER)	7A-94	004-000	048-000	7A-B2	7A-60	79-10	79-8E
37	+10 (NIGHT)	7A-95	004-120				79-1A	79-8F
38	ENT. (STRAIGHT / EFFECT)	7A-56	-------		7A-B3	7A-BF	79-0B	
39	TITLE (LEVEL / BAND)	7A-86	004-113	048-200	7A-AE	7A-70		
40	︿ (PRESET / CH)	7A-98	004-088	048-088	7A-10	7A-6A		
41	MENU (SET MENU)	7A-9C	004-084	048-084	7A-AB	7A-6D		
42	< (-)	7A-53	004-090	048-090	7A-AC	7A-6E		
43	ENTER	7A-DE	004-092	048-092	7A-AD	7A-6F		
44	> (+ / A/B/C/D/E)	7A-52	004-091	048-091	7A-12	7A-6C		
45	RETURN	7A-AA	004-131	048-131	7A-AF	7A-71		
46	﹀	7A-99	004-089	048-089	7A-11	7A-6B		
47	DISPLAY (ON SCREEN)	7A-C2	004-015	048-015	7A-B0	7A-72	79-0A	79-A5
48	○ (REC / DISC SKIP)		004-127	048-055			7A-4F	7A-AF
49	◁◁		004-041	048-041			7A-0D	7A-AC
50	▷▷		004-040	048-040			7A-0C	7A-AD
51	AUDIO		004-078	048-078				
52	▯▯ (FREQ/TEXT)		004-048	048-048	7A-4A	-----	7A-09	7A-A9
53	▯◁◁ (MODE–PTY)		004-033	048-033	7A-A6	-----	7A-0B	7A-AB
54	▷▷▯ (SEEK–START)		004-032	048-032	7A-A7	-----	7A-0A	7A-AE
55	▭ (EON)		004-049	048-049	7A-A5	-----	7A-09	7A-AA
56	▷		004-044	048-044			7A-08	7A-A8

ADVANCED SETUP

This unit has additional menus that are displayed in the front panel display. The advanced setup menu offers additional operations to adjust and customize the way this unit operates. Change the initial settings (indicated in bold under each parameter) to reflect the needs of your listening environment.

Notes

- The settings you make are reflected next time you press MASTER ON/OFF inward to the ON position to turn on this unit.
- Only MASTER ON/OFF, STRAIGHT (EFFECT) and the PROGRAM selector are effective while you are using the advanced setup menu.
- All the other operations cannot be made while you are using the advanced setup menu.
- The advanced setup menu is only available in the front panel display.

(U.S.A. model)

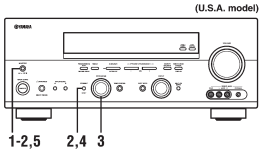

1 Press MASTER ON/OFF on the front panel to release it outward to the OFF position to turn off this unit.

2 Press and hold STRAIGHT (EFFECT) on the front panel and then press MASTER ON/OFF inward to the ON position to turn on this unit.

This unit turns on, and the advanced setup menu appears in the front panel display.

3 Rotate the PROGRAM selector on the front panel to select the parameter you want to adjust.

The name of the selected parameter appears in the front panel display.

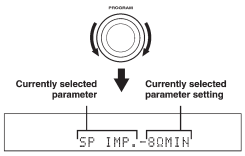

4 Press STRAIGHT (EFFECT) on the front panel repeatedly to change the selected parameter setting.

5 Press MASTER ON/OFF on the front panel to release it outward to the OFF position to save the new setting and turn off this unit.

The settings you made are reflected next time you turn on this unit.

■ Speaker impedance SP IMP.

Use this feature to set the speaker impedance of this unit so that it matches that of your speakers.
Choices: **8ΩMIN**, 6ΩMIN

- Select "8ΩMIN" to set the speaker impedance to 8 Ω .
- Select "6ΩMIN" to set the speaker impedance to 6 Ω .

SP IMP.	Speaker	Impedance level
8ΩMIN	Front	If you use one set (A or B), the impedance of each speaker must be 8 Ω or higher.
		If you use two sets (A and B), the impedance of each speaker must be 16 Ω or higher.*
	Center	The impedance of each speaker must be 8 Ω or higher.
	Surround	
	Surround back	
6ΩMIN	Front	If you use one set (A or B), the impedance of each speaker must be 4 Ω or higher.
		If you use two sets (A and B), the impedance of each speaker must be 8 Ω or higher.
	Center	The impedance of each speaker must be 6 Ω or higher.
	Surround	
	Surround back	

* The Canada model cannot use two separate speaker systems (A and B) simultaneously when "SP IMP." is set to "8ΩMIN".

■ Factory presets PRESET

Use this feature to reset all the parameters of this unit to the initial factory settings.
Choices: **CANCEL**, RESET

- Select "CANCEL" not to reset any parameters of this unit.
- Select "RESET" to reset the parameters of this unit.

Notes

- This setting completely resets all the parameters of this unit including the "SET MENU" parameters. However, the advanced setup menu parameters will not be initialized.
- The initial factory settings are activated next time you turn on this unit.

■ Remote control AMP ID REMOTE AMP

Use this feature to set the AMP ID of this unit for remote control recognition.
Choices: **ID1**, ID2

- Select "ID1" when the remote control AMP ID library code is set to "00001".
- Select "ID2" when the remote control AMP ID library code is set to "00002".

Note

You need to set the corresponding remote control AMP library code for the remote control.

■ Remote control TUNER ID REMOTE TUN

Use this feature to set the TUNER ID of this unit for remote control recognition.
Choices: **ID1**, ID2

- Select "ID1" when the remote control TUNER ID library code is set to "81916".
- Select "ID2" when the remote control TUNER ID library code is set to "81917".

Note

You need to set the corresponding remote control TUNER library code for the remote control.

■ Remote control XM ID REMOTE XM (U.S.A. model only)

Use this feature to set the XM ID of this unit for remote control recognition.
Choices: **ID1**, ID2

- Select "ID1" when the remote control XM ID library code is set to "81918".
- Select "ID2" when the remote control XM ID library code is set to "81919".

Note

You need to set the corresponding remote control XM library code for the remote control.

■ Tuner frequency step TU (Asia and General models only)

Use this feature to set the tuner frequency step according to the frequency spacing in your area.
Choices: **AM10/FM100**, AM9/FM50

- Select "AM10/FM100" for North, Central and South America.
- Select "AM9/FM50" for all other areas.

本機の設定を変更する（ADVANCED SETUP）

ADVANCED SETUPにより、本機の設定を初期設定に戻したり、リモコンIDを変更することができます。

ご注意

- ADVANCED SETUPの操作をしているあいだは、本機から音が出なくなります。
- ADVANCED SETUPの操作をはじめると、本体のMASTER ON／OFFスイッチ、STRAIGHT／EFFECTキー、PROGRAMセレクター以外は機能しません。

ADVANCED SETUPの操作手順

本体フロントパネルで操作します。

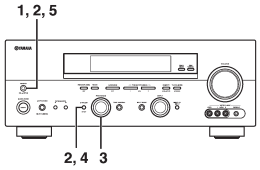

1 MASTER ON／OFFスイッチを押して、本機の電源をオフにする。

2 STRAIGHT／EFFECTキーを押しながら、もう1度MASTER ON／OFFスイッチを押す。

本機の電源がオンになり、フロントパネルディスプレイにADVANCED SETUPのメニューが表示されます。

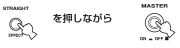

3 PROGRAMセレクターを回して設定したいメニューを選ぶ。

詳しくは右記の「ADVANCED SETUPの メニューと項目」をご覧ください。

4 STRAIGHT／EFFECTキーを繰り返し押して、設定したい項目を選ぶ。

5 MASTER ON／OFFスイッチを押す。

電源がオフになり、手順3～4で設定した内容が記憶されます。

手順5を行うと、ADVANCED SETUPの手順は終了します。
電源をオンにすると、選んだ設定が有効になります。

ADVANCED SETUPのメニューと項目

必要に応じて初期設定を変更してください。

■ PRESET（初期設定に戻す）

変更したセットメニューの設定や音場プログラムパラメーター、登録（プリセット）されたFM／AM放送局などをすべて初期設定に戻すことができます。詳しくは、「すべての設定を初期設定に戻す」をご覧ください。

ご注意

ADVANCED SETUPの設定は初期設定に戻りません。

■ REMOTE AMP（アンプ用リモコンID）

本体のアンプ用リモコンIDをリモコンのアンプライブラリーコードの設定に合わせて切り替えます。

選択項目： ID1、ID2
初期設定： ID1

ID1：アンプライブラリーコードが「00001」に設定されているときに選びます。

ID2：アンプライブラリーコードが「00002」に設定されているときに選びます。

■ REMOTE TUN（チューナー用リモコンID）

本体のチューナー用リモコンIDをリモコンのチューナーライブラリーコードの設定に合わせて切り替えます。

選択項目： ID1、ID2
初期設定： ID1

ID1：チューナーライブラリーコードが「81916」に設定されているときに選びます。

ID2：チューナーライブラリーコードが「81917」に設定されているときに選びます。

ご注意

リモコンのライブラリーコードの設定もあわせてご確認ください。詳しくは、「ライブラリーコードを変更する」をご覧ください。

すべての設定を初期設定に戻す

変更したセットメニューの設定や音場プログラムパラメーター、登録（プリセット）されたFM／AM放送局などをすべて初期設定に戻すことができます。

本体フロントパネルで操作します。

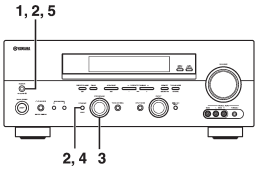

1 本機の電源をオフにする。

2 STRAIGHT／EFFECTキーを押しながら、MASTER ON／OFFスイッチを押す。

本機の電源がオンになり、フロントパネルディスプレイにADVANCED SETUPのメニューが表示されます。

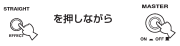

3 PROGRAMセレクターを回して、PRESETを選ぶ。

4 STRAIGHT／EFFECTキーを押して、PRESET－CANCELまたはPRESET－RESETを選ぶ。

CANCEL：初期設定に戻しません。
RESET：すべての設定を初期設定に戻します。

5 MASTER ON／OFFスイッチを押す。

「CANCEL」を選んだ場合は初期設定に戻らずに、本機の電源はそのままオフになります。
「RESET」を選んだ場合は、すべての設定が初期設定に戻り、本機の電源はオフになります。