AV RECEIVER/AV AMPLIFIER
RX-V740/RX-V740RDS/DSP-AX740
RX-V640/RX-V640RDS/HTR-5660/DSP-AX640/DSP-AX640SE

SERVICE MANUAL

IMPORTANT NOTICE

This manual has been provided for the use of authorized YAMAHA Retailers and their service personnel.
It has been assumed that basic service procedures inherent to the industry, and more specifically YAMAHA Products, are already known and understood by the users, and have therefore not been restated.

WARNING: Failure to follow appropriate service and safety procedures when servicing this product may result in personal injury, destruction of expensive components, and failure of the product to perform as specified. For these reasons, we advise all YAMAHA product owners that any service required should be performed by an authorized YAMAHA Retailer or the appointed service representative.

IMPORTANT: The presentation or sale of this manual to any individual or firm does not constitute authorization, certification or recognition of any applicable technical capabilities, or establish a principle-agent relationship of any form.

The data provided is believed to be accurate and applicable to the unit(s) indicated on the cover. The research, engineering, and service departments of YAMAHA are continually striving to improve YAMAHA products. Modifications are, therefore, inevitable and specifications are subject to change without notice or obligation to retrofit. Should any discrepancy appear to exist, please contact the distributor's Service Division.

WARNING: Static discharges can destroy expensive components. Discharge any static electricity your body may have accumulated by grounding yourself to the ground buss in the unit (heavy gauge black wires connect to this buss).

IMPORTANT: Turn the unit OFF during disassembly and part replacement. Recheck all work before you apply power to the unit.

■ CONTENTS

このサービスマニュアルは、エコマーク認定の再生紙を使用しています。
This Service Manual uses recycled paper.

RX-V740/RX-V740RDS/DSP-AX740
RX-V640/RX-V640RDS/HTR-5660/DSP-AX640/DSP-AX640SE

100847

YAMAHA
YAMAHA CORPORATION
P.O.Box 1, Hamamatsu, Japan

■ TO SERVICE PERSONNEL

1. Critical Components Information
   Components having special characteristics are marked ⚠ and must be replaced with parts having specifications equal to those originally installed.
2. Leakage Current Measurement (For 120V Models Only)
   When service has been completed, it is imperative to verify that all exposed conductive surfaces are properly insulated from supply circuits.

- Meter impedance should be equivalent to 1500 ohm shunted by 0.15µF.

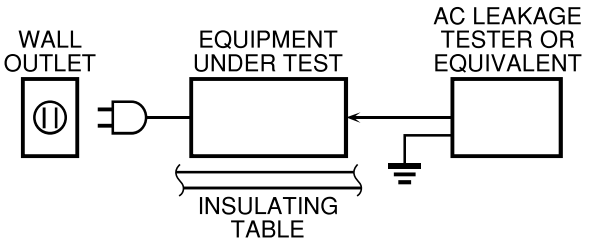

- Leakage current must not exceed 0.5mA.
- Be sure to test for leakage with the AC plug in both polarities.

"CAUTION"
"F701, 702: FOR CONTINUED PROTECTION AGAINST RISK OF FIRE, REPLACE ONLY WITH SAME TYPE 8A, 125V FUSE."

CAUTION
F701, 702: REPLACE WITH SAME TYPE 8A, 125V FUSE.

ATTENTION
F701, 702: UTILISER UN FUSIBLE DE RECHANGE DE MEME TYPE DE 8A, 125V.

WARNING: CHEMICAL CONTENT NOTICE!

The solder used in the production of this product contains LEAD. In addition, other electrical/electronic and/or plastic (where applicable) components may also contain traces of chemicals found by the California Health and Welfare Agency (and possibly other entities) to cause cancer and/or birth defects or other reproductive harm.

DO NOT PLACE SOLDER, ELECTRICAL/ELECTRONIC OR PLASTIC COMPONENTS IN YOUR MOUTH FOR ANY REASON WHATSOEVER!

Avoid prolonged, unprotected contact between solder and your skin! When soldering, do not inhale solder fumes or expose eyes to solder/flux vapor!

If you come in contact with solder or components located inside the enclosure of this product, wash your hands before handling food.

■ IMPEDANCE SELECTOR

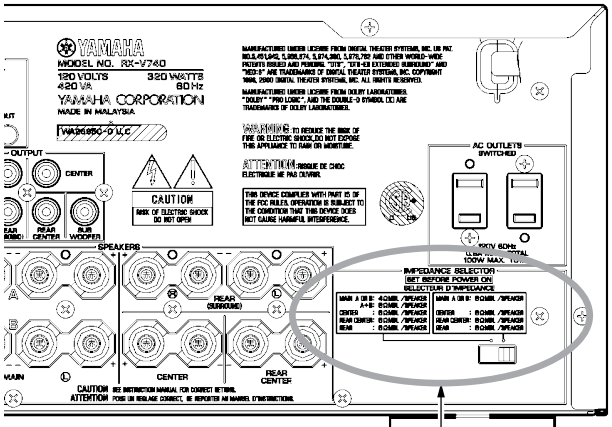

IMPEDANCE SELECTOR

WARNING:
Do not change the IMPEDANCE SELECTOR switch setting while the power to this unit is on, otherwise this unit may be damaged.

• DIMENSIONS / 寸法図

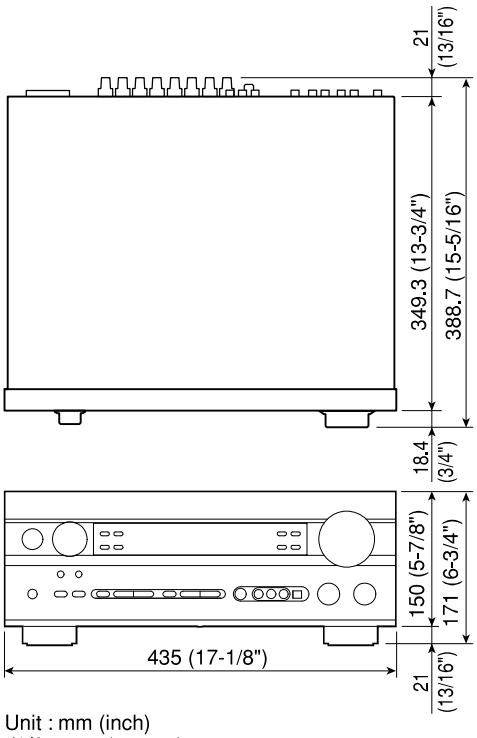

Unit : mm (inch)
単位: mm（インチ）

■ FRONT PANELS

RX-V740 (U, C, A, L, R, T, K models)

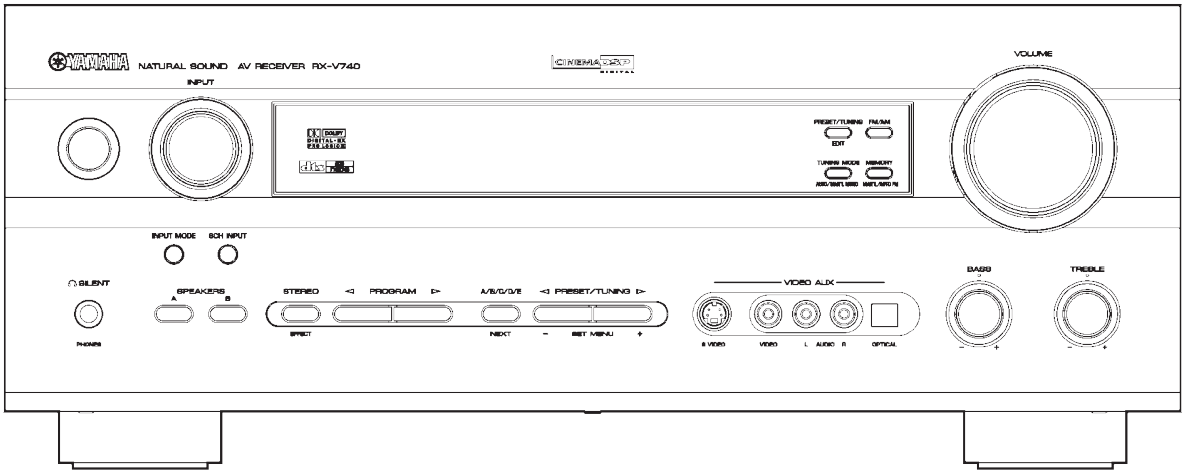

RX-V740RDS (B, G models)

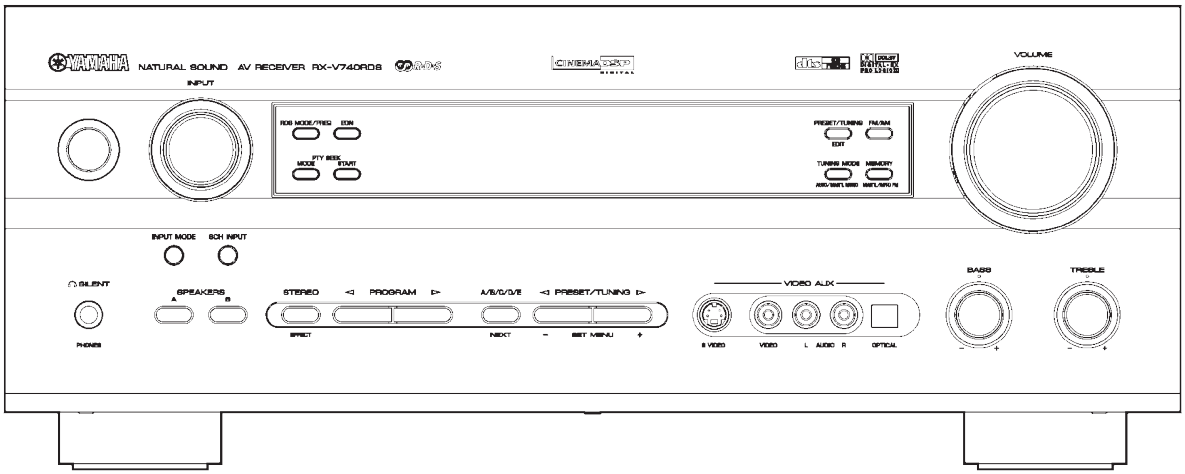

DSP-AX740 (J model)

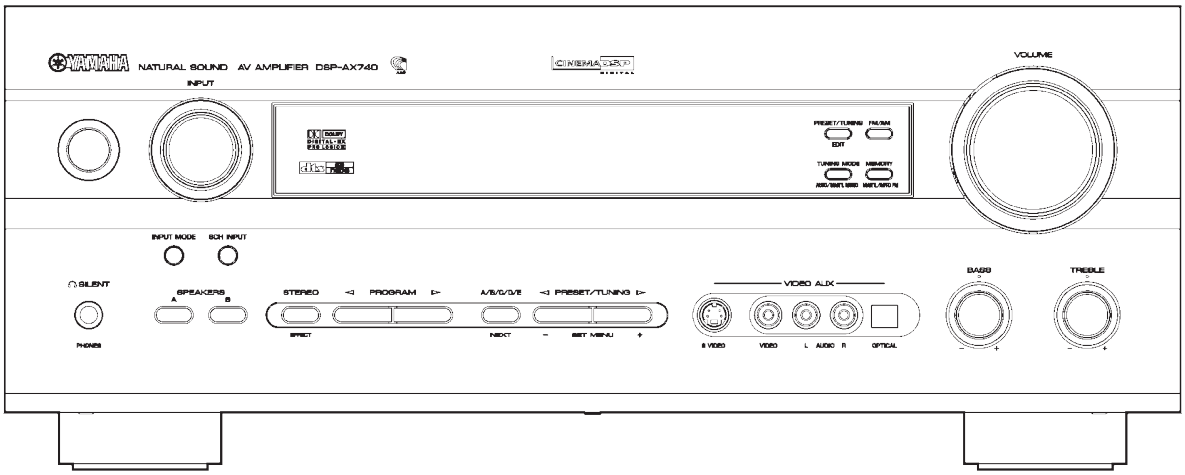

RX-V640 (U, C, A, L, R, T, K models)

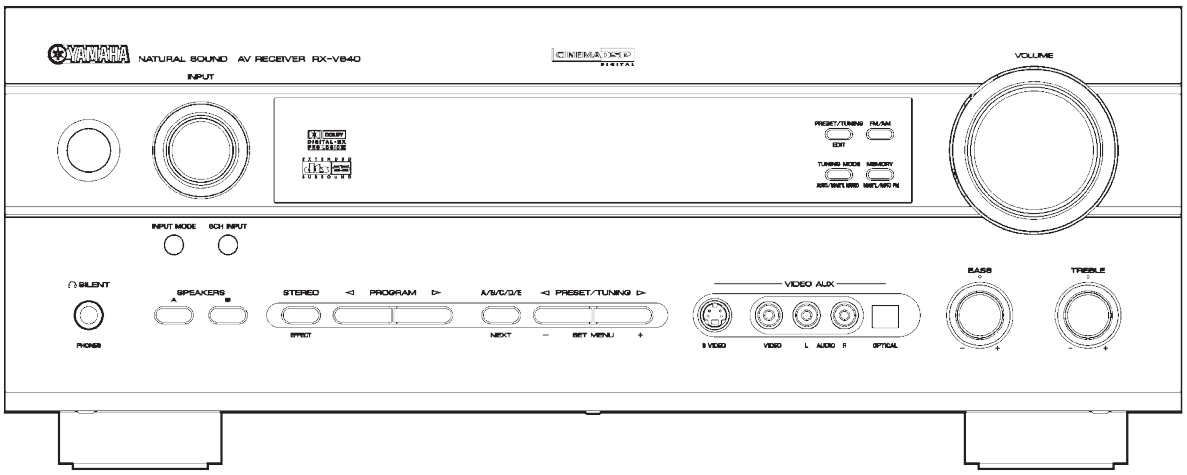

RX-V640RDS (B, G models)

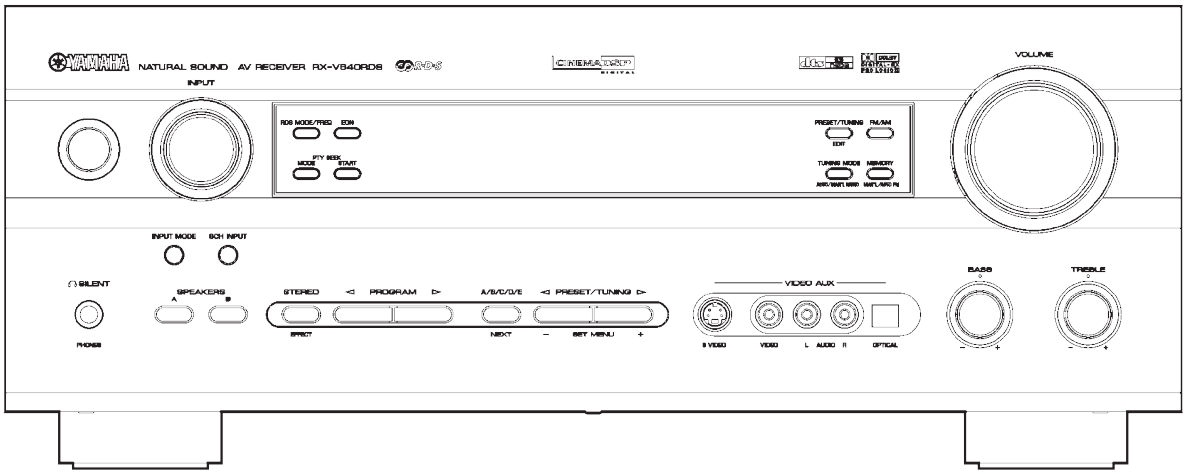

HTR-5660 (U, C, A, T, K models)

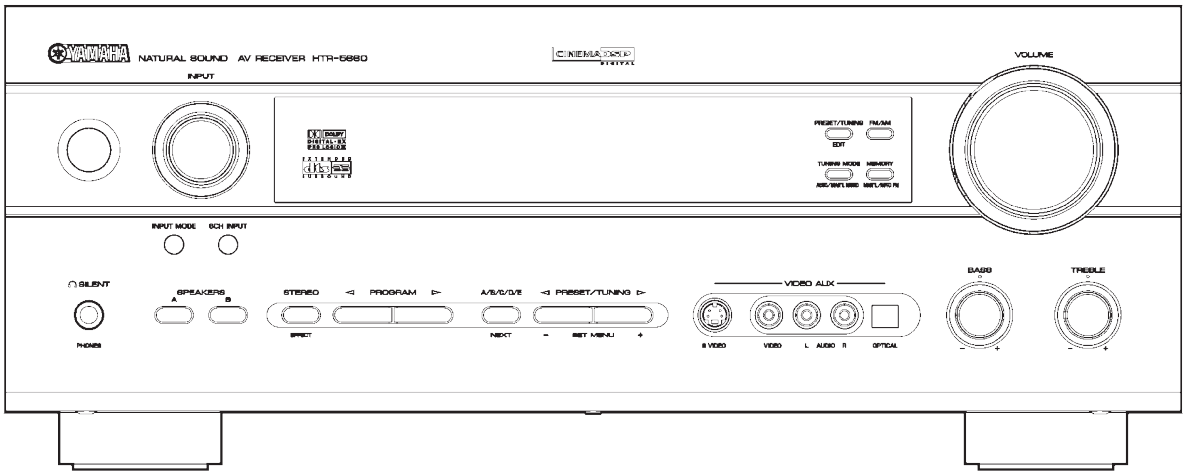

DSP-AX640 (J model)

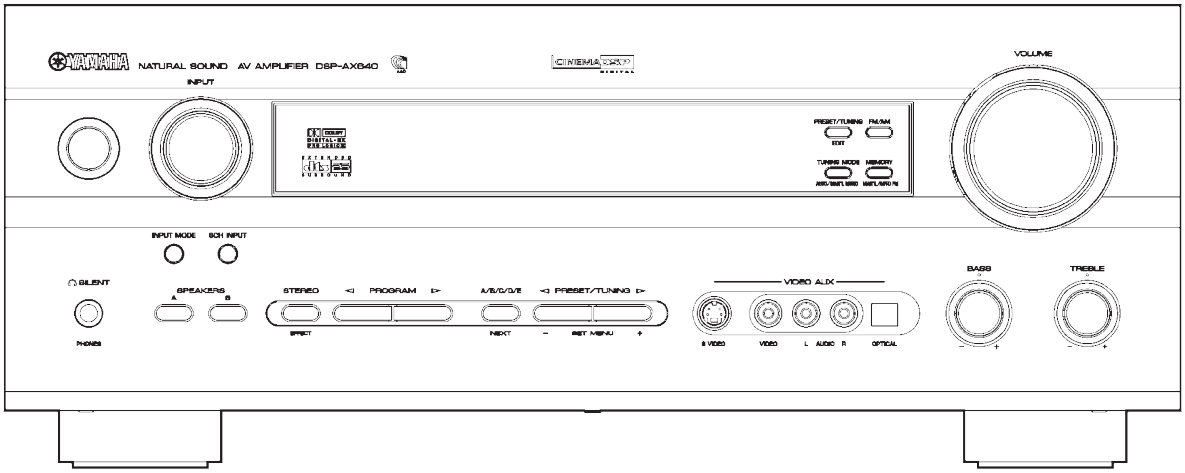

DSP-AX640SE (B, G models)

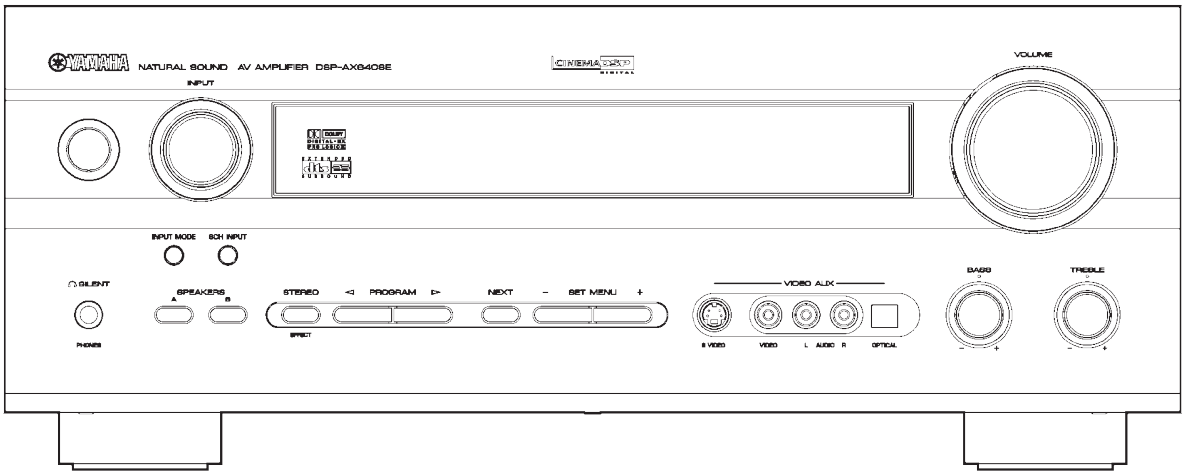

■ REAR PANELS

RX-V740 (U, C models)

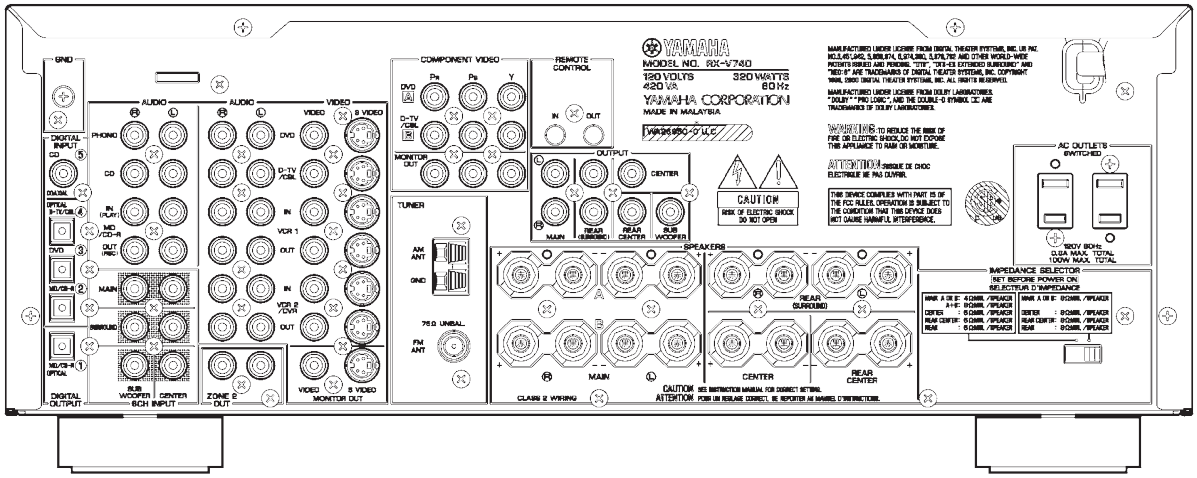

RX-V740 (A model)

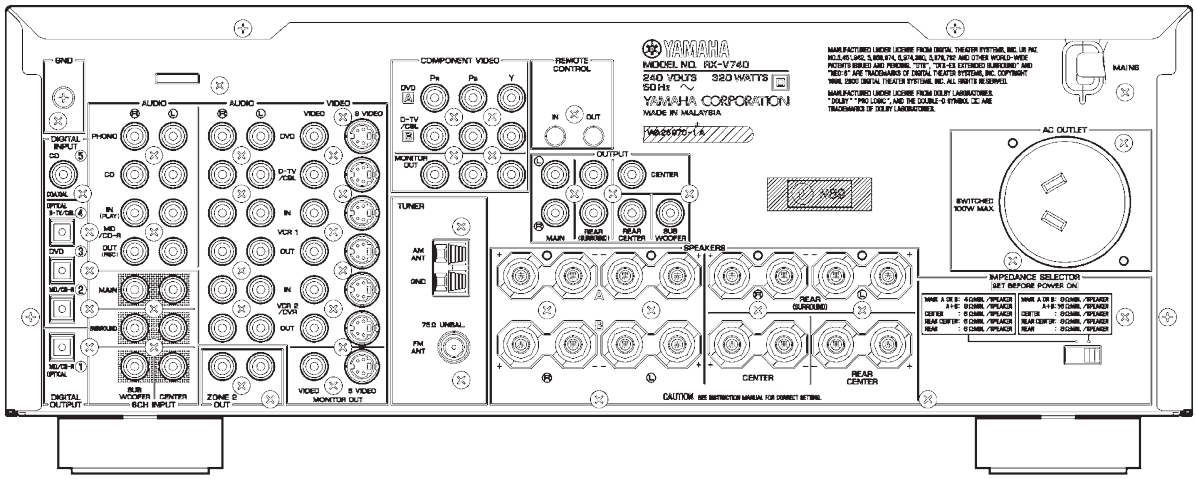

RX-V740 (L model)

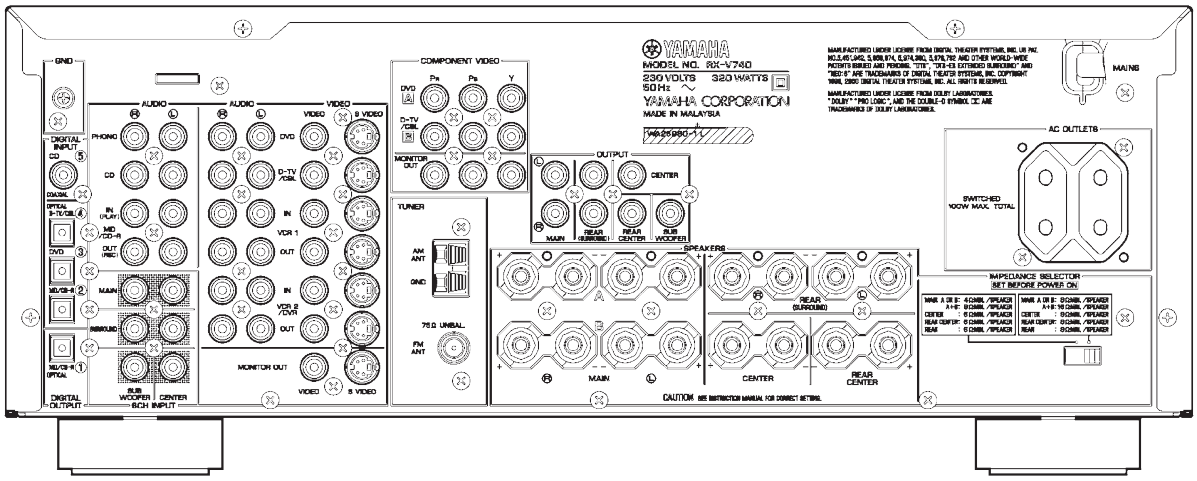

RX-V740 (R, T, K models)

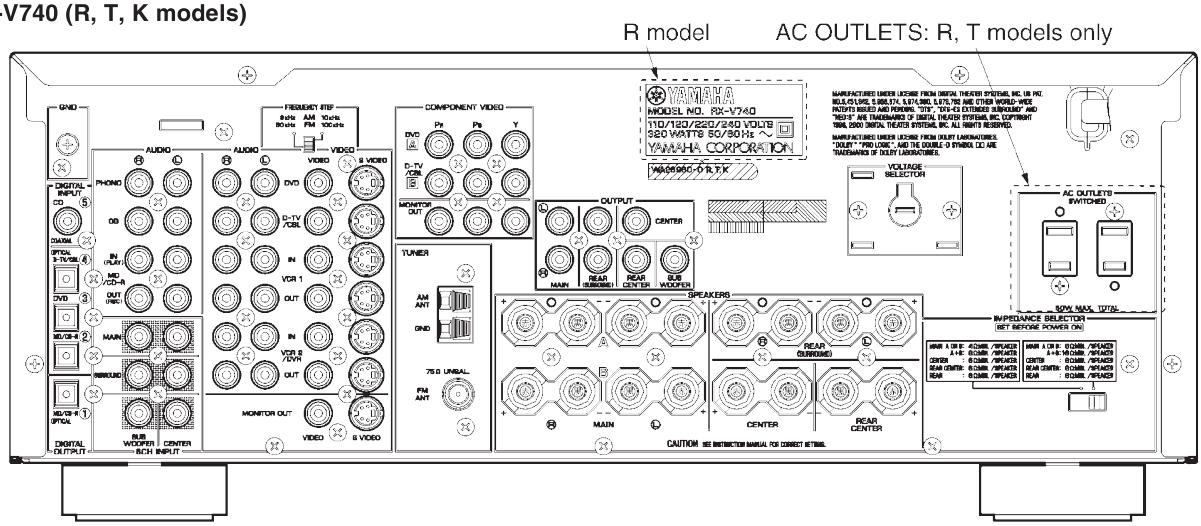

RX-V740RDS (B model)

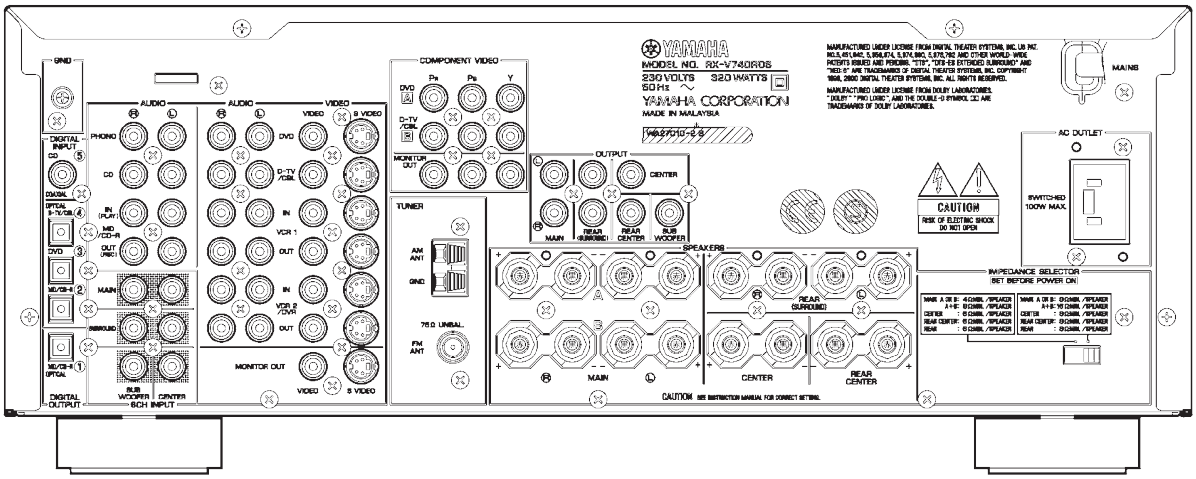

RX-V740RDS (G model)

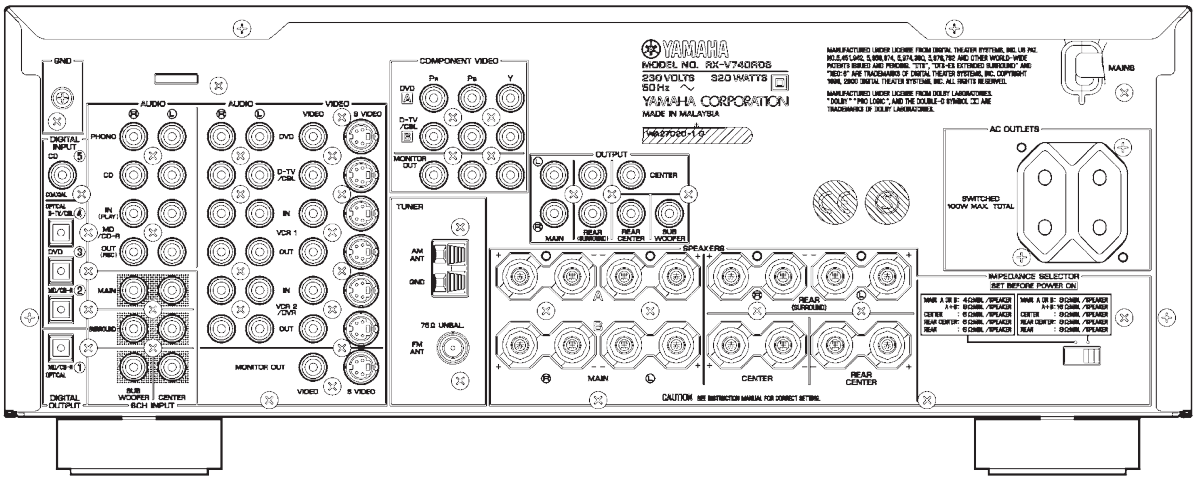

DSP-AX740 (J model)

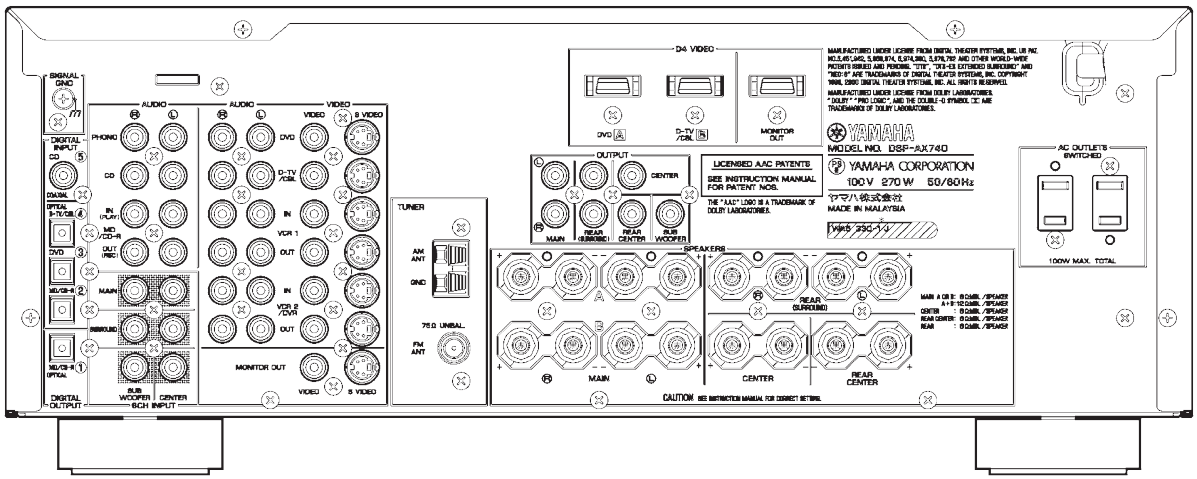

RX-V640 (U, C models)

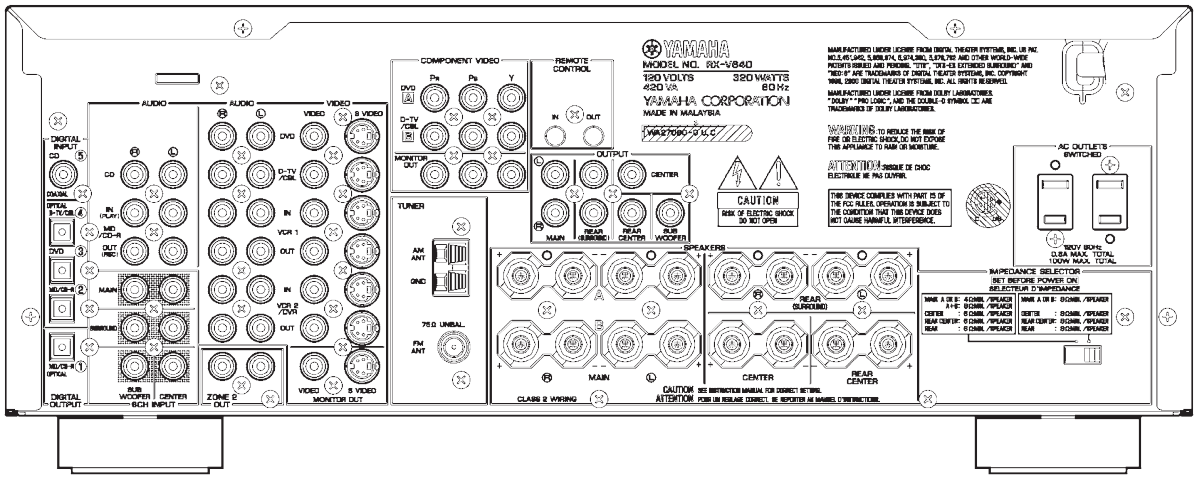

RX-V640 (A model)

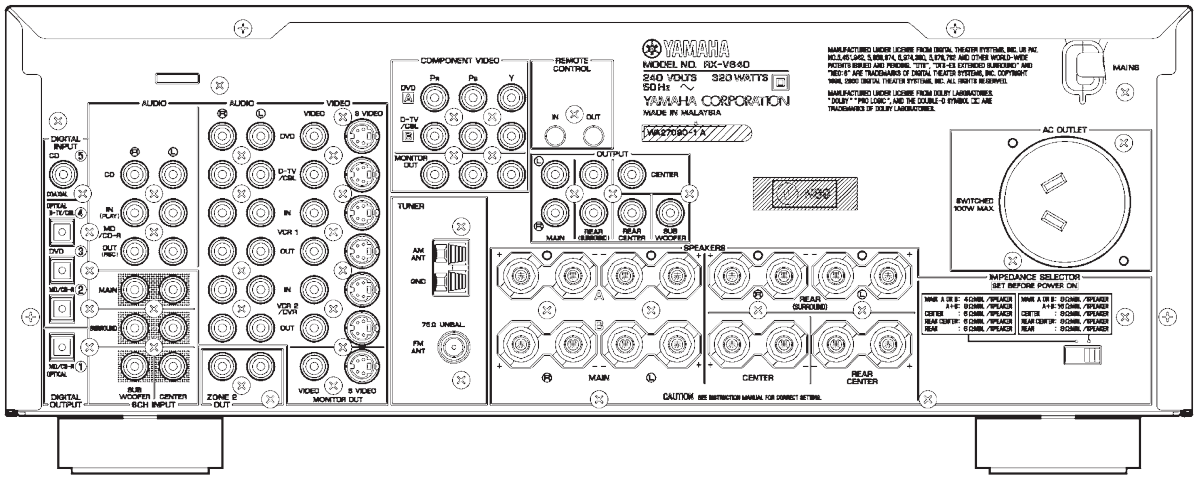

RX-V640 (L model)

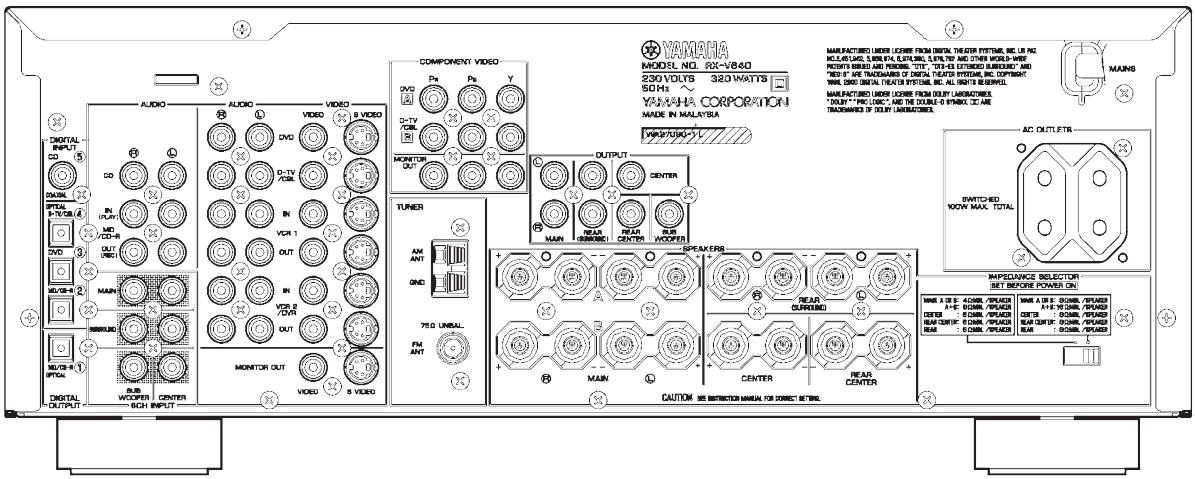

RX-V640 (R, T, K models)

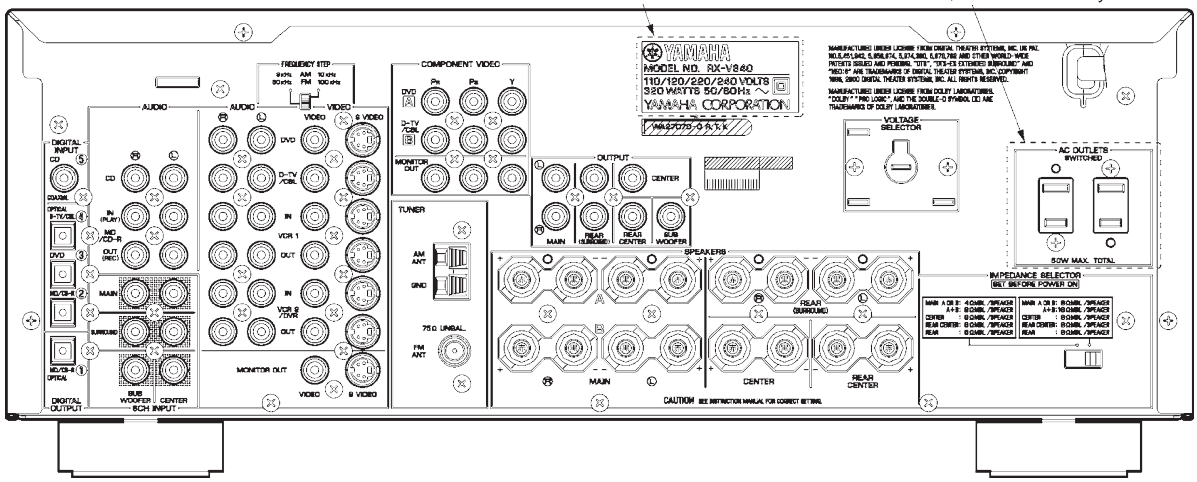

RX-V640RDS (B model)

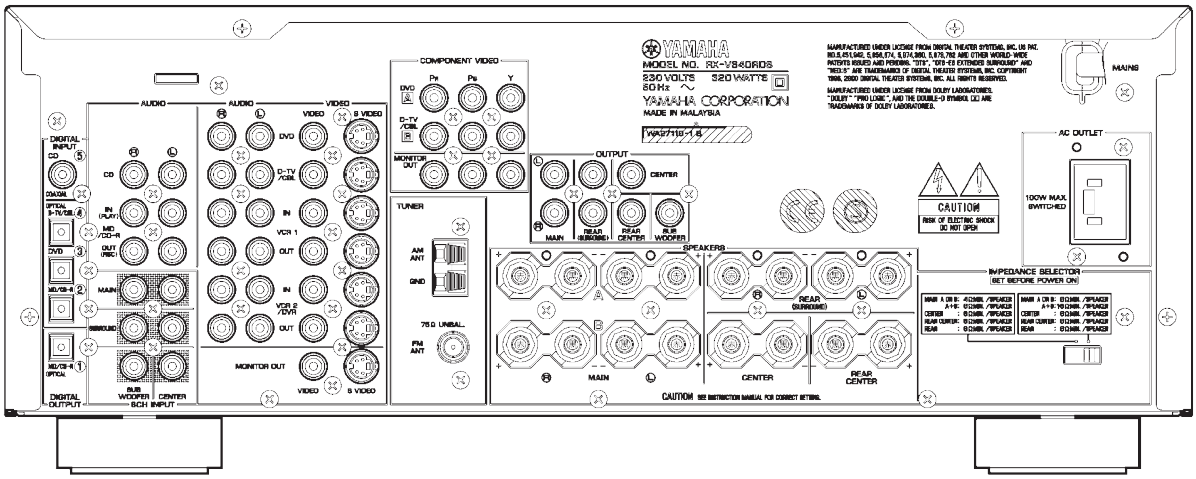

RX-V640RDS (G model)

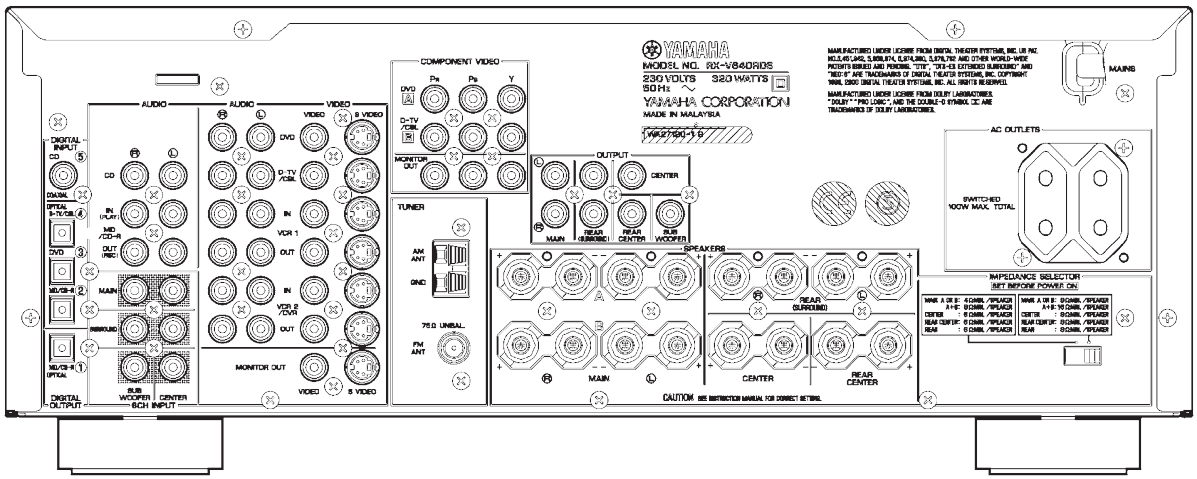

HTR-5660 (U, C models)

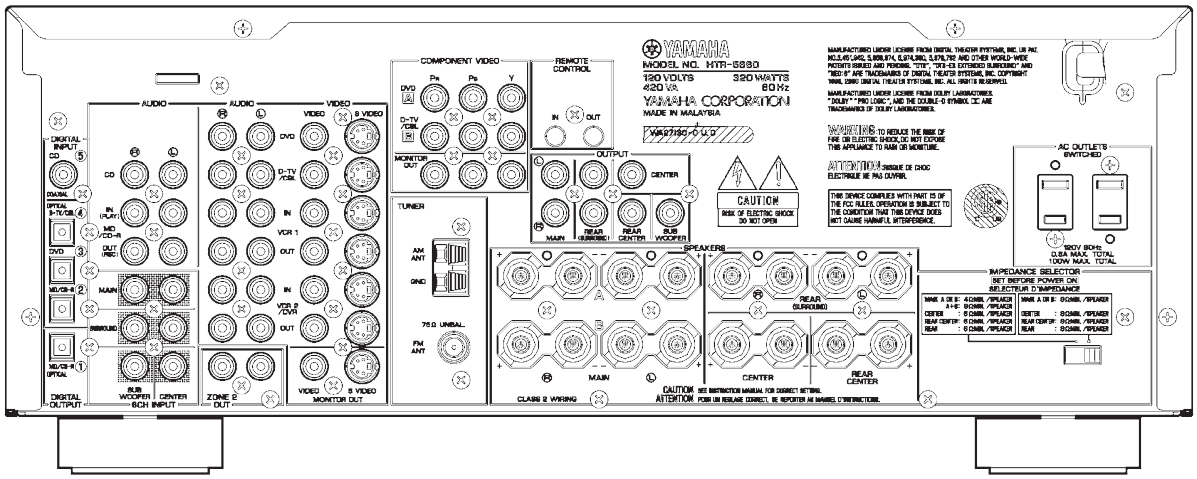

HTR-5660 (A model)

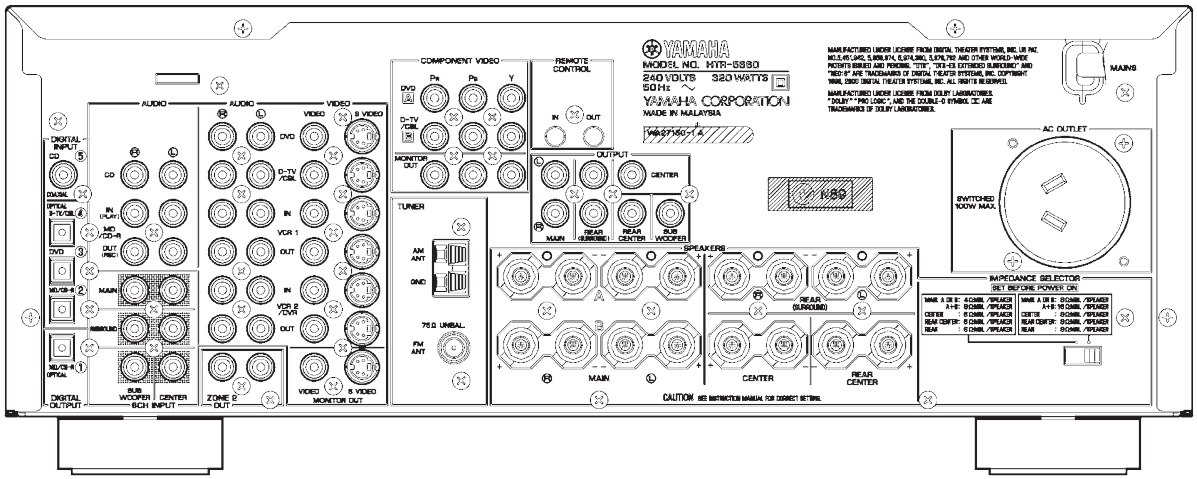

HTR-5660 (T, K models)

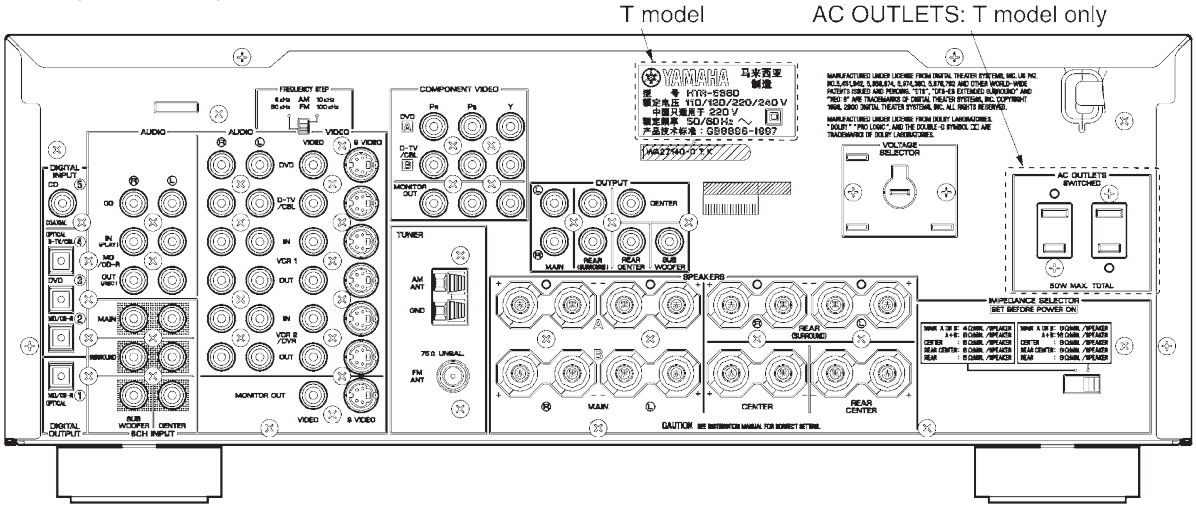

DSP-AX640 (J model)

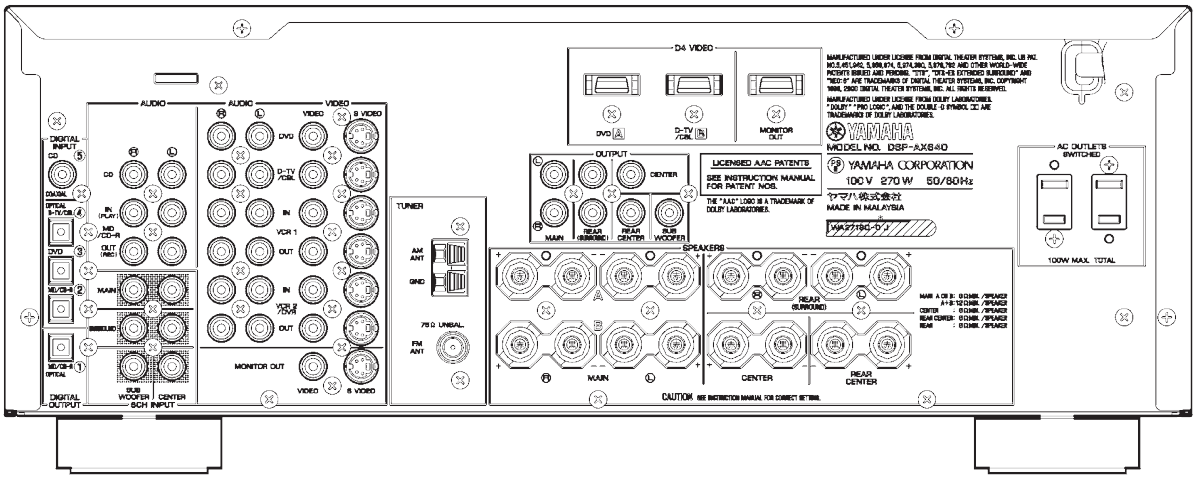

DSP-AX640SE (B model)

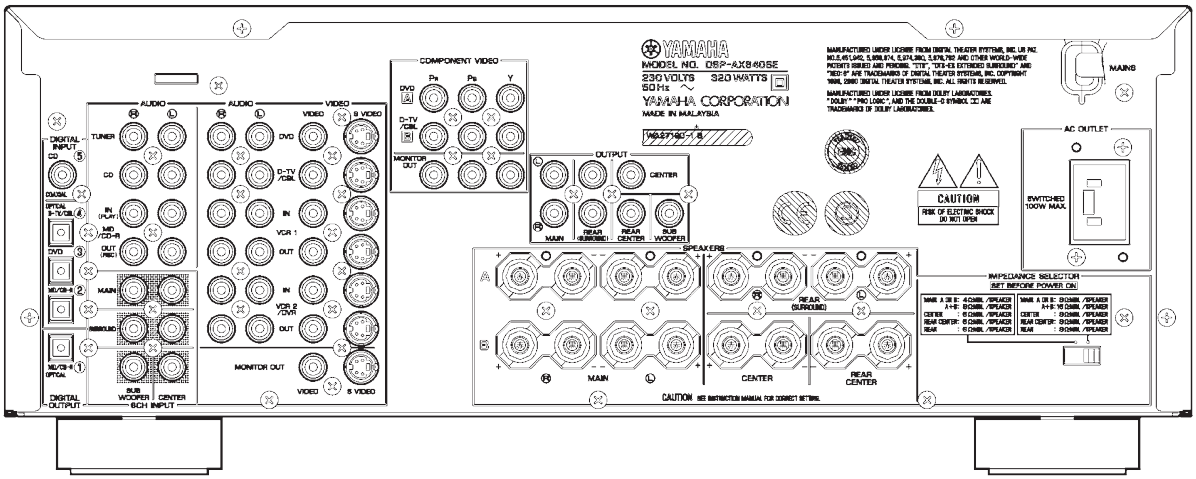

DSP-AX640SE (G model)

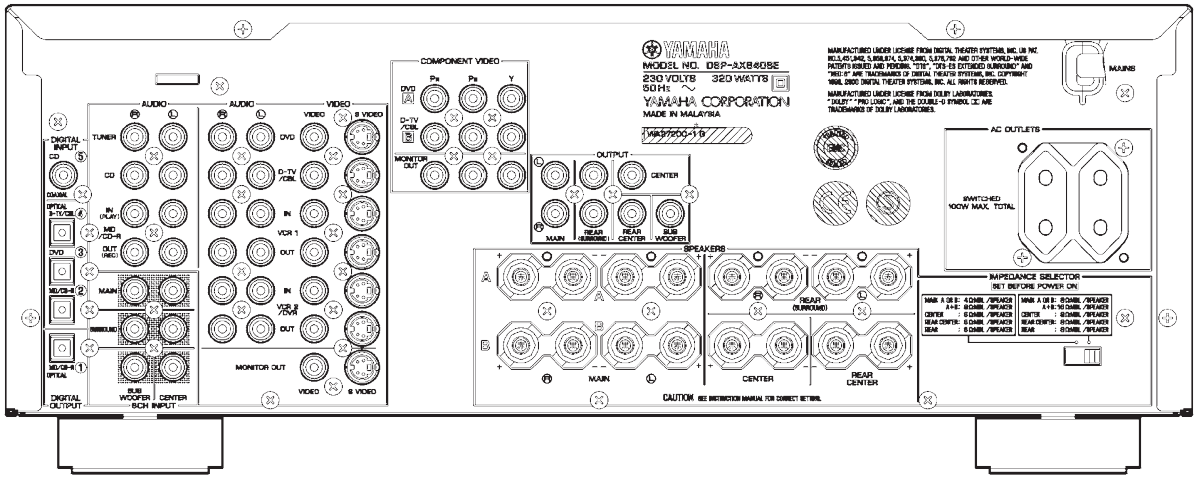

■ REMOTE CONTROL PANELS

RX-V740 (U, C, A, L, R, T, K models)
DSP-AX740 (J model)

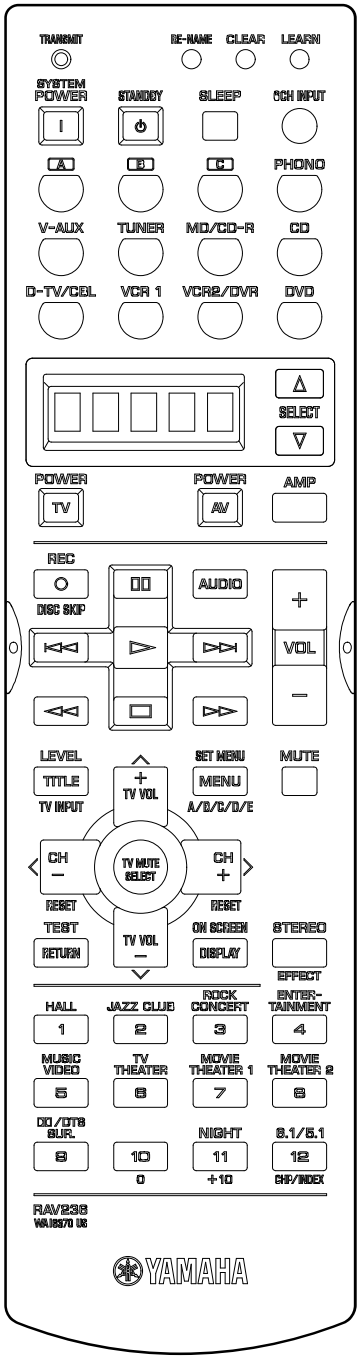

RX-V640 (U, C, A, L, R, T, K models)
HTR-5660 (U, C, A, T, K models)
DSP-AX640 (J model)

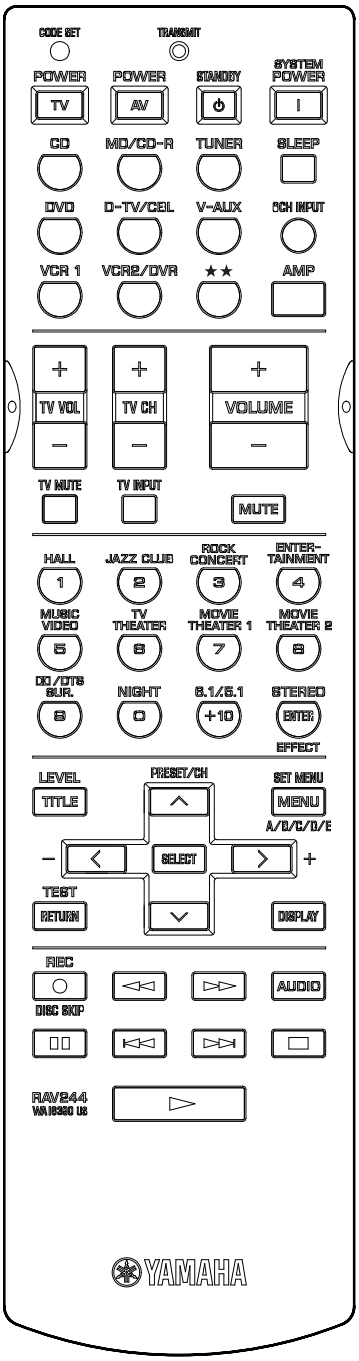

RX-V640RDS (B, G models)
DSP-AX640SE (B, G models)

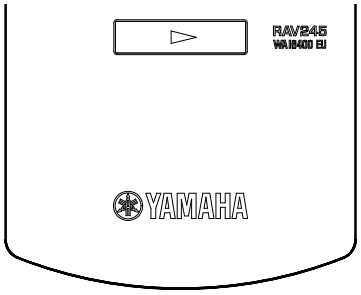

RX-V740RDS (B, G models)

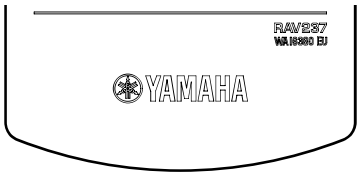

■ SPECIFICATIONS / 参考仕様

■ Audio Section / オーディオ部

Minimum RMS Output Power (Power Amp. Section) / 定格出力 (パワーアンプ部)

[RX-V740/RX-V740RDS/DSP-AX740]

(20 Hz to 20 kHz)

MAIN L/R
- U, C models (0.06% THD, 8 ohms) ..... (FTC) 90W + 90W
- A, B, G, L, R, T, K models (0.06% THD, 8 ohms) ... 90W + 90W
- J model (0.06% THD, 6 ohms) ..... 90W + 90W

CENTER, REAR CENTER
- U, C models (0.06% THD, 8 ohms) ..... (FTC) 90W + 90W
- A, B, G, L, R, T, K models (0.06% THD, 8 ohms) ... 90W + 90W
- J model (0.06% THD, 6 ohms) ..... 90W + 90W

REAR L/R
- U, C models (0.06% THD, 8 ohms) ..... (FTC) 90W + 90W
- A, B, G, L, R, T, K models (0.06% THD, 8 ohms) ... 90W + 90W
- J model (0.06% THD, 6 ohms) ..... 90W + 90W

(1 kHz)

MAIN L/R
- U, C models (0.7% THD, 8 ohms) ..... (FTC) 110W + 110W
- A, B, G, L, R, T, K models (0.7% THD, 8 ohms) ... 110W + 110W

CENTER, REAR CENTER
- U, C models (0.7% THD, 8 ohms) ..... (FTC) 110W + 110W
- A, B, G, L, R, T, K models (0.7% THD, 8 ohms) 110W + 110W

REAR L/R
- U, C models (0.7% THD, 8 ohms) ..... (FTC) 110W + 110W
- A, B, G, L, R, T, K models (0.7% THD, 8 ohms) ... 110W + 110W

[RX-V640/RX-V640RDS/HTR-5660/DSP-AX640/DSP-AX640SE]

(20 Hz to 20 kHz)

MAIN L/R
- U, C models (0.06% THD, 8 ohms) ..... (FTC) 85W + 85W
- A, B, G, L, R, T, K models (0.06% THD, 8 ohms) ... 85W + 85W
- J model (0.06% THD, 6 ohms) ..... 85W + 85W

CENTER, REAR CENTER
- U, C models (0.06% THD, 8 ohms) ..... (FTC) 85W + 85W
- A, B, G, L, R, T, K models (0.06% THD, 8 ohms) ... 85W + 85W
- J model (0.06% THD, 6 ohms) ..... 85W + 85W

REAR L/R
- U, C models (0.06% THD, 8 ohms) ..... (FTC) 85W + 85W
- A, B, G, L, R, T, K models (0.06% THD, 8 ohms) ... 85W + 85W
- J model (0.06% THD, 6 ohms) ..... 85W + 85W

(1 kHz)

MAIN L/R
- U, C models (0.7% THD, 8 ohms) ..... (FTC) 105W + 105W
- A, B, G, L, R, T, K models (0.7% THD, 8 ohms) ... 105W + 105W

CENTER, REAR CENTER
- U, C models (0.7% THD, 8 ohms) ..... (FTC) 105W + 105W
- A, B, G, L, R, T, K models (0.7% THD, 8 ohms) 105W + 105W

REAR L/R
- U, C models (0.7% THD, 8 ohms) ..... (FTC) 105W + 105W
- A, B, G, L, R, T, K models (0.7% THD, 8 ohms) ... 105W + 105W

Maximum Power / 実用最大出力 (EIAJ, 1kHz, 10% THD)

[RX-V740/RX-V740RDS/DSP-AX740]

MAIN L/R
- R, T, K models (8 ohms) ..... 130W + 130W
- J model (6 ohms) ..... 140W + 140W

CENTER, REAR CENTER
- R, T, K models (8 ohms) ..... 130W + 130W
- J model (6 ohms) ..... 140W + 140W

REAR L/R
- R, T, K models (8 ohms) ..... 130W + 130W
- J model (6 ohms) ..... 140W + 140W

[RX-V640/RX-V640RDS/HTR-5660/DSP-AX640/DSP-AX640SE]

MAIN L/R
- R, T, K models (8 ohms) ..... 125W + 125W
- J model (6 ohms) ..... 135W + 135W

CENTER, REAR CENTER
- R, T, K models (8 ohms) ..... 125W + 125W
- J model (6 ohms) ..... 135W + 135W

REAR L/R
- R, T, K models (8 ohms) ..... 125W + 125W
- J model (6 ohms) ..... 135W + 135W

DIN Standard Output Power Per Channel / DINパワー [B, G, L models]

[RX-V740/RX-V740RDS/DSP-AX740]

(1 kHz, 0.7% THD, 4 ohms)
- MAIN L/R ..... 140W + 140W
- CENTER, REAR CENTER ..... 140W + 140W
- REAR L/R ..... 140W + 140W

[RX-V640/RX-V640RDS/HTR-5660/DSP-AX640/DSP-AX640SE]

(1 kHz, 0.7% THD, 4 ohms)
- MAIN L/R ..... 135W + 135W
- CENTER, REAR CENTER ..... 135W + 135W
- REAR L/R ..... 135W + 135W

IEC Power / IECパワー [B, G, L models]

[RX-V740/RX-V740RDS/DSP-AX740]
- 1 kHz, 0.06% THD, 8 ohms ..... 105W + 105W

[RX-V640/RX-V640RDS/HTR-5660/DSP-AX640/DSP-AX640SE]
- 1 kHz, 0.06% THD, 8 ohms ..... 100W + 100W

Dynamic Power Per Channel / ダイナミックパワー (IHF)

[RX-V740/RX-V740RDS/DSP-AX740]
- U, C models (8/6/4/2 ohms) 130/160/190/235W
- A, B, G, L, R, T, K models (8/6/4/2 ohms) 120/145/185/230W
- J model (8/6/4/2 ohms) ..... –/130/160/205W

[RX-V640/RX-V640RDS/HTR-5660/DSP-AX640/DSP-AX640SE]
- U, C models (8/6/4/2 ohms) 125/155/185/230W
- A, B, G, L, R, T, K models (8/6/4/2 ohms) 115/140/180/225W
- J model (6/4/2 ohms) ..... –/125/155/200W

Dynamic Headroom / ダイナミックヘッドルーム

[RX-V740/RX-V740RDS/DSP-AX740]
- U, C models (8 ohms) ..... 1.60 dB

[RX-V640/RX-V640RDS/HTR-5660/DSP-AX640/DSP-AX640SE]
- U, C models (8 ohms) ..... 1.67 dB

Damping Factor / ダンピングファクタ
- 20 Hz to 20 kHz, SPEAKER-A, 8 ohms ..... 100 or more

Input Sensitivity / Input Impedance (入力感度/入力インピーダンス)
- PHONO (MM)(RX-V740/RX-V740RDS/DSP-AX740) ..... 2.5 mV / 47 k-ohms
- CD, etc. ..... 150 mV / 47 k-ohms
- EXT. DECODER
  - MAIN L/R, CENTER, SURROUND L/R, SUB WOOFER ..... 150 mV / 47 k-ohms

Maximum Input Signal Level / 最大許容入力
- PHONO (MM) (1 kHz, 0.1% THD) ..... 50 mV or more
- CD, etc. (1 kHz, 0.5% THD, Effect On) ..... 2.2 V or more

Output Level / Output Impedance (出力電圧/出力インピーダンス)
- REC OUT ..... 150 mV / 1.2 k-ohms
- PRE OUT ..... 2.4 V / 1.2 k-ohms
- SUB WOOFER (Stereo & MAIN SP: Small) ..... 4 V / 1.2 k-ohms
- ZONE 2 OUT ..... 150 mV / 1.5 k-ohms

Headphone Jack Rated Output / Impedance (ヘッドフォン出力/出力インピーダンス)
- CD, etc. (1 kHz, 35 mV, 8 ohms) ..... 150 mV / 100 ohms

Frequency Response / 周波数特性
- CD, etc. to MAIN L/R (10 Hz to 100 kHz) ..... +0/-3.0dB

Total Harmonic Distortion / 全高調波歪率 (20Hz to 20kHz)
- PHONO (MM) to REC OUT (1V) (RX-V740/RX-V740RDS/DSP-AX740) ..... 0.02% or less
- CD, etc. (Effect Off) to MAIN L/R SP OUT (45W, 8 ohms) ... 0.06% or less

RIAA Equalization Deviation / RIAA偏差
- PHONO (MM) ..... 0±0.5dB

Signal to Noise Ratio / 信号対雑音比 (IHF-A network)
- PHONO (MM) (Input shorted) to REC OUT (RX-V740/RX-V740RDS/DSP-AX740)
  - U, C, R, T, K models (5mV) ..... 86dB or more
  - A, B, G, L models (5mV) ..... 81dB or more
  - J model (2.5mV) ..... 80dB or more
- CD, etc. (Input shorted, EFFECT OFF) to MAIN L/R 250mV ..... 100dB or more

Residual Noise / 残留ノイズ (IHF-A network)
- MAIN L/R SP OUT ..... 150μV or less

Channel Separation / チャンネルセパレーション
- (Vol -30 dB, Effect Off)
- PHONO (Input shorted, 1 kHz/10 kHz) (RX-V740/RX-V740RDS/DSP-AX740)60 dB or more/55 dB or more
- CD, etc. (Input 5.1 k-ohms shorted, 1 kHz/10 kHz) ..... 60 dB or more/45 dB or more

Tone Control Characteristics / トーンコントロール特性
- BASS
  - Boost/Cut ..... ±10dB (50Hz)
  - Turnover Frequency 350Hz
- TREBLE
  - Boost/Cut ..... ±10dB (20kHz)
  - Turnover Frequency 3.5kHz

Filter Characteristics / フィルター特性
- MAIN, REAR L/R SP Small (H.P.F.) ..... 90Hz / 12dB oct.
- SUBWOOFER (L.P.F.) ..... 90Hz / 18dB oct.

■ Video Section / ビデオ部

Video Signal Type / ビデオ信号方式
U, C, J models ..... NTSC
A, B, G, L models ..... PAL
R, T, K models ..... NTSC or PAL
Video Signal Level / ビデオ信号
..... 1 Vp-p / 75 ohms
S-Video Signal Level / Sビデオ信号
Y ..... 1 Vp-p / 75 ohms
C ..... 0.286 Vp-p / 75 ohms
Component Signal Level / コンポーネントビデオ信号
Y ..... 1 Vp-p / 75 ohms
Cb/Cr ..... 0.7 Vp-p / 75 ohms
Maximum Input Level / 最大許容入力
..... 1.5 Vp-p
Signal to Noise Ratio / 信号対雑音比
..... 50 dB or more
Monitor Out Frequency Response / モニターアウト周波数帯域
Video Signal Level, S-Video Signal Level ... 5 Hz to 10 MHz, -3 dB
Component Video Signal Level [U, C, A, B, G, L, R, T, K models]
..... 5 Hz to 30 MHz, -3 dB
D4-Video Signal Level [J model] ..... DC to 60 MHz, -3 dB

■ FM Section / FM部 (except DSP-AX640SE)

Tuning Range
U, C models ..... 87.5 to 107.9 MHz
A, B, G, L models ..... 87.5 to 108.0 MHz
R, T, K models ..... 87.5 to 108.0 / 87.50 to 108.00 MHz
J model ..... 76.0 to 90.0 MHz
50dB Quieting Sensitivity / 50dB SN感度 (IHF)
(1kHz, 100% Mod.)
Mono ..... 2.0 µV (17.3 dBf)
Stereo ..... 25 µV (39.2 dBf)
Usable Sensitivity / 実用感度 (IHF)
Mono ..... 1.0 µV (11.2 dBf)
Selectivity / 選択度
at 400 kHz ..... 70 dB
Signal to Noise Ratio / 信号対雑音比 (IHF)
Mono / Stereo ..... 76 dB / 70 dB
Harmonic Distortion / 歪率
(1 kHz)
Mono/Stereo ..... 0.2 / 0.3 %
Stereo Separation / ステレオセパレーション
1 kHz ..... 42 dB
Frequency Response / 周波数特性
20 Hz to 15 kHz ..... +0.5 / -2 dB
Antenna Input / アンテナ入力
..... 75 ohms unbalanced

■ AM Section / AM部 (except DSP-AX640SE)

Tuning Range / 受信周波数範囲
U, C models ..... 530 to 1,710 kHz
A, B, G, L, K, J models ..... 531 to 1,611 kHz
R, T models ..... 530 to 1,710 / 531 to 1,611 kHz
Usable Sensitivity / 実用感度
..... 300 µV/m
Antenna / アンテナ入力
..... Loop Antenna

■ General / 総合

Power Supply / 電源電圧
U, C models ..... AC 120 V, 60 Hz
A model ..... AC 240 V, 50 Hz
B, G, L models ..... AC 230 V, 50 Hz
R model ..... AC 110/120/220/240 V, 50/60 Hz
T model ..... AC 220 V, 50 Hz
K model ..... AC 220 V, 60 Hz
J model ..... AC 100V, 50/60 Hz
Power Consumption / 消費電力
U, C models ..... 320 W / 420 VA
A, B, G, L, R, T, K models ..... 320 W
J model ..... 270 W
Standby Power Consumption (reference data) / 待機電力(参考値)
U, C models ..... 0.9 W
A, B, G, L models ..... 0.9 W
R, T, K models ..... 0.7 W
J model ..... 0.8 W
Maximum Power Consumption
(6ch Drive, 10% THD)
R model ..... 750 W
AC Outlets / ACアウトレット
2 switched outlets
U, C, G, L, J models ..... 100 W max. total
R, T models ..... 50 W max. total
1 switched outlet
A, B models ..... 100W max.
Dimensions / 寸法 (W x H x D)
..... 435 x 171 x 390 mm (17-1/8" x 6-3/4" x 15-3/8")
Weight / 重量
..... 13.0 kg (28 lbs. 11 oz.)
Finish / 仕上げ
RX-V740 ..... Gold color (L, R, T, K) models
Black color (U, C, A, R) models
RX-V640 ..... Gold color (L, R, T, K) models
Black color (U, C, A, R) models
RX-V740RDS ..... Black color (B, G) models
Titanium color (B, G) models
RX-V640RDS ..... Gold color (G) model
Black color (B, G) models
Titanium color (B, G) models
HTR-5660 ..... Gold color (T, K) models
Black color (U, C, A) models
DSP-AX740/DSP-AX640 ..... Gold color (J) model
DSP-AX640SE ..... Black color (B, G) models
Titanium color (B, G) models
Accessories / 付属品
Remote Control, Batteries (Manganese Dry), Indoor FM Antenna, AM Loop Antenna, PAL 75/300 Socket [B model]

* Specifications are subject to change without notice due to product improvements.

※ 参考仕様および外観は予告なく変更されることがあります。

U ..... U.S.A. model	C ..... Canadian model
A ..... Australian model	B ..... British model
G ..... European model	L ..... Singapore model
R ..... General model	T ..... Chinese model
K ..... Korean model	J ..... Japanese model

• Set Menu Table / セットメニュー

Category	Model		RX-V740/RX-V740RDS/DSP-AX740		RX-V640/RX-V640RDS/HTR-5660/DSP-AX640/DSP-AX640SE	
	No.	MAIN MENU	SUB MENU	VALUE [INITIAL]	SUB MENU	VALUE [INITIAL]
BASIC	1	SETUP	ROOM： S >M L	S/[M]/L	ROOM： S >M L	S/[M]/L
			SUBWOOFER YES	[YES]/NONE	SUBWOOFER YES	[YES]/NONE
			SPEAKERS 6spk	2/3/4/5/[6]	SPEAKERS 6spk	2/3/4/5/[6]
			>SET CANCEL	[SET]/CANCEL	>SET CANCEL	[SET]/CANCEL
			Check：Test Tone		Check：Test Tone	
			Check OK? Yes	[Yes]/No	Check OK? Yes	[Yes]/No
	2	SP LEVEL	L -----¦¦------- R	[Center] ±10step	L -----¦¦------- R	[Center] ±10step
			C -----¦¦-------	[Center] ±10step	C -----¦¦-------	[Center] ±10step
			RL -----¦¦-------	[Center] ±10step	RL -----¦¦-------	[Center] ±10step
			RC -----¦¦-------	[Center] ±10step	RC -----¦¦-------	[Center] ±10step
			RR -----¦¦-------	[Center] ±10step	RR -----¦¦-------	[Center] ±10step
			SWFR ----------¦	[0dB] -40step	SWFR ----------¦	[0dB] -40step
SOUND	1	SPEAKER SET	1A CENTER SML	LRG/[SML]/NON	1A CENTER SML	LRG/[SML]/NON
			1B MAIN LARGE	[LARGE]/SMALL	1B MAIN LARGE	[LARGE]/SMALL
			1C REAR LR SML	LRG/[SML]/NON	1C REAR LR SML	LRG/[SML]/NON
			1D REAR CT SML	LRG/[SML]/NON	1D REAR CT SML	LRG/[SML]/NON
			1E BASS BOTH	MAIN/[BOTH]	1E BASS BOTH	MAIN/[BOTH]
	2	SP DISTANCE	UNIT	meters(m)/feet(ft)	UNIT	meters(m)/feet(ft)
			MAIN L/R 3.00m	0.3 to 24m [3.00m]/0.1m step	MAIN L/R 3.00m	0.3 to 24m [3.00m]/0.1m step
			CENTER 3.00m	0.3 to 24m [3.00m]/0.1m step (Effective distance difference 1.5m)	CENTER 3.00m	0.3 to 24m [3.00m]/0.1m step (Effective distance difference 1.5m)
			REAR LR 3.00m	0.3 to 24m [3.00m]/0.1m step	REAR LR 3.00m	0.3 to 24m [3.00m]/0.1m step
			REAR CT 2.10m	0.3 to 24m [2.10m]/0.1m step (Effective distance difference 9m)	REAR CT 2.10m	0.3 to 24m [2.10m]/0.1m step (Effective distance difference 9m)
			MAIN L/R 10.0	1 to 80feet [10.0feet]/0.5feet step	MAIN L/R 10.0	1 to 80feet [10.0feet]/0.5feet step
			CENTER 10.0	1 to 80feet [10.0feet]/0.5feet step (Effective distance difference 5feet)	CENTER 10.0	1 to 80feet [10.0feet]/0.5feet step (Effective distance difference 5feet)
			REAR LR 10.0	1 to 80feet [10.0feet]/0.5feet step	REAR LR	1 to 80feet [10.0feet]/0.5feet step
			REAR CT 7.00	1 to 80feet [7.0feet]/0.5feet step (Effective distance difference 30feet)	REAR CT 7.00	1 to 80feet [7.0feet]/0.5feet step (Effective distance difference 30feet)
	3	LFE LEVEL	SP LFE 0	-20dB to [0dB]/1dB step	SP LFE 0	-20dB to [0dB]/1dB step
			HP LFE 0	-20dB to [0dB]/1dB step	HP LFE 0	-20dB to [0dB]/1dB step
	4	D. RANGE	SP D.R > MAX	MIN/STD/[MAX]	SP D.R > MAX	MIN/STD/[MAX]
			HP D.R > MAX	MIN/STD/[MAX]	HP D.R > MAX	MIN/STD/[MAX]
	5	CENTER GEQ	100Hz -¦¦- 0	-6dB to +6dB [0dB]/1dB step	100Hz -¦¦- 0	-6dB to +6dB [0dB]/1dB step
			300Hz -¦¦- 0	-6dB to +6dB [0dB]/1dB step	300Hz -¦¦- 0	-6dB to +6dB [0dB]/1dB step
			1kHz -¦¦- 0	-6dB to +6dB [0dB]/1dB step	1kHz -¦¦- 0	-6dB to +6dB [0dB]/1dB step
			3kHz -¦¦- 0	-6dB to +6dB [0dB]/1dB step	3kHz -¦¦- 0	-6dB to +6dB [0dB]/1dB step
			10kHz -¦¦- 0	-6dB to +6dB [0dB]/1dB step	10kHz -¦¦- 0	-6dB to +6dB [0dB]/1dB step
	6	HP TONE CTRL	HP BASS 0	-6dB to +3dB [0dB]/1dB step	HP BASS 0	-6dB to +3dB [0dB]/1dB step
			HP TRBL 0	-6dB to +3dB [0dB]/1dB step	HP TRBL 0	-6dB to +3dB [0dB]/1dB step
INPUT	1	I/O ASSIGN	1A [A] CV INPUT 1	[DVD]	1A [A] CV INPUT 1	[DVD]
			1A [B] CV INPUT 2	[D-TV/CBL]	1A [B] CV INPUT 2	[D-TV/CBL]
			1B (1) OPTICAL OUT 1	[MD/CD-R]	1B (1) OPTICAL OUT 1	[MD/CD-R]
			1C (2) OPTICAL IN 1	[MD/CD-R]	1C (2) OPTICAL IN 1	[MD/CD-R]
			1C (3) OPTICAL IN 2	[DVD]	1C (1) OPTICAL IN 1	[DVD]
			1C (4) OPTICAL IN 3	[D-TV/CBL]	1C (4) OPTICAL IN 3	[D-TV/CBL]
			1D (5) COAXIAL IN 1	[CD]	1D (2) COAXIAL IN 1	[CD]
	2	INPUT MODE	2 >AUTO LAST	[AUTO]/LAST	2 >AUTO LAST	[AUTO]/LAST
	3	INPUT RENAME	DVD→_ _ DVD _ _ _			
Option	1	DISPLAY SET	1 DIMMER 0	-4 to [0]/1 step	1 DIMMER 0	-4 to [0]/1 step
			OSD SHIFT	[0] ±5/1 step		
			GRAY BACK	[AUTO]/OFF		
			1 V→S CONV	[ON]/OFF (except RT models)	1 V→S CONV	[ON]/OFF (except RT models)
	2	MEMORY GUARD	2 M GUARD OFF	[OFF]/ON	2 M GUARD OFF	[OFF]/ON
	3	AUDIO MUTE	3 MUTE: MUTE	[MUTE]/-50dB/-20dB	3 MUTE: MUTE	[MUTE]/-50dB/-20dB
	4	ZONE SET	4 SP B: MAIN	[MAIN]/ZONE B	4 SP B: MAIN	[MAIN]/ZONE B
	5	REC OUT(UCA Only)		[SOURCE]/ZONE2		[SOURCE]/ZONE2
	5	DUAL MONO(J Only)		[MAIN]/SUB/ALL		[MAIN]/SUB/ALL

• The variable range of the parameter (Min/Max/Step) / パラメーターの可変範囲（最小/最大/ステップ）

Parameter name	Pro Logic	Pro Logic II Movie	Pro Logic II Music	Neo:6	2ch	DD/dts/AAC	6.1/ES	Unit
DSP LEVEL	-	-	-	-	-6/3/1	-6/3/1	-6/3/1	dB
(P.) INIT. DLY	-	-	-	-	1/99/1	1/99/1	1/99/1	ms
(P.) ROOM SIZE	-	-	-	-	0.1/2.0/0.1	0.1/2.0/0.1	0.1/2.0/0.1	-
(P.) LIVENESS	-	-	-	-	0/10/1	0/10/1	0/10/1	-
S. INIT. DLY	-	-	-	-	1/49/1	1/49/1	1/49/1	ms
S. ROOM SIZE	-	-	-	-	0.1/2.0/0.1	0.1/2.0/0.1	0.1/2.0/0.1	-
S. LIVENESS	-	-	-	-	0/10/1	0/10/1	0/10/1	-
RC. INT. DLY	-	-	-	-	-	-	1/49/1	ms
RC. ROOM SIZE	-	-	-	-	-	-	0.1/2.0/0.1	-
RC. LIVENESS	-	-	-	-	-	-	0/10/1	-
REV. TIME	-	-	-	-	1.0/5.0/0.1	1.0/5.0/0.1	1.0/5.0/0.1	s
REV. DELAY	-	-	-	-	0/250/1	0/250/1	0/250/1	ms
REV. LEVEL	-	-	-	-	0/100/1	0/100/1	0/100/1	%
PANORAMA	-	OFF	OFF/ON	-	-	-	-	-
DIMENSIONS	-	0 (STD)	-3/+3/1	-	-	-	-	-
CT WIDTH	-	0	0/7/1	-	-	-	-	-
C. IMAGE	-	-	-	0/0.5/0.1	-	-	-	-

6ch Stereo Parameter		Unit
CT. LEVEL	0/100/1	%
RL. LEVEL	0/100/1	%
RC. LEVEL	0/100/1	%
RR. LEVEL	0/100/1	%

■ INTERNAL VIEW

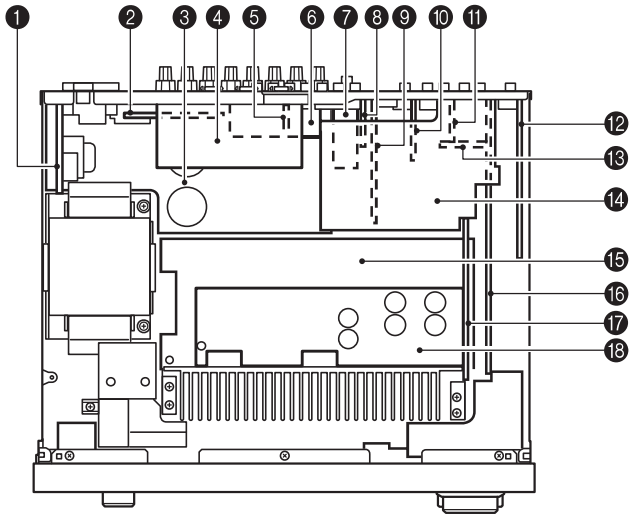

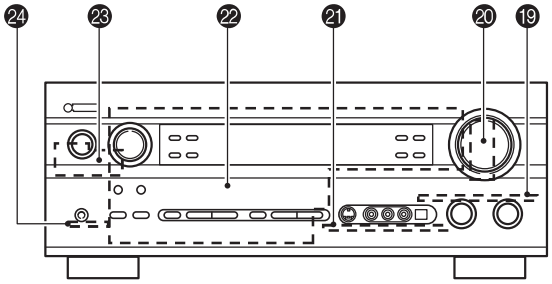

❶ POWER (2) P.C.B.
❷ POWER (3) P.C.B.
(R, T, K models only)
❸ MAIN (2) P.C.B.
❹ VIDEO P.C.B.
(J model only)
❺ FUNCTION (8) P.C.B.
(U, C, A models only)
❻ MAIN (4) P.C.B.
❼ Tuner
(except DSP-AX640SE)
❽ FUNCTION (7) P.C.B.
(U, C, A, B, G, L, R, T, K models only)
❾ FUNCTION (5) P.C.B.
❿ FUNCTION (6) P.C.B.
⓫ FUNCTION (2) P.C.B.
⓬ DSP P.C.B.
⓭ FUNCTION (3) P.C.B.
⓮ FUNCTION (4) P.C.B.
⓯ MAIN (1) P.C.B.
⓰ FUNCTION (1) P.C.B.
⓱ POWER (1) P.C.B.
⓲ MAIN (3) P.C.B.
⓳ OPERATION (6) P.C.B.
⓴ OPERATION (3) P.C.B.
㉑ OPERATION (4) P.C.B.
㉒ OPERATION (1) P.C.B.
㉓ OPERATION (2) P.C.B.
㉔ OPERATION (5) P.C.B.

■ DISASSEMBLY PROCEDURES / 分解手順

* The description below uses RX-V740RDS (G model) as a representative model.

(Remove parts in the order as numbered.)
Disconnect the power cable from the AC outlet.

1. Removal of Top Cover

a. Remove 4 screws (①) and 4 screws (②). (Fig. 1)
b. Slide the Top Cover rearward to remove it. (Fig. 1)

2. Removal of Front Panel

Remove 6 screws (③) and then remove the Front Panel. (Fig. 1)

3. Removal of Sub Chassis

a. Remove 2 push rivets (④) and then remove the Side Plates. (Fig. 1)
b. Remove 2 screws (⑤) and then remove the Sub Chassis. (Fig. 2)
c. Loosen the harness fixture fixing the cable.
d. Remove CB305, 306, 572, 604 and 605. (Fig. 2)

※ 本項目では、代表としてRX-V740RDS (G model)について記述します。

(番号順に部品を取り外してください。)
AC電源コンセントから、電源コードを抜いてください。

1. トップカバーの外し方

a. ①のネジ4本、②のネジ4本を外します。(Fig. 1)
b. トップカバーを後方へスライドさせ、取り外します。(Fig. 1)

2. フロントパネルの外し方

③のネジ6本を外し、フロントパネルを取り外します。(Fig. 1)

3. サブシャーシの外し方

a. ④のプッシュリベット2本を外し、サイドプレートを取り外します。(Fig. 1)
b. ⑤のネジ2本を外し、サブシャーシを取り外します。(Fig. 2)
c. ケーブルを固定している束線止めをゆるめます。
d. CB305、306、572、604、605を外します。(Fig. 2)

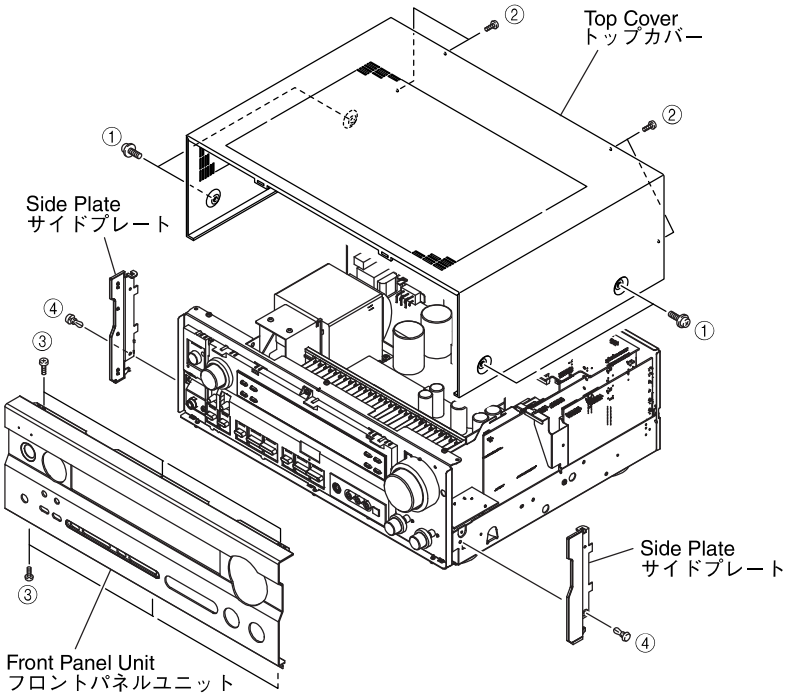

Fig. 1

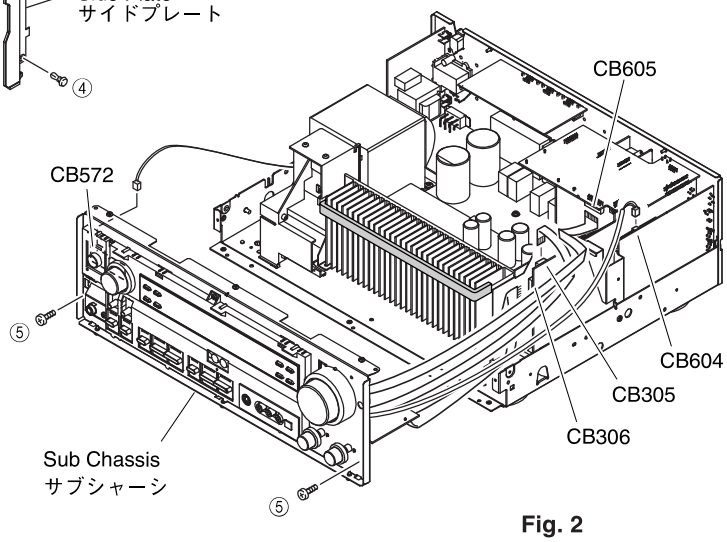

Fig. 2

4. Removal of DSP P.C.B.

a. Remove 1 screw (⑥). (Fig. 3)
b. Remove 6 screws (⑦). (Fig. 4)
c. Remove CB602 and CB603. (Fig. 3)
d. Remove the DSP P.C.B. with the Support/DSP. (Fig. 3)

4. DSP P.C.B.の外し方

a. ⑥のネジ1本を外します。(Fig. 3)
b. ⑦のネジ6本を外します。(Fig. 4)
c. CB602、CB603を外します。(Fig. 3)
d. DSP P.C.B.をサポート/DSPと共に取り外します。(Fig. 3)

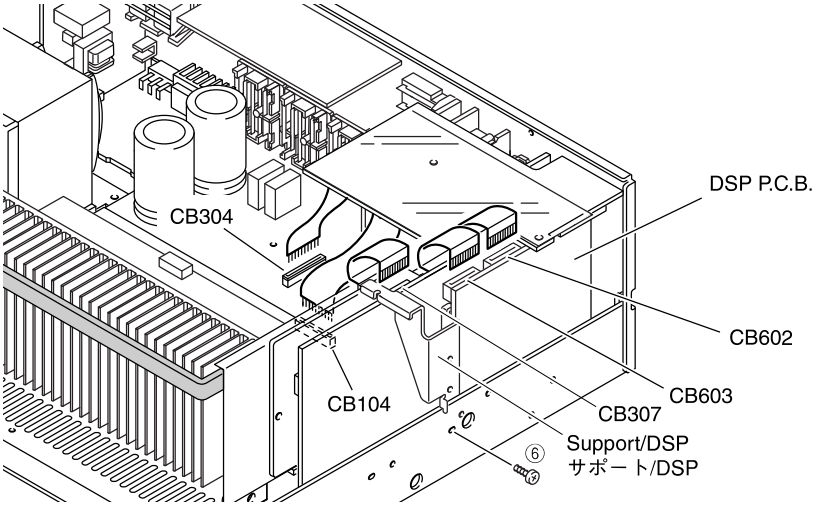

Fig. 3

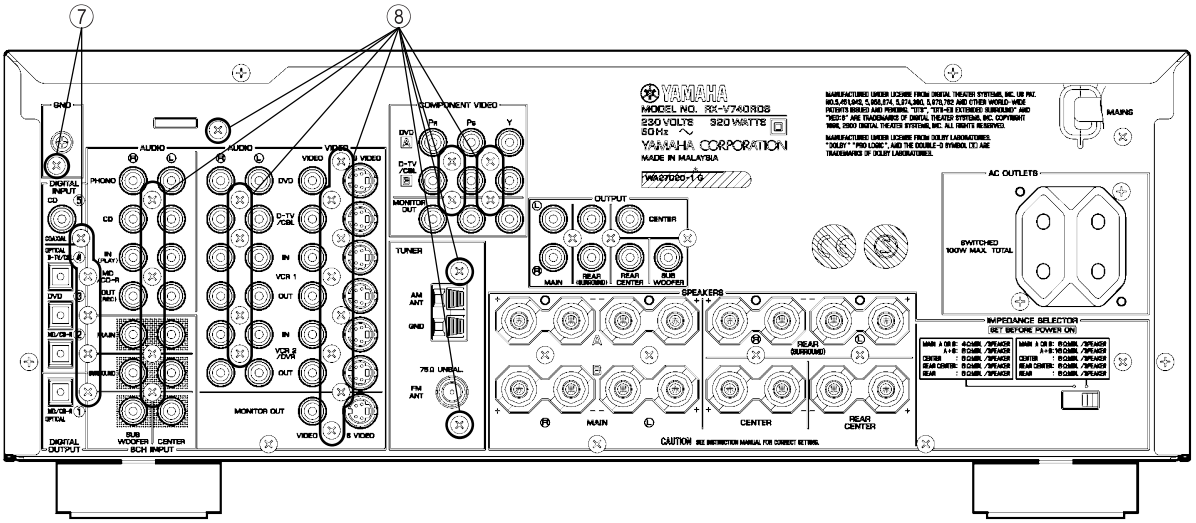

Fig. 4

5. Removal of FUNCTION (1) ~ (7) P.C.B.s and Tuner

a. Remove CB104, CB304 and CB307. (Fig. 3)
b. Remove 23 screws (⑧). (Fig. 3)
c. Remove FUNCTION (1) ~ (7) P.C.B.s. and the Tuner. (Fig. 5)

When checking the P.C.B.:

- Reconnect all cables (connectors) that have been disconnected.
  Be sure to use the extension cable for servicing for the following section.
  POWER (1) P.C.B. CB601 – FUNCTION (1) P.C.B. CB307: MF117200 (17P 200mm)
- When connecting the flat cable, use care for the polarity.
- The P.C.B. removed from the rear panel does not work because its grounding is loose. Be sure to connect the ground of each P.C.B. to the chassis or GND with a jumper wire or the like.

5. FUNCTION (1)～(6)、TUNERの外し方

a. CB104、CB304、CB307を外します。(Fig. 3)
b. ⑧のネジ23本を外します。(Fig. 3)
c. FUNCTION (1)～(6)、TUNERを取り外します。(Fig. 5)

P.C.B.チェックをする場合には

- 外したケーブル(コネクター)をすべて接続してください。
  ただし次の区間は、サービス用延長ケーブルを使用してください。
  POWER (1) P.C.B. CB601 – FUNCTION (1) P.C.B. CB307: MF117200 (17P 200mm)
- フラットケーブルを接続する際、極性に注意してください。
- リアパネルから外したP.C.B.はアースが浮いて動作しませんので、各P.C.B.のアースをリード線等でシャーシまたはGNDに接続してください。

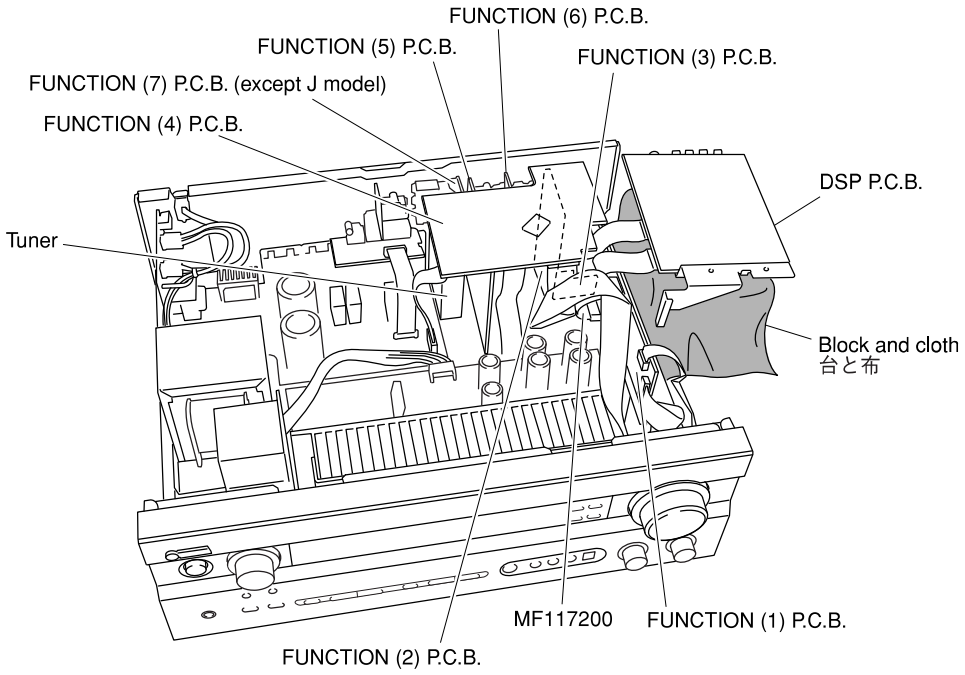

Fig. 5

6. Removal of MAIN (1), MAIN (3) and POWER (1) P.C.B.s

a. Remove CB307. (Fig. 6)
b. Remove 2 screws (⑨) and 4 screws (⑩). (Fig. 6)
c. Loosen the harness fixture fixing the cable.
d. Remove MAIN (1), (3) and POWER (1) P.C.B.s.. (Fig. 6)

6. MAIN（1）、MAIN（3）、POWER（1）P.C.B.の外し方

a. CB307を外します。（Fig. 6）
b. ⑨のネジ2本、⑩のネジ4本を外します。（Fig. 6）
c. ケーブルを固定している束線止めをゆるめます。
d. MAIN（1）、MAIN（3）、POWER（1）P.C.B.を取り外します。（Fig. 6）

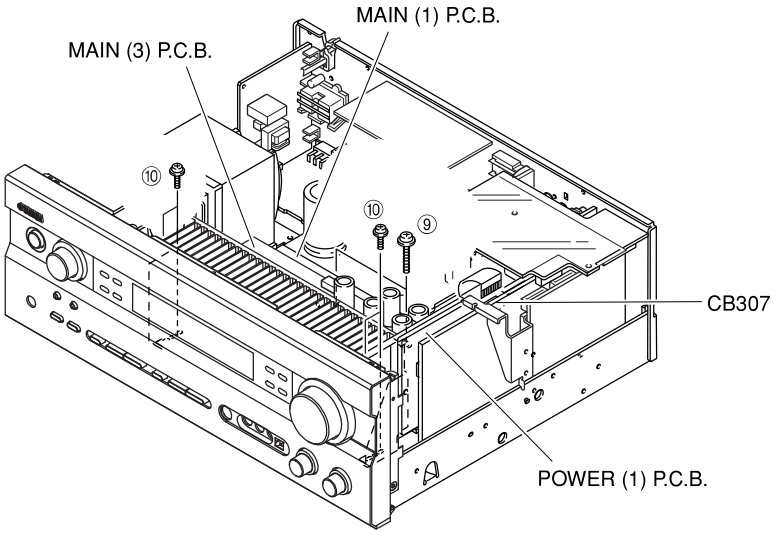

Fig. 6

When checking the P.C.B.:

- Reconnect all cables (connectors) that have been disconnected.
  Be sure to use the extension cable for servicing for the following section.
  POWER (1) P.C.B. CB601 – FUNCTION (1) P.C.B. CB307: MF117200 (17P 200mm)
- When connecting the flat cable, use care for the polarity.
- The P.C.B. removed from the rear panel does not work because its grounding is loose. Be sure to connect the ground of each P.C.B. to the chassis or GND with a jumper wire or the like.

P.C.B.チェックをする場合には

- 外したケーブル（コネクター）をすべて接続してください。
  ただし次の区間は、サービス用延長ケーブルを使用してください。
  POWER (1) P.C.B. CB601 – FUNCTION (1) P.C.B. CB307: MF117200 (17P 200mm)
- フラットケーブルを接続する際、極性に注意してください。
- リアパネルから外したP.C.B.はアースが浮いて動作しませんので、各P.C.B.のアースをリード線等でシャーシまたはGNDに接続してください。

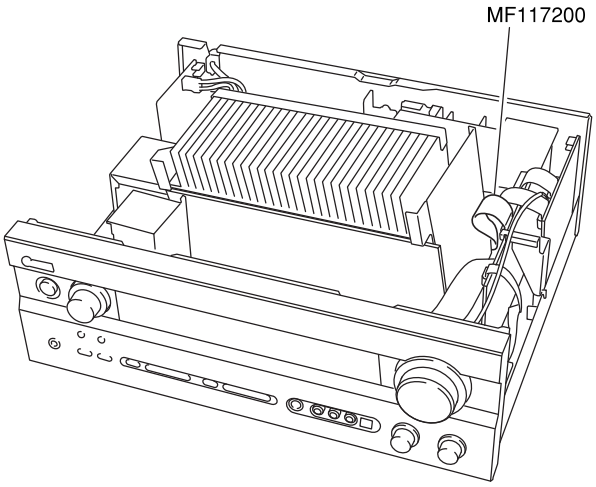

Fig. 7

■ SELF DIAGNOSIS FUNCTION (DIAG)／自己診断機能（ダイアグ）

There are 15 DIAG menu items, each of which has sub-menu items.
Listed in the table below are menu items and sub-menu items.
Note that not all menu items listed will apply to the models covered in this service manual.

本機には、検査、測定、不良個所の発見を目的にした自己診断機能（ダイアグ）があります。
ダイアグメニューは15個あり、そのそれぞれにサブメニューがあります。（ダイアグのメニュー操作は本体で行います。） 下表はメニュー一覧です。

No	DIAG menu		sub-menu
1	DSP THROUGH	1.ANALOG BYPAS	1. ANALOG BYPASS
			2. YSS 0dB
			3. YSS Front 0dB
			4. YSS FULL BIT
			5. YSS FULL BIT F
2	RAM THROUGH	2.RAM 0dB	RAM 0dB
3	PRO LOGIC / NEO6	3.PRO LOGIC I	1. PRO LOGIC I
			2. PRO LOGIC II
			3. Neo:6
4	SPEAKERS SET	4.MAIN:SML 0dB	1. MAIN: SMALL 0dB
			2. CENTER: NONE
			3. LFE/BASS: MAIN
			4. Front Mix: 5ch
			5. Rear Center power
			6. Tone Control Flat (Not applied to these models / このモデルには適用されません。)
			7. Tone Control +10dB (Not applied to these models / このモデルには適用されません。)
			8. Tone Control -10dB (Not applied to these models / このモデルには適用されません。)
5	MARGIN CHECK	5.MAIN 12dB	1. MAIN 12 dB margin
			2. MAIN 15 dB margin
6	OTHER INPUT	6.EXTERNAL DEC	EXTERNAL DECODER
7	DISPLAY CHECK	7. VFD CHECK	1. VFD CHECK (Initial display / 初期表示)
			2. VFD DISP OFF (All segments OFF / 全セグメント消灯)
			3. VFD DISP ALL (All segments ON 100% / 全セグメント点灯100%)
			4. VFD DIMMER (All segments ON 50% / 全セグメント点灯50%)
			5. CHECKED PATTERN (ON in lattice / 格子状点灯)
8	MANUAL TEST	8. TEST ALL	1. TEST ALL
			2. TEST MAIN L
			3. TEST CENTER
			4. TEST MAIN R
			5. TEST REAR R
			6. TEST REAR CENTER
			7. TEST REAR L
			8. TEST LFE
9	FACTORY PRESET	9. PRESET INHI	1. PRESET INHIBITED (memory initialization inhibited / メモリーの初期化禁止)
			2. PRESET RESERVED (memory initialized / メモリーの初期化)
10	AD DATA CHECK /FAN TEST	DC:98% PS: 38%	1. DC/PS (protection)
			2. THM/Fan
			3. REC-OUT (Not used in this model.)
			4. IMP SW/POWER LIMIT
			5. K0/K1 (panel key)
			6. FAN DRIVE TEST: HIGH
			7. FAN DRIVE TEST: MID
			8. FAN DRIVE TEST: LOW

No	DIAG menu	sub-menu	
11	IF STATUS IS1:440308C000	1. INSIDE STATUS 1	(5 Byte)
		2. INSIDE STATUS 2	(3 Byte)
		3. CHANNEL STATUS 1	(5 Byte)
		4. CHANNEL STATUS 2	(5 Byte)
		5. CHANNEL STATUS 3	(5 Byte)
		6. CHANNEL STATUS 4	(5 Byte)
		7. CHANNEL STATUS 5	(4 Byte)
		8. BSI (YSS) 1	(5 Byte)
		9. BSI (YSS) 2	(5 Byte)
		10. BSI (YSS) 3	(5 Byte)
		11. BSI (YSS) 4	(4 Byte)
		12. BSI (CS) 1	(5 Byte)
		13. BSI (CS) 2	(5 Byte)
		14. BSI (CS) 3	(5 Byte)
		15. BSI (CS) 4	(5 Byte)
		16. BSI (CS) 5	(1 Byte)
		17. YSS938-1	(5 Byte)
		18. YSS938-2	(5 Byte)
		19. YSS938-3	(4 Byte)
		20. SECOND DECODER	(4 Byte)
		21. Mute Trigger	(5 Byte)
12	DSP RAM CHECK YSS BUS:NoEr	1. YSS938 BUS CHECK	
		2. PLD/SRAM BUS CHECK	
13	SD DL CODE RDV:XXXXXXXX	1. ROM DATA Version	
		2. TOC Area 0	
		3. TOC Area 1	
		4. TOC Area 2	
		5. TOC Area 3	
		6. TOC Area 4	
		7. TOC Area 5	
		8. Sum check Area 0	
		9. Sum check Area 1	
		10. Sum check Area 2	
		11. Sum check Area 3	
		12. Sum check Area 4	
		13. Sum check Area 5	
14	SOFT SWITCH 14.SW :PCB	1. SW MODE	
		2. MODEL SETTING	
		3. TUNER DESTINATION	
		4. TUNER	
		5. RDS	
		6. ZONE2	
		7. VIDEO FORMAT	
15	ROM VERSION/CHECK SUM/ PORT VER. XXXXX	1. VERSION	
		2. CHECK SUM ALL/PROGRAM	
		3. PORT	
		4. AAC PORT	

• Starting DIAG

Press the “STANDBY/ON” key while simultaneously pressing those two keys of the main unit as indicated in the figure below.

● ダイアグの起動

本体の下図に示すキーを同時に押しながら“STANDBY/ON”キーを押すと、ダイアグが起動します。

Keys of main unit / 本体キー

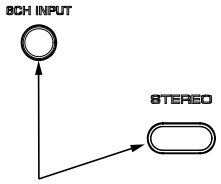

Turn on the power while pressing these keys.
これらのキーを同時に押しながら、パワーオンする。

• Starting DIAG in the protection cancel mode

If the protection function works and causes hindrance to trouble diagnosis, cancel the protection function as described below, and it will be possible to enter the DIAG mode. (The protection functions other than the excess current detect function will be disabled.)

Press the “STANDBY/ON” key while simultaneously pressing those two keys indicated in the figure above. At this time, keep pressing those two keys for 3 seconds or longer.

In this mode, the “SLEEP” segment of the FL display of the main unit flashes to indicate that the mode is DIAG mode with the protection functions disabled.

CAUTION!
Using this product with the protection function disabled may cause damage to itself. Use special care for this point when using this mode.

● プロテクション解除モードでの起動

プロテクションが動作することにより、故障箇所の診断に支障をきたすような場合は、次の方法によりプロテクションを解除した状態でダイアグモードに入ることができます。（過電流検出以外のプロテクション動作を解除する）

上図のキーを同時に押しながら“STANDBY/ON”キーを押します。このとき、上図のキーを3秒以上押し続けてください。
このモードでは本体FLの“SLEEP”セグメントが点滅し、プロテクションを解除した状態でのダイアグモードであることを知らせます。

注意！
プロテクションを解除した状態でのダイアグモードは、危険な状態でもプロテクションが作動しないため、動作させると、機器を破壊することがあります。このモードを使用する場合は十分注意してください。

• Canceling DIAG

[1] Before canceling DIAG, execute setting for PRESET of DIAG menu No.9 (Memory initialization inhibited or Memory initialized).
* In order to keep the user memory stored, be sure to select PRESET INHIBITED (Memory initialization inhibited).

[2] Turn off the power by pressing the “STANDBY/ON” key of the main unit.

● ダイアグの解除

① ダイアグを解除する前に、ダイアグメニューNo.9のFACTORY PRESET（メモリーの初期化禁止/またはメモリーの初期化）の設定をします。
※ ユーザーメモリーを保持したい場合は、必PRESET INHIBITED（メモリー初期化禁止）を選択してください。

② 本体の“STANDBY/ON”キーを押し、パワーオフにします。

• Display provided when DIAG started

RX-V740/RX-V740RDS/DSP-AX740: When the monitor is connected, DIAGNOSTIC MENU appears on its screen as shown in the figure. (It remains on display until DIAG is cancelled.)

● ダイアグ起動時の表示

RX-V740/RX-V740RDS/DSP-AX740: モニターを接続してある場合は、モニターの画面に図のようにダイアグメニューの一覧が表示されます。(ダイアグを解除するまで、この表示が保持されます)

```
      DIAGNOSTIC MENU
 1.DSP THR      9.PRESET
 2.RAM THR      10.AD/FAN
 3.PRO LOGIC    11.STATUS
 4.SP SET       12.DSP RAM
 5.HP TEST      13.SD DL COD
 6.EXT DEC      14.SOFT SW
 7.VFD CHECK    15.VER/SUM/P
 8.MAN'L TEST
```

The FL display of the main unit displays the protection function history data and the version (1 alphabet) and the DIAG menu [sub-menu (ANALOG BYPASS) of DIAG menu No.1 DSP THROUGH] a few seconds later.

本体のFLディスプレイにプロテクション履歴情報とバージョン(英1文字)が表示され、数秒後にダイアグメニュー(No.1 DSP THROUGHのサブメニューANALOG BYPASS)になります。

When there is no history of protection function:

プロテクション履歴がない場合:

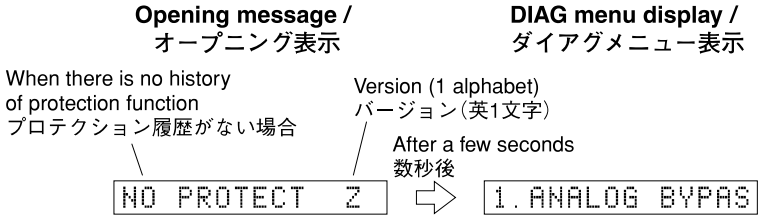

When there is a history of protection function:

プロテクション履歴がある場合:

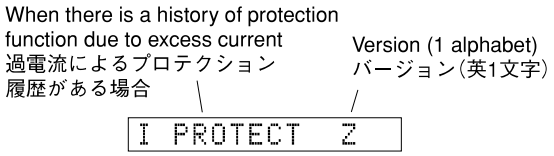

Cause: An excessive current flowed through the power amplifier.
Supplementary information: As current of the power transistor is detected, the abnormal channel can be identified by checking the current detect transistor.

Turning on the power without correcting the abnormality will cause the protection function to work immediately and the power supply will instantly be shut off.

原因：パワーアンプに過電流が流れた。
補足：パワートランジスタの電流を検出していますので、電流検出トランジスタをチェックすれば異常チャンネルが特定できます。
異常状態のままパワーオンすると、瞬時にプロテクションがかかり、すぐに電源が切れます。

Note)
- Applying the power to a unit without correcting the abnormality can be dangerous and cause additional circuit damage.
- The output transistors in each amplifier channel should be checked for damage before applying any power.
- Amplifier current should be monitored by measuring across the emitter resistors for each channel.

When there is a history of protection function due to an abnormal voltage in the power supply section
電源部の電圧異常によるプロテクション履歴がある場合

Version (1 alphabet)
バージョン(英1文字)

PS PRT:000 Z

Voltage display in %
電圧の%表示

Cause: The voltage in the power supply section is abnormal.
Supplementary information: The abnormal voltage is displayed in % based on 5V as 100%.

Turning on the power without correcting the abnormality will cause the protection function to work 1 second later and the power supply will be shut off.

原因：電源部の電圧が異常。
補足：異常時の電圧の状態を、5Vを100%とした値で%表示します。
異常状態のままパワーオンすると、1秒後にプロテクションがかかり、電源が切れます。

When there is a history of protection function due to abnormal DC output
DC出力異常によるプロテクション履歴がある場合

Version (1 alphabet)
バージョン(英1文字)

DC PRT: Z

Cause: DC output of the power amplifier is abnormal.

Turning on the power without correcting the abnormality will cause the protection function to work 3 seconds later and the power supply will be shut off.

原因：パワーアンプのDC出力が異常。
異常状態のままパワーオンすると、3秒後にプロテクションがかかり、電源が切れます。

When there is a history of protection function due to excessive heat sink temperature
放熱器の異常温度によるプロテクション履歴がある場合

Version (1 alphabet)
バージョン(英1文字)

TMP PRT:000 Z

Voltage display in %
電圧の%表示

Cause: The temperature of the heat sink is excessive.
Supplementary information: The abnormal voltage is displayed in % based on 5V as 500%.

Turning on the power without correcting the abnormality will cause the protection function to work 1 second later and the power supply will be shut off.

原因：放熱器の温度が異常。
補足：異常時の電圧の状態を、5Vを500%とした値で%表示します。
異常状態のままパワーオンすると、1秒後にプロテクションがかかり、電源が切れます。

* Additional causes of protection can be due to loose connections, associated components, CPU, etc.
* For the protection voltage value, refer to DIAG menu No.10 described later.

※ 前記の異常原因の他に、コネクターのはずれやCPU周辺などに原因がある場合があります。
※ プロテクションの電圧値に関しては、後述のダイアグメニューNo.10を参照してください。

• History of protection function
When the protection function has worked, its history is stored in memory with a backup. Even if no abnormality is noted while servicing the unit, an abnormality which has occurred previously can be defined as long as the backup data has been stored.
The history of the protection function is cleared when DIAG is cancelled by selecting PRESET RESERVED (Memory initialized) of DIAG menu No.9 or when the backup data is erased.

● プロテクションの履歴
プロテクションが働いた場合、履歴をバックアップして記憶しています。サービスのときに異常が認められなくても、バックアップが残っていれば、お客様のところで起きた異常を区別できます。
プロテクションの履歴は、ダイアグメニューNo.9でPRESET RESERVED(メモリーの初期化)を選んでダイアグを解除した場合や、バックアップが消えたときにはクリアされます。

• Display during menu operation

During the DIAG operation, the function at work is indicated on the FL indicator. The contents displayed during the function operation are described in the later section on details of functions.

● メニュー動作中の表示

ダイアグ中、本体のFLディスプレイに動作中の機能が表示されます。機能動作中の表示内容については、後述の機能詳細で記述します。

• Operation procedure of DIAG menu and SUB-MENU

There are 15 MENU items, each of which has some SUB-MENU items.

DIAG menu selection

Main unit: Select the menu using ▷ (Forward) and ◁ (Reverse) keys of PRESET/TUNING.

SUB-MENU selection

Main unit: Select the sub-menu using ▷ (Forward) and ◁ (Reverse) keys of PROGRAM.

● ダイアグメニューとサブメニューの操作

ダイアグにはNo.1～15のメニューがあり、そのそれぞれにサブメニューがあります。

ダイアグメニューの選択

本体キーでの操作： PRESET/TUNING ▷（順送り）, ◁（逆送り）キーで選択します。

サブメニューの選択

本体キーでの操作： PROGRAM ▷（順送り）, ◁（逆送り）キーで選択します。

Keys of main unit / 本体キー

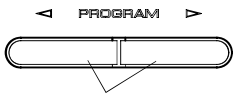

SUB-MENU selection
サブメニューの選択

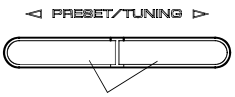

DIAG menu selection
ダイアグメニューの選択

• Functions in DIAG mode

In addition to the DIAG menu items, functions as listed below are available.

- Input selection, 6CH input
- Center/Rear/Rear Center/Sub-woofer level adjustment
- Muting
- Power on/off
- Master volume

* Functions related to the tuner and the set menu are not available.

* It is possible to confirm Menu No.11 IF STATUS while keeping the signal process (operation status) of each DIAG menu by using the input mode key of the main unit.

● ダイアグ中の機能

ダイアグメニューの他に、以下の機能が動作します。

- インプット切り換え、6CHインプット
- センター、リア、リアセンター、サブウーファーレベル調整
- ミューティング
- パワーオン/オフ
- マスターボリューム

※ チューナー関連、セットメニュー関連は機能しません。

※ 本体のINPUT MODEキーにより、各ダイアグメニューの信号処理（動作状態）を維持したままメニューNo.11 “IF STATUS”の確認ができます。

• Initial settings used to start DIAG

The following initial settings are used when starting DIAG. When DIAG is canceled, these settings are restored to those before starting DIAG.

- Master volume: -40dB
- Input: DVD (6CH INPUT OFF)
- Effect level: 0dB
- Audio mute: OFF
- Speaker setting: LARGE / BASS OUT = BOTH
- DIAG menu: DSP THROUGH (1. ANALOG BYPASS)

● ダイアグ開始時の初期設定

ダイアグ開始時に以下のような設定になります。ダイアグ解除時にはダイアグ開始前の状態に戻ります。

- マスターボリューム：-40dB
- インプット：DVD（6CH INPUT オフ）
- エフェクトレベル：0dB
- オーディオミュート：オフ
- スピーカー設定：LARGE / BASS OUT = BOTH
- ダイアグメニュー：DSP THROUGH (1. ANALOG BYPASS)

• Details of DIAG menu

With full-bit output specified in some modes, it is possible to execute 0dBFS output without head margin in each channel.

1. DSP THROUGH

Main DSP of YSS938 is selected for MAIN L/R output.

ANALOG BYPASS

- The signal for L/R is output as it is without passing through the DSP section.

● ダイアグメニュー詳細

一部のモードでフルビット指定することで、各チャンネルのヘッドマージンを廃して0dBFS出力することが可能です。

1. DSP THROUGH

MAIN L/R出力にはYSS938のMain DSPが選択されます。

ANALOG BYPASS

・L/Rは、DSP部を通らずにそのまま出力されます。

1.ANALOG BYPAS

Reference data
INPUT: DVD ANALOG
SWFR: 50Hz, Others: 1kHz

Input level	Volume	SPEAKER OUTPUT (1kHz)				SUBWOOFER OUTPUT (50Hz)
		MAIN L/R	CENTER	REAR CENTER	RL/RR	
Both ch, -20 dBm	-10 dB	+15.9 dBm	- ∞	- ∞	- ∞	- ∞

YSS 0dB

- The signal is output including the head margin.
  Head margin:
  Main L/R: 0dBFS, Center: -6dBFS,
  Rear Center: -6dBFS, RL/RR: -12dBFS,
  SWFR: Add L/R signal at -20dBFS.

YSS 0dB

・ヘッドマージンを含んで出力されます。
ヘッドマージン：
Main L/R: 0dBFS、Center: -6dBFS、
Rear Center: -6dBFS、RL/RR: -12dBFS、
SWFR: L/Rを-20dBFSにて加算

1.YSS 0dB

Reference data
INPUT: DVD ANALOG
SWFR: 50Hz, Others: 1kHz

Input level	Volume	SPEAKER OUTPUT (1kHz)				SUBWOOFER OUTPUT (50Hz)
		MAIN L/R	CENTER	REAR CENTER	RL/RR	
Both ch, -20 dBm	-10 dB	+15.5 dBm	+14.4 dBm	+14.9 dBm	+14.9 dBm	+1.8 dBm

YSS Front 0dB

- The front CH signal including the head margin is output at the main CH.
  Head margin:
  Main L/R: 0dBFS, Center: -6dBFS,
  RL/RR: -12dBFS, SWFR: Add L/R signal at -20dBFS.

YSS Front 0dB

・ヘッドマージンを含んで、フロントCHがメインCHに出力されます。
ヘッドマージン：
Main L/R: 0dBFS、Center: -6dBFS、
Rear Center: -6dBFS、RL/RR: -12dBFS、
SWFR: L/Rを-20dBFSにて加算

1.YSS Front0dB

Reference data
INPUT: DVD ANALOG
SWFR: 50Hz, Others: 1kHz

Input level	Volume	SPEAKER OUTPUT (1kHz)				SUBWOOFER OUTPUT (50Hz)
		MAIN L/R	CENTER	REAR CENTER	RL/RR	
Both ch, -20 dBm	-10 dB	+15.2 dBm	- ∞	- ∞	- ∞	- ∞

YSS FULL BIT

- The signal is output in digital full bit without including the head margin. The SWFR signal is output but not in digital full bit.

YSS FULL BIT

- ヘッドマージンを含まず、デジタルフルビットで出力されます。SWFRは出力されますが、デジタルフルビットではありません。

1.YSS FULL BIT

Reference data
INPUT: DVD ANALOG
SWFR: 50Hz, Others: 1kHz

Input level	Volume	SPEAKER OUTPUT (1kHz)				SUBWOOFER OUTPUT (50Hz)
		MAIN L/R	CENTER	REAR CENTER	RL/RR	
Both ch, -20 dBm	-10 dB	+15.5 dBm	+14.4 dBm	+14.9 dBm	+14.9 dBm	+1.8 dBm

YSS FULL BIT F

- The front CH signal is output in digital full bit at the main CH.

YSS FULL BIT F

- フロントCHがメインCHに、デジタルフルビットで出力されます

1.FULL BIT F

Reference data
INPUT: DVD ANALOG
SWFR: 50Hz, Others: 1kHz

Input level	Volume	SPEAKER OUTPUT (1kHz)				SUBWOOFER OUTPUT (50Hz)
		MAIN L/R	CENTER	REAR CENTER	RL/RR	
Both ch, -20 dBm	-10 dB	+15.2 dBm	- ∞	- ∞	- ∞	- ∞

DSP THROUGH ~
YSS (Analog)

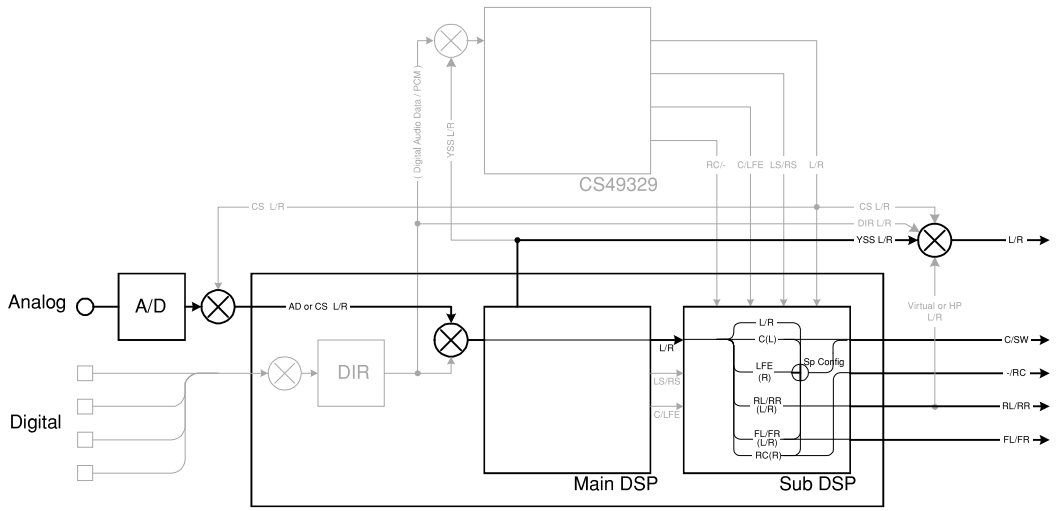

(Shaded items not used in this example)

2. RAM THROUGH

This function is for YSS938 only.
Only the CT signal is output through the Sub DSP – DRAM.

RAM 0dB

2. RAM THROUGH

YSS938のみの動作です。
CTのみがSub DSP ― DRAM経由で出力されます。

RAM 0dB

2.RAM 0dB

Reference data
INPUT: DVD ANALOG
SWFR: 50Hz, Others: 1kHz

Input level	Volume	SPEAKER OUTPUT (1kHz)				SUBWOOFER OUTPUT (50Hz)
		MAIN L/R	CENTER	REAR CENTER	RL/RR	
Both ch, -20 dBm	-10 dB	- ∞	+8.4 dBm	- ∞	- ∞	- ∞

RAM THROUGH ~
(Auto)

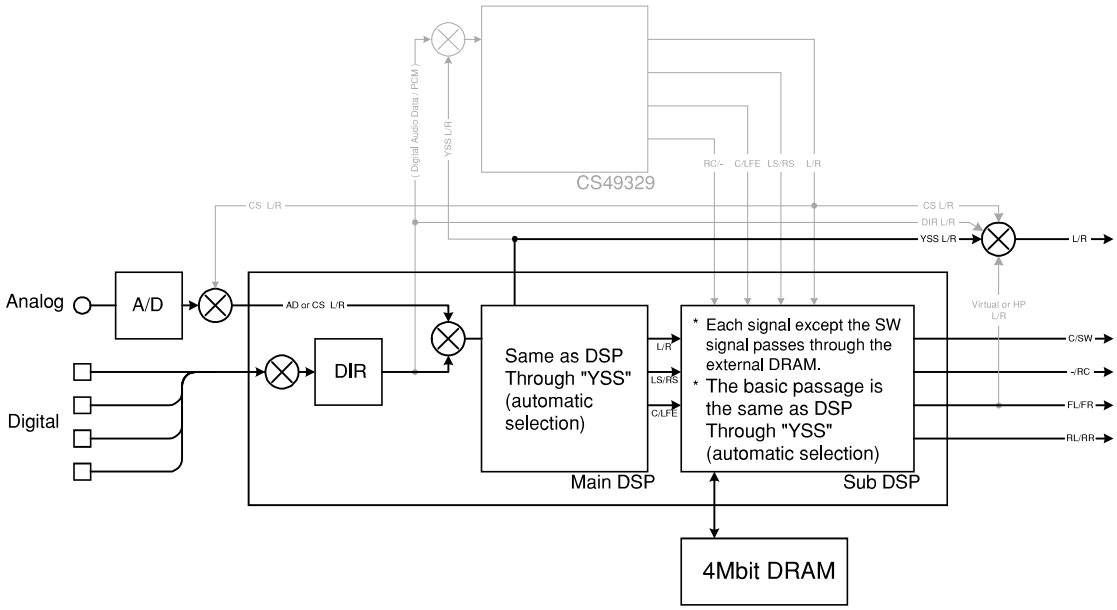

(Shaded items not used in this example)

3. PRO LOGIC

PRO LOGIC I

3.PRO LOGIC I

Reference data
INPUT: DVD ANALOG
SWFR: 50Hz, Others: 1kHz

Input level	Volume	SPEAKER OUTPUT (1kHz)				SUBWOOFER OUTPUT (50Hz)
		MAIN L/R	CENTER	REAR CENTER	RL/RR	
Each ch, -20 dBm	-10 dB	+15.5 dBm	- ∞	- ∞	- ∞	-8.0 dBm
Both ch, -20 dBm	-10 dB	- ∞	+17.5 dBm	- ∞	- ∞	- ∞

PRO LOGIC II

3.PRO LOGIC II

Reference data
INPUT: DVD ANALOG
SWFR: 50Hz, Others: 1kHz

Input level	Volume	SPEAKER OUTPUT (1kHz)				SUBWOOFER OUTPUT (50Hz)
		MAIN L/R	CENTER	REAR CENTER	RL/RR	
Each ch, -20 dBm	-10 dB	+15.5 dBm	- ∞	- ∞	- ∞	-8.0 dBm
Both ch, -20 dBm	-10 dB	- ∞	+17.5 dBm	- ∞	- ∞	- ∞

The L/C/R/RL/RR signals undergo the Pro-Logic processing and C/RL/RR signals are output through Sub DSP-DRAM. Main DSP is selected for MAIN L/R output. Using the sub-menu, it is possible to select PRO LOGIC I, II (Movie). The Auto Input Balance function is always off. When the Dolby Digital Multi input is used, the function is the same as in the Dolby Digital Normal mode.
The LFE signal is not output when decoding in the PRO LOGIC I, II mode.

L/C/R/RL/RRはYSS938によりプロロジック処理され、C/RL/RRはSub DSP-DRAM経由で出力されます。MAIN L/R出力にはMain DSPが選択されます。
サブメニューでPRO LOGIC I、II(Movie)を選択可能です。常時Auto Input Balance offです。

AAC入力時はCS49329でデコード後、L/Rはプロロジック処理されます。(J modelのみ)

Dolby Digital Multi入力時は、通常のDolby Digital Normalと同じ動作をします。
PRO LOGIC I、IIデコード時は、LFEは出力されません。

Dolby Pro Logic (Auto)

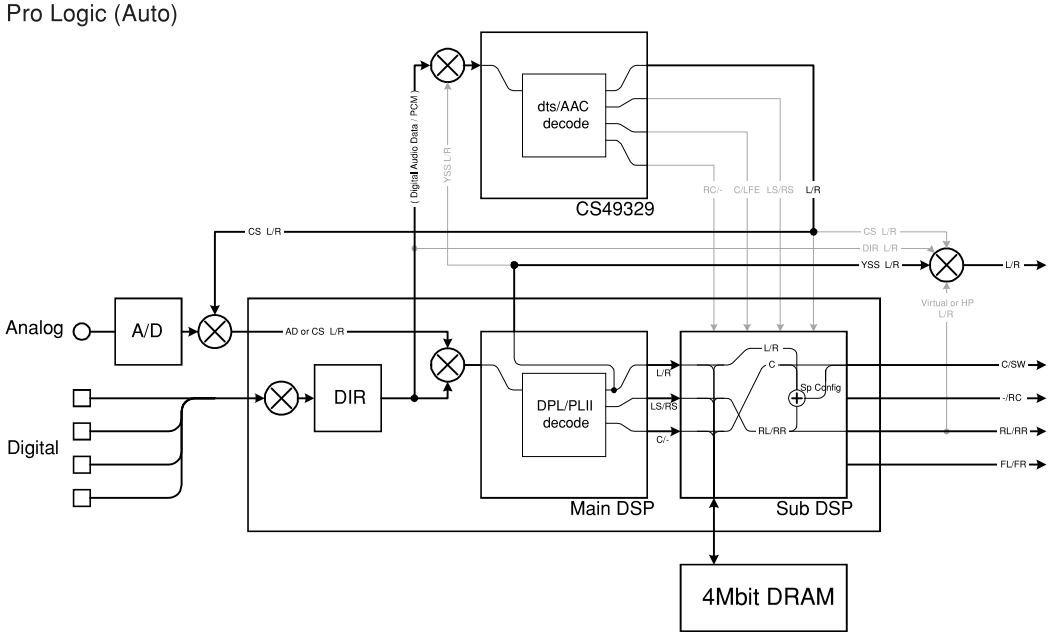

(Shaded items not used in this example)

Neo:6 **Neo:6**

3. Neo:6

Reference data
INPUT: DVD ANALOG
SWFR: 50Hz, Others: 1kHz

Input level	Volume	SPEAKER OUTPUT (1kHz)				SUBWOOFER OUTPUT (50Hz)
		MAIN L/R	CENTER	REAR CENTER	RL/RR	
Each ch, -20 dBm	-10 dB	+15.5 dBm	- ∞	- ∞	- ∞	-8.0 dBm
Both ch, -20 dBm	-10 dB	- ∞	+17.5 dBm	- ∞	- ∞	- ∞

L/C/R/RL/RC/RR signals are NEO:6 processed by CS49329 and C/RL/RC/RR signals are output through Sub DSP-DRAM. CS49329 is selected for the MAIN L/R output. The NEO:6 mode is fixed to Cinema 6ch.
When DD/dts input is used, the signal is decoded by YSS-938 and then L/R signal is NEO:6 processed by CS49329. When AAC input is used, the signal is muted. When NEO:6 decoding is used, the LFE signal is not output.

L/C/R/RL/RC/RRはCS49329によりNEO:6処理され、C/RL/RC/RRはSub DSP-DRAM経由で出力されます。MAIN L/R出力にはCS49329が選択されます。NEO:6のモードはCinema 6ch固定です。
DD/dts入力時はYSS-938でデコード後、L/RをCS49329でNEO:6処理。AAC入力時はミュートされます。
NEO:6デコード時は、LFEは出力されません。

Neo:6 (Auto)

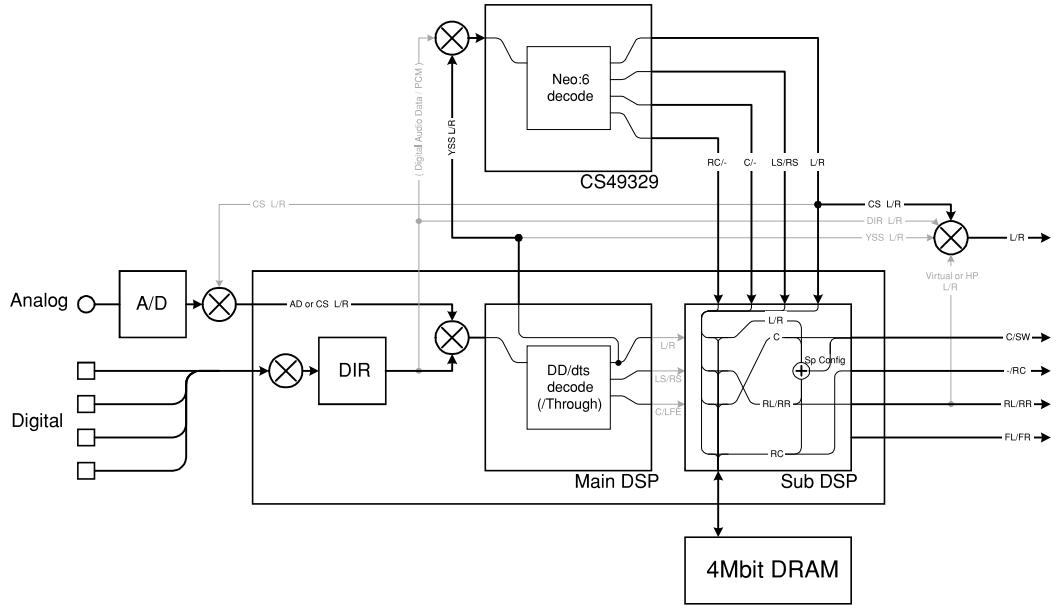

(Shaded items not used in this example)

4. SPEAKERS SET

The input signal is automatically identified and switched in the priority order of dts → DOLBY DIGITAL → AAC → PCM AUDIO → Analog (A/D) according to the signal detection.
The signals output from the DSP block are the same as 1. DSP THROUGH: YSS 0dB.

4. SPEAKERS SET

入力は信号検出によって、dts → DOLBY DIGITAL → AAC → PCM AUDIO → アナログ（A/D）の優先順で自動判別切り換えされます。
DSP部からは、No.1 DSP THROUGHのYSS 0dBと同様の信号が出力されます。

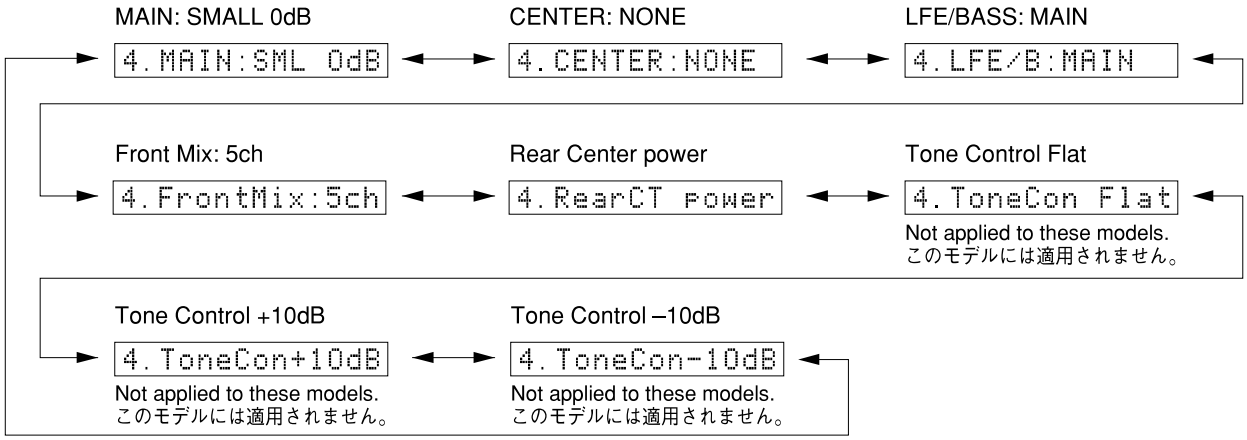

The analog switch settings for each sub-menu are as shown in the table below.

各サブメニューにおけるアナログスイッチの設定は以下の通りです。

	Sub-menu	CENTER SP	REAR SP	MAIN SP	MAIN LEVEL	LFE/BASS
1	MAIN: SMALL 0dB	LARGE	LARGE	SMALL	0dB	SWFR
2	CENTER: NONE	NONE	LARGE	LARGE	0dB	BOTH
3	LFE/BASS: MAIN	SMALL	SMALL	LARGE	0dB	MAIN
4	FRONT MIX: 5CH	LARGE	LARGE	LARGE	0dB	BOTH
5	REAR CENTER: POWER	LARGE	LARGE	LARGE	0dB	BOTH

LARGE: This mode is used with a speaker with high bass reproduction performance (a large unit). Full bandwidth signals are output.
SMALL: This mode is used with a speaker with low bass reproduction performance (a small unit). The signals of 90Hz or less are mixed into the channel specified by LFE/BASS.
NONE: This mode is used with no center speaker. The center content is reduced by 3dB and distributed to MAIN L/R.

LARGE：低音再生能力の高い（ユニットの大きい）スピーカーを使用するモードです。全帯域が出力されます。
SMALL：低音再生能力の低い（ユニットの小さい）スピーカーを使用するモードです。90Hz以下がLFE/BASSで指定したチャンネルにミックスされます。
NONE：スピーカーを使用しないモードです。センター成分は-3dBされて、MAIN L/R に振り分けられます。

	Sub-menu	Treble	Bass	
6	Tone Control Flat	0 dB	0 dB	(Not applied to these models / このモデルには適用されません。)
7	Tone Control +10dB	+10 dB	+10 dB	(Not applied to these models / このモデルには適用されません。)
8	Tone Control –10dB	–10 dB	–10 dB	(Not applied to these models / このモデルには適用されません。)

Reference data
INPUT: DVD ANALOG (Both ch)

Sub-menu		Input level	Volume	SPEAKER OUTPUT (1kHz)				SUBWOOFER OUTPUT (50Hz)
				MAIN L/R	CENTER	REAR CENTER	RL/RR	
1	MAIN: SMALL 0dB	1kHz Both ch, -20 dBm	-10 dB	+15.5 dBm	- ∞	- ∞	- ∞	- ∞
2	CENTER: NONE	1kHz Both ch, -20 dBm	-10 dB	+11.4 dBm	+14.4 dBm	- ∞	- ∞	- ∞
3	LFE/BASS: MAIN	50Hz Both ch, -20 dBm	-10 dB	+26.5 dBm	- ∞	- ∞	- ∞	+8.9 dBm
4	Front Mix: 5ch	1kHz Both ch, -20 dBm	-10 dB	+21.0 dBm	- ∞	- ∞	- ∞	- ∞
5	Rear Center Power	1kHz Both ch, -20 dBm	-10 dB	- ∞	- ∞	+14.9 dBm	- ∞	- ∞

5. MARGIN CHECK

The signal is output including the head margin.

MAIN 12dB MARGIN

Reference data
INPUT: DVD ANALOG
SWFR: 50Hz, Others: 1kHz

Input level	Volume	SPEAKER OUTPUT (1kHz)				SUBWOOFER OUTPUT (50Hz)
		MAIN L/R	CENTER	REAR CENTER	RL/RR	
Both ch, -20 dBm	-10 dB	+15.3 dBm	- ∞	- ∞	- ∞	- ∞

MAIN 18dB MARGIN

Reference data
INPUT: DVD ANALOG
SWFR: 50Hz, Others: 1kHz

Input level	Volume	SPEAKER OUTPUT (1kHz)				SUBWOOFER OUTPUT (50Hz)
		MAIN L/R	CENTER	REAR CENTER	RL/RR	
Both ch, -20 dBm	-10 dB	+18.3 dBm	- ∞	- ∞	- ∞	- ∞

5. MARGIN CHECK

ヘッドマージンを含んで出力されます。

MAIN 12dB MARGIN

5.MAIN 12dB

MAIN 18dB MARGIN

5.MAIN 15dB

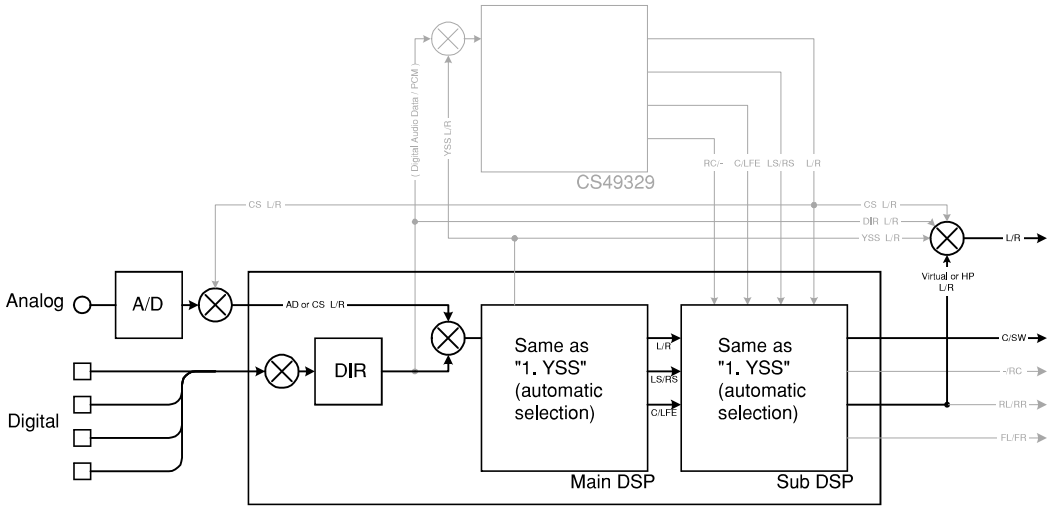

(Shaded items not used in this example)

6. OTHER INPUT

The signal input through the 6CH INPUT terminals is output.

EXTERNAL DECODER

6. OTHER INPUT

6CH入力した信号が出力されます。

EXTERNAL DECODER

6.EXTERNAL DEC

Reference data
INPUT: 6CH INPUT
SWFR: 50Hz, Others: 1kHz

Input level	Volume	SPEAKER OUTPUT (1kHz)				SUBWOOFER OUTPUT (50Hz)
		MAIN L/R	CENTER	REAR CENTER	RL/RR	
Both ch, -20 dBm	-10 dB	+16.0 dBm	+14.8 dBm	- ∞	+15.0 dBm	-7.6 dBm

7. DISPLAY CHECK

This program is used to check the FL display section. The display condition varies as shown below according to the sub-menu operation. The signals are processed using EFFECT OFF (The L/R signal is output using ANALOG MAIN BYPASS.)
Regarding internal/external synchronization selection of the image signals by the microprocessor control, the internal synchronization is selected when the initial display is provided and when all FL's light up and the external synchronization at any other time.
Also, except when the initial display is provided, 128 characters for confirmation of the OSD driver are displayed as the image output.

7. DISPLAY CHECK

FL表示部のチェックプログラムです。サブメニュー操作により、表示状態が以下のように変わります。
信号処理はEFFECT OFF（ANALOG MAIN BYPASSでL/Rを出力）です。
マイコン制御による映像信号の内部/外部同期切替は、初期表示とFL 全点灯時に内部同期となり、それ以外は強制外部同期となります。
また、初期表示以外で映像出力にOSDドライバ確認用128文字表示が出ます。

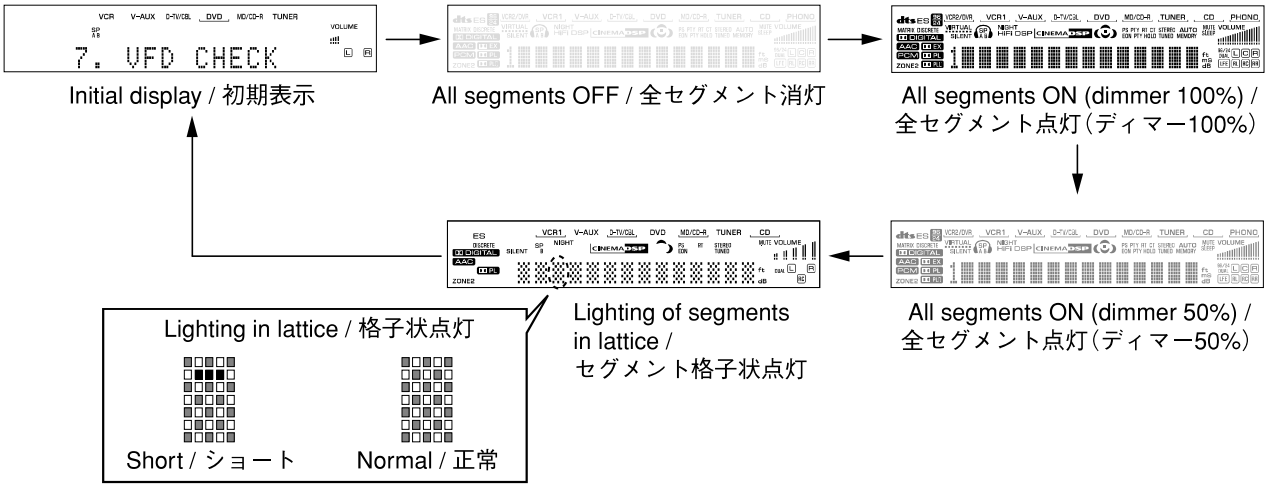

Segment conditions of the FL driver and the FL tube are checked by turning ON and OFF all segments. Next, the operation of the FL driver is checked by using the dimmer control. Then a short between segments next to each other is checked by turning ON and OFF all segments alternately (in lattice). (In the above example, the segments in the second row from the top are shorted.)

全セグメント消灯・全セグメント点灯によりFLドライバー、FL管のセグメントの不良を確認します。
次に、ディマーコントロールによってFLドライバーの動作チェックを行います。
さらに全セグメントを交互（格子状）に点灯/消灯することで、隣り合うセグメントのショートをチェックします。

8. MANUAL TEST

The noise generator built into the DSP outputs the test noise through the channels specified by the sub-menu. The noise frequency for LFE is 35 to 250 Hz. Other than that, the center frequency is 800 Hz.

8. MANUAL TEST

DSP内蔵のノイズ発生回路によって、サブメニューで指定したチャンネルへテストノイズを出力します。
LFE用のノイズ周波数は35～250Hz、それ以外は中心周波数800Hzとなります。

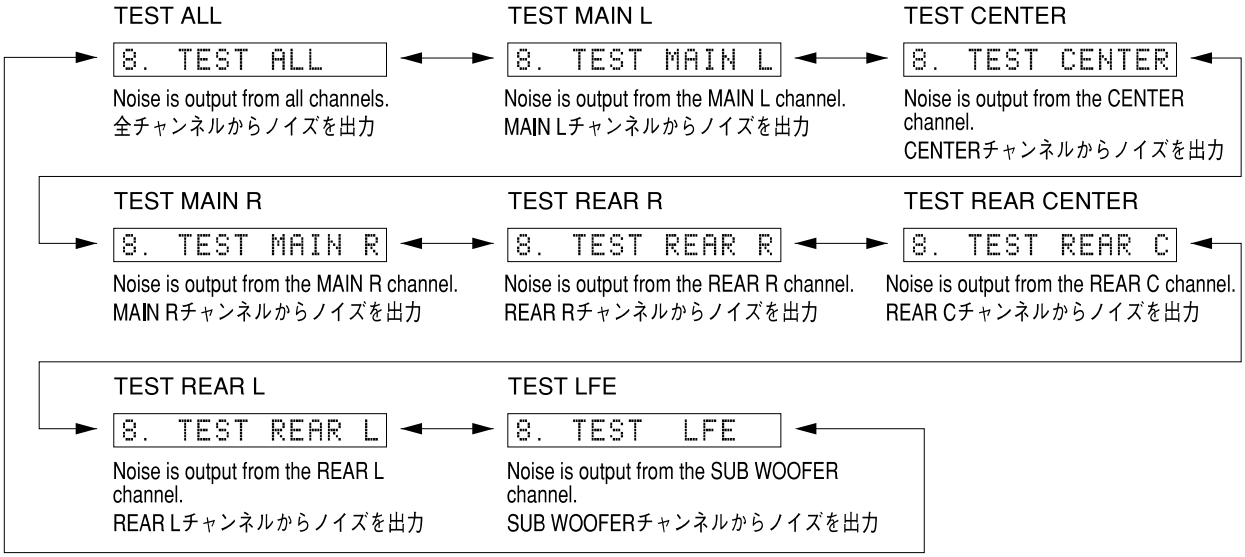

9. FACTORY PRESET

This menu is used to reserve and inhibit initialization of the back-up RAM. The signals are processed using EFFECT OFF. (The L/R signal is output using ANALOG MAIN BYPASS.)

9. FACTORY PRESET

バックアップ用RAM（音場プログラムのパラメーターやセットメニュー内容等）の初期化を予約/禁止します。
信号処理はEFFECT OFFと同じです（ANALOG MAIN BYPASSで、L/Rを出力）。

9. PRESET INHI

↕

9. PRESET RSRV

PRESET INHIBIT (Initialization inhibited) / **PRESET INHIBIT**（初期化禁止）
RAM initialization is not executed. Select this sub-menu to protect the values set by the user.
RAMの初期化は行われません。ユーザーの設定値を保護するときは、こちらを選択してください。

PRESET RESERVED (Initialization reserved) / **PRESET RESERVED**（初期化予約）
Initialization of the back-up RAM is reserved. (Actually, initialization is executed the next time that the power is turned on.) Select this sub-menu to reset to the original factory settings or to reset the RAM. This sub-menu clears any protection history.
バックアップRAMの初期化が予約されます。（実際に初期化されるのは、次回の電源投入時です。）工場出荷時やRAMをリセットしたいときは、こちらを選択してください。

CAUTION: Before setting to the PRESET RESERVED, write down the existing preset memory content of the Tuner in a table as shown below. (This is because setting to the PRESET RESERVED will cause the user memory content to be erased.)

注意：PRESET RESERVEDを選んで初期化をする前に、チューナーのユーザーメモリー内容を下表に書き写してください。（初期化をすると、ユーザーメモリーの内容は消えてしまいます。）

Preset group	P1	P2	P3	P4	P5	P6	P7	P8
A								
B								
C								
D								
E								

• **PRESET STATIONS / プリセット局**

STATION		FM FACTORY PRESET DATA (MHz)		
PAGE	NO.	U, C	R, T, K, A, B, G, L	J
A/C/E	1	87.5	87.5	76.0
	2	90.1	90.1	83.0
	3	95.1	95.1	84.0
	4	98.1	98.1	86.0
	5	107.9	108.0	90.0
	6	88.1	88.1	78.0
	7	106.1	106.1	88.0
	8	107.9	108.0	82.1

STATION		AM FACTORY PRESET DATA (kHz)		
PAGE	NO.	U, C, R, T, K	A, B, G, L	J
B/D	1	630	630	630
	2	1080	1080	1080
	3	1440	1440	1440
	4	530	531	531
	5	1710	1611	1611
	6	900	900	900
	7	1350	1350	1350
	8	1400	1404	1404

10. AD DATA CHECK/FAN TEST

This menu is used to display the A/D conversion value of the terminals which detects panel keys of the main unit and protection functions in % using the sub-menu. During signal processing, the condition before execution is maintained.
When K0/K1 menu is selected, keys become non-operable due to detection of the values of all keys. However, it is possible to advance to the next sub-menu by turning the VOLUME of the main unit. When using this function, note that turning the VOLUME more than 2 clicks will cause the volume value to change.

* The figures in the diagram are given as reference only.

DC/PS (protection detection)

DC: DC protection value (Normal value: 7 to 100)
If DC is out of the normal value range, the protection function works to turn off the power.

PS: Power supply voltage protection value (Normal value: 28 to 47)
If PS is out of the normal value range, the protection function works to turn off the power.

10. AD DATA CHECK/FAN TEST

本体パネルキー、プロテクションなどを検出している端子のA/D変換の値を、サブメニューで%表示します。信号処理は実行前の状態を維持します。
K0/K1のメニューにすると、全キーの値を検出するためキー操作はできなくなりますが、本体のVOLUMEを回すことにより、次のサブメニューに進めることができます。このとき2クリック以上回すと、ボリューム値が変化するので注意してください。

※図中の数値は参考例です。

DC/PS（プロテクションの検出）

DC: DCプロテクションの値（正常値7～100）
DCは正常値を外れるとプロテクションが働き、電源オフされます。

PS: 電源電圧プロテクションの値（正常値28～47）
PSは正常値を外れるとプロテクションが働き、電源オフされます。

DC:98% PS: 38%

THM/Fan (temperature detection/fan drive level)

THM: 500% display of the voltage based on the temperature detected value. Reference voltage : 5V (Normal value: 30 to 147)

Fan: Current fan drive level on the left and the past fan drive history on the right.

THM/Fan（温度検出/ファン駆動レベル）

THM: 温度検出値で電圧の500%表示、基準電圧は5V（正常値30～147）

Fan: 左側は現在のファン駆動レベル、右側は過去のファン駆動履歴

THM:98%5Fan_/_

REC-OUT

Not applied to these models.

REC-OUT

このモデルには適用されません。

REC-OUT:

IMP SW/POWER LIMIT (Impedance/power limiter detection)
IMP: 8 or 4 ohm impedance switch setting
PL: Power limiter detection value

The voltage value of pin No. 91 of IC601 is displayed, using 5V/256 as standard.
When the power is turned on, the setting of the impedance switch is automatically detected, using the input voltage value of pin No. 91 of IC601.

Input voltage value	0 - 550mV	551mV - 5V
Impedance switch setting	4 ohms	8 ohms

The port output is controlled by using the input voltage value of pin No. 91 of IC601.
When higher than VthH, the port output is changed from L to H.
When lower than VthL, the port output is changed from H to L.

Impedance	PORT	VthL	VthH
8/6 ohms	No.87	3.17V	3.69V
4 ohms	No.88	2.33V	2.85V

IMP SW/POWER LIMIT（インピーダンス/パワーリミッターの検出）
IMP: インピーダンスSW検出の値
PL: パワーリミッター検出の値

IC601 91ピンの電圧値を5V/256を基準にして表示します。
IC601 91ピンの入力電圧値により、ポート出力を制御します。
VthHを越えた場合、ポート出力をLからHにします。
VthLを下回った場合、ポート出力をHからLにします。

PORT	VthL	VthH
No.87	2.90V	3.42V

IMP:8 PL:55%

K0/K1 (Panel key of main unit)
A/D of the key fails to function properly when the standard value is deviated. In this case, check the constant of partial pressure resistor, solder condition, etc. Refer to table 1.

K0/K1（本体パネルキー）
キーのA/Dは基準値から外れると、正常な動きをしません。Table 1をご覧になり、各キーの分圧抵抗の定数、ハンダ不良等の確認をしてください。

K0:100%K1:100%

[Table 1]

Display (%)	K0	K1
0 - 6	SP A	INPUT MODE
7 - 13	SP B	6CH INPUT
14 - 21	STEREO	EDIT PRESET
22 - 31	◁ PROGRAM	FM/AM
32 - 41	PROGRAM ▷	TUNING MODE
42 - 53	PRESET PAGE	MEMORY
54 - 63	◁ PRESET/TUNING	PTY SEEK MODE
64 - 72	PRESET/TUNING ▷	PTY SEEK START
73 - 80	TONE SELECT	EON
81 - 88	TONE DOWN	RDS MODE
89 - 95	TONE UP	–

FAN DRIVE TEST (For models so equipped)
HIGH

FAN DRIVE TEST（ファン駆動テスト）
HIGH：ファン駆動強

FAN TEST:HIGH

FAN DRIVE TEST (For models so equipped)
MID

FAN DRIVE TEST（ファン駆動テスト）
MID：ファン駆動中

FAN TEST:MID

FAN DRIVE TEST (For models so equipped)
LOW

FAN DRIVE TEST（ファン駆動テスト）
LOW：ファン駆動弱

FAN TEST:LOW

11. IF STATUS (Input function status)

Using the sub-menu, the status data is displayed one after another in the hexadecimal notation.
During signal processing, the status before execution of this menu is maintained.

* Numeric values in the figure example are for reference.

11. IF STATUS

サブメニュー操作により、以下のステータス情報を順次16進数で表示します。信号処理は、本メニュー実行前の状態を維持します。

※図中の数値は参考例です。

IS1, 2 (Internal status):
Indicates the status information of the microprocessor.

IS 1, 2 (内部ステータス):
マイコンのステータス情報を表示します。

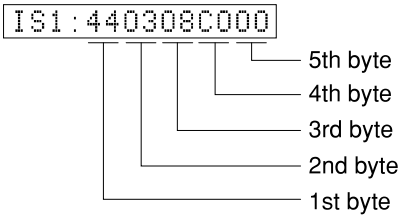

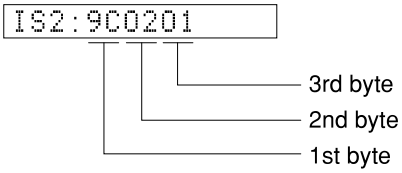

<1st byte> Digital input/output setting value
Upper 4 bits: REC OUT selected /
lower 4 bits: INPUT selected

＜第1バイト＞デジタル入出力設定値
上位4bit REC OUT選択 /
下位4bit INPUT選択

Value	Choice	Preset name
0	NONE	
1	OPTA	V-AUX
2	OPTB	MD/CD-R
3	OPTC	DVD
4	OPTD	D-TV/CBL
6	OPTF	
7	COAXA	CD
8	COAXB	

<2nd byte> Fs information of reproduction signal

＜第2バイト＞再生信号のFs情報

Display	00	01	02	03	04	05	06	0A	0B	0C	0D
Fs (kHz)	Analog	32	44.1	48	64	88.2	96	Unknown NRM	Unknown DBL	Unknown QUAD	Not defined

<3rd byte> Audio code mode information of reproduction signal

＜第3バイト＞再生信号のオーディオコードモード情報

Display	00	01	02	03	04	05	06	07	08	09	0A	0B	0C	0D
Audio Code	1+1	1/0	2/0	3/0	2/1	3/1	2/2	3/2	2/3	3/3	OVER 6.1	MULTI MONO	MULTI PCE	Unknown

<4th byte> Format information of reproduction signal
*1: Analog processing used for digital reproduction is not possible because of a commercial bit or 4-ch audio reason.

＜第4バイト＞再生信号のフォーマット情報
*1: 業務用ビットや4chオーディオなどの理由で、デジタル再生できずアナログ処理されます。

Display	Signal format
00	Analog (Unlock)
01	Incorrect digital (*1)
10	PCM Audio
20	Digital Data
21	IEC1937 Data
22	None PCM
23	Unknown
50	dts
51	Red dts
54	dts-ES MATRIX
58	dts-ES DISCRETE
5C	dts-ES (Both flag)
60	AAC
C0	Dolby Digital
C1	D.D. Karaoke
C4	D.D.6.1 (D.D.EX)

<5th byte> Signal processing status information
*2: With digital signals other than 32kHz, 44.1kHz and 48kHz, through processing method is used for reproducible signals.

＜第5バイト＞信号処理ステータス情報
*2: 32kHz、44.1kHz、48kHz以外のデジタル信号の場合、再生可能な信号についてはスルー処理されます。

bit7	MUTE request	bit3	–
bit6	Red dts flashing	bit2	Through & bypass (*2)
bit5	6.1/EX processing	bit1	–
bit4	FULL MUTE (ON: 1)	bit0	dts analog mute

CS1-5: Indicates channel status information of the input signal (IEC60958).

CS 1-5: 入力信号のIEC60958チャンネルステータス情報を表示します。

CS1:0299000200 ----- CS5:00000000

BY1-4: Indicates information of the bit stream included in the DOLBY DIGITAL signal.

BY1-4: DOLBY DIGITAL信号に含まれるビットストリームインフォメーション情報を表示します。

BY1:1E40E1301B ----- BY4:01FFFFFF

BS1-5: Indicates information of the bit stream included in the dts signal.

BS1-5: dts信号に含まれるビットストリームインフォメーション情報を表示します。

BS1:000070FFFF ----- BS5:C4

YS1-3: Indicates device status information of YSS938 (IC601).
* The numeric value in the figure is an example for reference.

YS1-3: YSS938（IC601）のデバイスステータス情報を表示します
※ 図中数値は参考例です。

YS1:FE02004F97

Byte No.	Function
1	YSS MUTE Reg
2	YSS MODE Reg
3	YSS IPORT BIT 7-0
4	YSS IPORT BIT 14-8
5	YSS OPORT

YS2:0101418000

Byte No.	Function
1	IEC 1937 Preamble Pc
2	Data Stream Reg
3	Status Reg
4	YSS ZERO Reg
5	MIREG

YS3:1A41803D

Byte No.	Function
1	DIR Status
2	DIR fs
3	DIR fs count
4	YSS ZEROBF

SD: CS49329 Unsolicited Messages (AUTODETECT_RESPONSE)

SD: CS49329 Unsolicited Messages (AUTODETECT_RESPONSE)

SD :000001

MTT: Mute Trigger

MTT: Mute Trigger

MTT:0020000007

Byte No.	Function
1	Mute condition
2	Factor of the last mute
3	Error count of YSS938-FSCNT
4	Mute count by YSS938-FSCNT
5	Error factor of down load of CS49329

12. DSP RAM CHECK

This menu is used to self-diagnose whether or not the bus connection for the YSS938 and the external RAM is made properly.
During signal processing, the status before execution of this menu is maintained.
The address bus and the data bus are checked and the connection condition is displayed.
When no error is detected, "NoEr" appears on display.

YSS938 Bus Check

YSS BUS:NoEr

Display	Description
WAIT	Bus is being checked.
NoEr	No error detected.
DATA	Data bus shorted or open.
RSCS	/RAS or /CAS shorted, or open.
ADDR	Address bus shorted or open.

PLD/SRAM BUS CHECK

SD BUS:None

Display	Description
WAIT	Bus is being checked.
None	No error detected.
EDxx	Data bus shorted or open. (XX: 00-07)
EAxx	Address bus shorted or open. (XX: 00-0E)

12. DSP RAM CHECK

YSS938と外付けRAMとのバス接続の正否を自己診断します。
信号処理は、このメニューを実行する前の状態を維持します。
アドレスバス、データバスのチェックを行い、接続正否を表示します。
エラーが検出されなかった場合は、“NoEr”と表示されます。

YSS938 BUS CHECK

PLD/SRAM BUS CHECK

13. SD DL CODE

This menu is used to display the data version of the FLASH ROM, TOC information and sum calculated value for the second decoder.

RDV

Displays the data version.

RDV:XXXXXXXX

TA 0-5

Displays the TOC information.

TA0:0502629A ----- TA5:FFFFFFFF

SA 0-5

Displays the sum calculated value.

SA0:984E984E ----- SA5:FFFFFFFF

13. SD DL CODE

2ndデコーダ用FLASH ROMのデータバージョン、TOC情報およびサム算出値を表示します。

RDV

データバージョンを表示します。

TA 0-5

TOC情報を表示します。

SA 0-5

サム算出値を表示します。

14. SOFT SW

This menu is used to switch the function settings on P.C.B. through the software so as to activate the product.
The protection function follows the P.C.B. settings. When connected to AC or in the maker preset state, the unit is initialized to the P.C. B. setting. Display of each function after initialization varies depending on settings on P.C.B. The operation mode can be changed by selecting the sub-menu and then using the EFFECT key. With SOF selected for the SW mode, the settings become effective.

14. SOFT SW

P.C.B.上の機能設定をソフト的に切り替えて、製品を動作させる機能です。
プロテクション機能は、P.C.B.の設定に従います。AC接続またはメーカープリセットで、P.C.B.の設定に初期化されます。初期化後の各機能の表示は、P.C.B.上の設定によります。操作は、サブメニューを選んだ後、EFFECTキーで切り替えます。SWモードをSOFTにすると、設定が有効になります。

SW MODE: PCB or SOFT can be selected.

SW MODE：PCBまたはSOFTを選択できます。

```
14.SW    :PCB
```

MODEL SETTING: V440, V540, AX640, V640 or V740 can be selected.

MODEL SETTING：V440、V540、AX640、V640、V740のいずれかを選択できます。

```
14.MODEL:V740
```

TUNER DESTINATION: J, UC, ALG or R can be selected.

TUNER DESTINATION：J、UC、ALG、Rのいずれかを選択できます。

```
14.DEST  :UC
```

TUNER: NOT or EXIST can be selected.

TUNER：NOTまたはEXISTを選択できます。

```
14.TUNER:EXIST
```

RDS: NOT or EXIST can be selected.

RDS：NOTまたはEXISTを選択できます。

```
14.RDS   :NOT
```

ZONE2: NOT or EXIST can be selected.

ZONE2：NOTまたはEXISTを選択できます。

```
14.ZONE2:NOT
```

VIDEO FORMAT: NTSC or PAL can be selected.

VIDEO FORMAT：NTSCまたはPALを選択できます。

```
14.VIDEO:PAL
```

15. MICROPROCESSOR INFORMATION

The version, checksum and the port specified by the microprocessor are displayed. The signal is processed using EFFECT OFF. The checksum is obtained by adding the data at every 8 bits for each program area and expressing the result as a 4-figure hexadecimal data.

15. マイコン情報

サブメニューは4つあります。
プログラムのバージョン、チェックサム、マイコンの指定ポートを表示します。
信号はエフェクトOFFです。チェックサムは、プログラムエリア別にデータを8ビットごとに加算していき、4桁の16進データで現したものです。

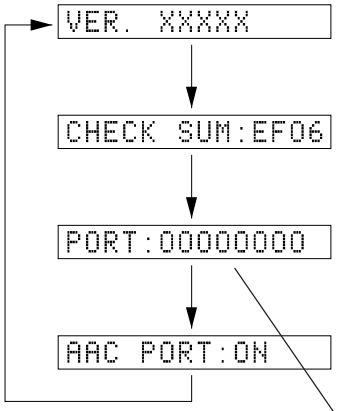

Version / バージョン情報
Release 1 digit / Main version 2 digit / DSP version 2 digit

Checksum / チェックサム表示
A: All area

Check of port setting for judging microprocessor function
マイコンの機能判定用ポート設定確認

Display of AAC function detection port state
AAC機能検出ポート状態表示

"PORT:0 0 0 0 0 0 0 0"
bit 7 6 5 4 3 2 1 0

- Tuner mode 0 (*1)
- Tuner mode 1 (*1)
- Tuner with (1) / without (0)
- RDS with (1) / without (0)
- VIDEO format: PAL (1) / NTSC (0) (J model only)

*1

Type	Tuner mode		Port 3	Frequency range	
	1	0	(type 2)	FM	AM
0	0	0	–	76.0-90.0MHz / 100kHz	531-1611kHz / 9kHz
1	1	0	–	87.5-108.0MHz / 50kHz	531-1611kHz / 9kHz
2	0	1	–	87.5-107.9MHz / 200kHz	530-1710kHz / 10kHz
3	1	1	Low	87.5-108.0MHz / 100kHz	530-1710kHz / 10kHz
			High	87.5-108.0MHz / 50kHz	531-1611kHz / 9kHz

■ AMP ADJUSTMENT / アンプ部調整

Confirmation of Idling Current of Main (1) P. C. B.

- Right after power is turned on, confirm that the voltage across the terminals of R164 (Main Lch), R168 (Main Rch), R181 (Center), R175 (Rear Lch), R177 (Rear Rch), R416 (Rear Cch) are between 0.1mV and 10.0mV.
- If it exceeds 10.0mV, open (cutoff) R109 (Main Lch), R116 (Main Rch), R136 (Center), R122 (Rear Lch), R129 (Rear Rch), R403 (Rear Cch) and reconfirm the voltage.

  Attention
  If the idle current exceeds 10.0mV after an amplifier repair, first check for a defective component before cutting the bias resistor.
- Confirm that the voltage is 0.2mV ~ 15.0mV after 60 minutes.

メイン(1)基板のアイドリング電流の確認

● 電源投入直後、R164(MAIN Lch)、R168(MAIN Rch)、R181(CENTER)、R175(REAR Lch)、R177(REAR Rch)、R416(REAR Cch)の端子間電圧を測定し、0.1mVから10.0mVの間であることを確認してください。

● 電圧が10mVを超えている場合は、R109(MAIN Lch)、R116(MAIN Rch)、R136(CENTER)、R122(REAR Lch)、R129(REAR Rch)、R403(REAR Cch)をカットし、電圧を再確認してください。

注意
パワーアンプ修理後に10.0mVを超えている場合は、抵抗をカットする前に故障箇所を調べてください。

● 60分後、電圧が0.2mV～15.0mVであることを確認してください。

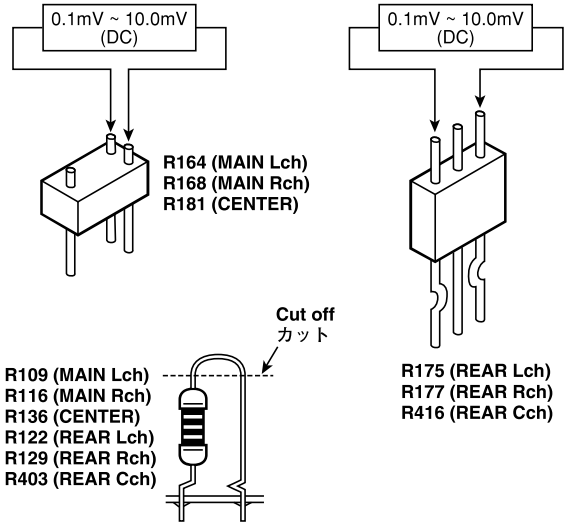

■ DISPLAY DATA

● **V501 : 16-BT-108GNK (WA292900)**

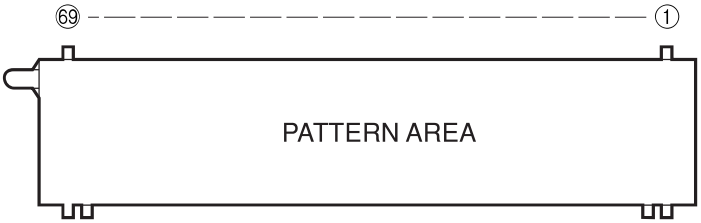

● **PIN CONNECTION**

Pin No.	69	68	67	66	65	64	63	62	61	60	59	58	57	56	55	54	53	52	51	50	49	48	47	46	45	44	43	42	41	40	39	38	37	36	35
Connection	F2	F2	NP	NP	P1	P2	P3	P4	P5	P6	P7	P8	P9	P10	P11	P12	P13	P14	P15	P16	P17	P18	P19	P20	P21	P22	P23	P24	P25	P26	P27	P28	P29	P30	P31

Pin No.	34	33	32	31	30	29	28	27	26	25	24	23	22	21	20	19	18	17	16	15	14	13	12	11	10	9	8	7	6	5	4	3	2	1
Connection	P32	P33	P34	P35	P36	P37	P38	NX	NX	NX	NX	NX	NX	NX	16G	15G	14G	13G	12G	11G	10G	9G	8G	7G	6G	5G	4G	3G	2G	1G	NP	NP	F1	F1

Note : 1) F1, F2 ..... Filament 2) NP ..... No pin 3) G1 ~ 16 ..... Grid 4) NX ..... No extened 5) P1 ~ 38 ..... Anode

● **GRID ASSIGNMENT**

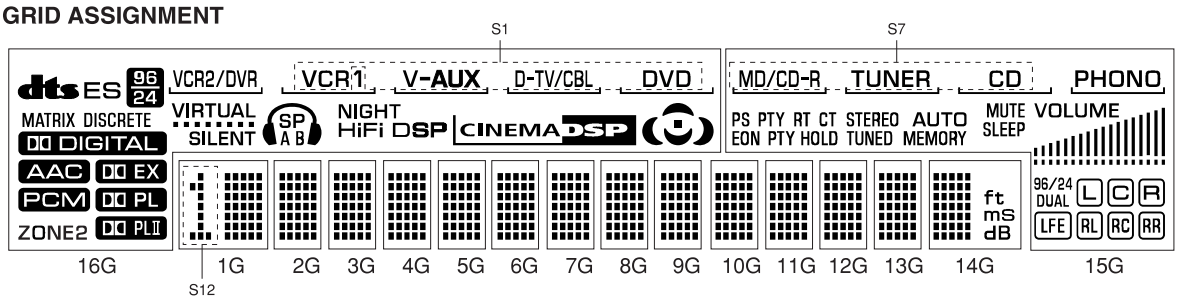

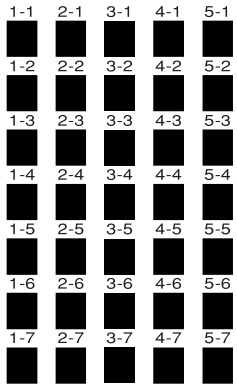

(1G~14G)

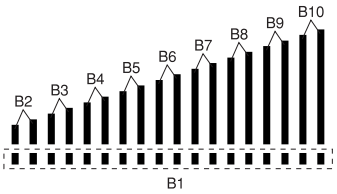

(15G)

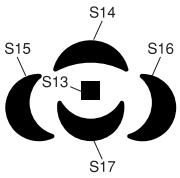

(16G)

● **ANODE CONNECTION**

	16G	15G	14G	13G~2G	1G
P1	dts	S7	1-1	1-1	1-1
P2	ES	PHONO	2-1	2-1	2-1
P3	MATRIX	(MD/CD-R)	3-1	3-1	3-1
P4	DISCRETE	(TUNER)	4-1	4-1	4-1
P5	96 24	(CD)	5-1	5-1	5-1
P6	DD DIGITAL	(PHONO)	1-2	1-2	1-2
P7	DD EX	PS	2-2	2-2	2-2
P8	DD PL	PTY	3-2	3-2	3-2
P9	DD PLII	RT	4-2	4-2	4-2
P10	AAC	CT	5-2	5-2	5-2
P11	PCM	EON	1-3	1-3	1-3
P12	ZONE2	PTY HOLD	2-3	2-3	2-3
P13	VIRTUAL	STEREO	3-3	3-3	3-3
P14	SILENT	AUTO	4-3	4-3	4-3
P15	🎧	TUNED	5-3	5-3	5-3
P16	SP	MEMORY	1-4	1-4	1-4
P17	A	MUTE	2-4	2-4	2-4
P18	B	SLEEP	3-4	3-4	3-4
P19	HiFi DSP	VOLUME	4-4	4-4	4-4
P20	CINEMA DSP	B1	5-4	5-4	5-4
P21	S13	B2	1-5	1-5	1-5
P22	S14	B3	2-5	2-5	2-5
P23	S15	B4	3-5	3-5	3-5
P24	S16	B5	4-5	4-5	4-5
P25	S17	B6	5-5	5-5	5-5
P26	S1	B7	1-6	1-6	1-6
P27	VCR2/DVR	B8	2-6	2-6	2-6
P28	(VCR) 1	B9	3-6	3-6	3-6
P29	(VCR2/DVR)	B10	4-6	4-6	4-6
P30	(VCR1)	96/24	5-6	5-6	5-6
P31	(V-AUX)	DUAL	1-7	1-7	1-7
P32	(D-TV/CBL)	LFE	2-7	2-7	2-7
P33	(DVD)	L	3-7	3-7	3-7
P34	NIGHT	C	4-7	4-7	4-7
P35	–	R	5-7	5-7	5-7
P36	–	RL	ft	–	S12
P37	–	RC	ms	–	–
P38	–	RR	dB	–	–

■ IC DATA

IC601: M30626FHPFP (FUNCTION P.C.B.)
16bit μ-COM (Main CPU)

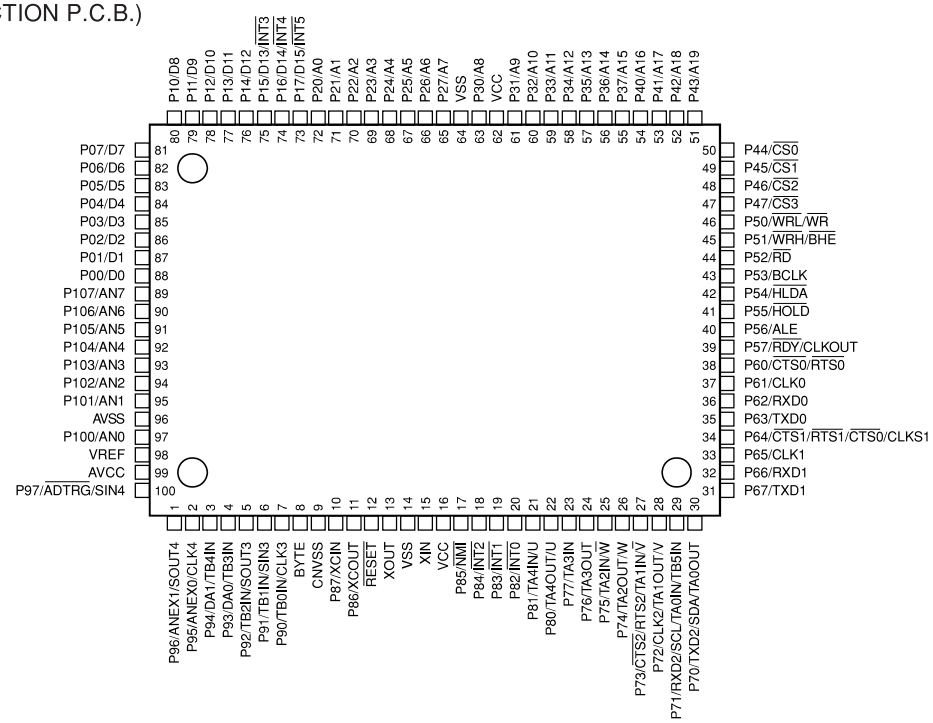

No.	Port No.	Function name	I/O	Detail of function
1	SOUT4	DTFD	SO	FL Driver TxD
2	CLK4	CKFD	SCK	FL Driver CLOCK
3	P94	/BLK	O	FL Driver OFF
4	P93	ISA	I	Input Select Rotary A
5	SOUT3	SDM	SO	YSS938 TxD
6	SIN3	SDD	SI	YSS938 RxD
7	CLK3	YSSCK	SCK	YSS938 CLOCK
8	BYTE	BYTE	VSS	Vss: when single chip mode is used
9	CNVss	CNVss	Vss/Vcc	Vss: when single chip mode is used, Vcc: when flash writing is used
10	P87	CSY	O	YSS938 CE
11	P86	/ICD	O	YSS938/DA/AD/CODEC/DEM
12	RESET	RESET	I	Reset
13	Xout	Xout		Oscillator Out
14	Vss	Vss	Vss	μ-COM Ground
15	Xin	Xin	16MHz	Oscillator in
16	Vcc	Vcc	Vcc (BU)	μ-COM power supply, +5V
17	NMI	NMI	Vcc (BU)	Connect to Vcc because it is unused.
18	INT2	INT938	INT	YSS928 IPINT/MUTE/DIR
19	INT1	PSW	INT	Standby SW Input
20	INT0	REM1	INT	Remote Control Input
21	P81	ISB	I	Input Select Rotary B
22	TA4out	FAN	O	Fan Control
23	P77	/HP	I (IPU)	Headphone Detect
24	P76	VRA	I (IPU)	Volume Rotary A
25	P75	VRB	I (IPU)	Volume Rotary B
26	P74	CSN	O	Chip Select for DAC
27	P73	/ICCDK	O	CODEC Reset
28	CLK2	CKEV	SCK	Electronic Volume IC Clock
29	P71	CEEV	O (External PU)	Electronic Volume IC Enable
30	TXD2	DTEV	SO (External PU)	Electronic Volume IC Data
31	TXD1	TXDF	FLASH	Flash ROM Serial Write Data Transmission
32	RXD1	RXDF	FLASH	Flash ROM Serial Data Reception
33	CLK1	CLKF	FLASH	Flash ROM Serial Clock
34	P64	BSY	FLASH	Flash BUSY Signal Output
35	TXD0	CSR	SO	CS493x RxD
36	RXD0	CST	SI	CS493x TxD
37	CLK0	CSC	CLK	CS493x Clock
38	P60	/CEEEP	O	EEPROM CE
39	P57	SDTR	O	RDS/OSD TxD
40	P56	SDRR	SI/I (IPU)	RDS RxD / FREQSW (Dest R)
41			GND	For Flash Writing (LO)
42	P54	SCKR	SCK	RDS/OSD Clock
43	P53	/CSCS	O	CS493x CS

IC601: M30626FHPFP (FUNCTION P.C.B.)
16bit μ-COM (Main CPU)

No.	Port No.	Function name	I/O	Detail of function
44	P52	/ICCS	O	CS493x Reset
45	P51	/CSPLD	O	Digital External Control IC CE
46	P50	/CE	I	For Flash Writing (HI)
47	P47	CSINT	I/O	CS-DSP INT/ABOOT
48	P46	/MTMR	O	Mute Main/Rear, Pre Out
49	P45	/Z2MT	O	Zone 2 Mute
50	P44	/HPMT	O	Headphone Mute Output
51	P43	/MTSW	O	Mute LFE
52	P42	/MTCT	O	Mute Center
53	P41	ICEV	O	Electronic Volume Reset
54	P40	—	O	—
55	P37	ZONE2	O/I	Zone 2 Present/Absent Discriminate
56	P36	CKLC	O	S/P Convert IC Clock
57	P35	DTLC	O	S/P Convert IC Data
58	P34	CKBD	O	BD3841 Clock
59	P33	DTBD	O	BD3841 Data
60	P32	VIA	O	Video Selector A
61	P31	VIB	O	Video Selector B
62	Vcc	Vcc	Vcc (BU)	Microprocessor Power Supply, +5V
63	P30	VIC	O	Video Selector C
64	Vss	Vss	Vss	Microprocessor Ground
65	P27	/VR1	O	Video Rec Out Selector 1
66	P26	/VR2	O	Video Rec Out Selector 2
67	P25	CMP0	O	Component Selector 0
68	P24	CMP1	O	Component Selector 1
69	P23	YCSEP	O	Y/C Separation Select
70	P22	CES	O/I	OSD Enable/N_P Format
71	P21	I/E	O	External/Internal synchronize Output
72	P20	RDSE	O/I	RDS Enable, RDS Present/Absent
73	P17	CEP	O/I	PLL IC Enable/Destination Discriminate 1
74	INT4	PDET	INT	Power Down Detect INT
75	INT3	VSY	INT	Vertical synchronize Detect
76	P14	SCKP	O/I	PLL IC Clock/Destination Discriminate 0
77	P13	SDTP	O	PLL IC TxD
78	P12	SDRP	I (IPU)	PLL IC RxD
79	P11	TUNED	I (IPU)	Tuned
80	P10	/ST	I (IPU)	Tuner/ST
81	P07	TMT	O	Tuner Mute
82	P06	PRY	O	Power Relay Output
83	P05	ERY	O	Effect SP Relay Output
84	P04	MBRY	O	Main B SP Relay Output
85	P03	MARY	O	Main A SP Relay Output
86	P02	PRI	I	Protection Excess Current Detect
87	P01	RIMA	O	Power Limiter A
88	P00	RIMB	O	Power Limiter B
89	AN7	MODEL	AD	Connection Discriminate
90	AN6	PRD	AD	Protection DC Detect
91	AN5	PREMT	AD	Power Limiter Detect
92	AN4	THM	AD	Temperature Detect
93	AN3	/FAN	AD	Fan Drive Detect
94	AN2	ADKEY0	AD	Key AD Input 0
95	AN1	ADKEY1	AD	Key AD Input 1
96	Avss	Avss	Vss	AD Ground
97	AN0	PRV	AD	Protection Power Supply Voltage Detect
98	Vref	Vref	(+5v)	AD Reference
99	Avcc	Avcc	Vcc (BU)	AD Power Supply
100	P97	CEFD	O	FL Driver CE

IC601 : YSS938 (DSP P.C.B.)
DSP

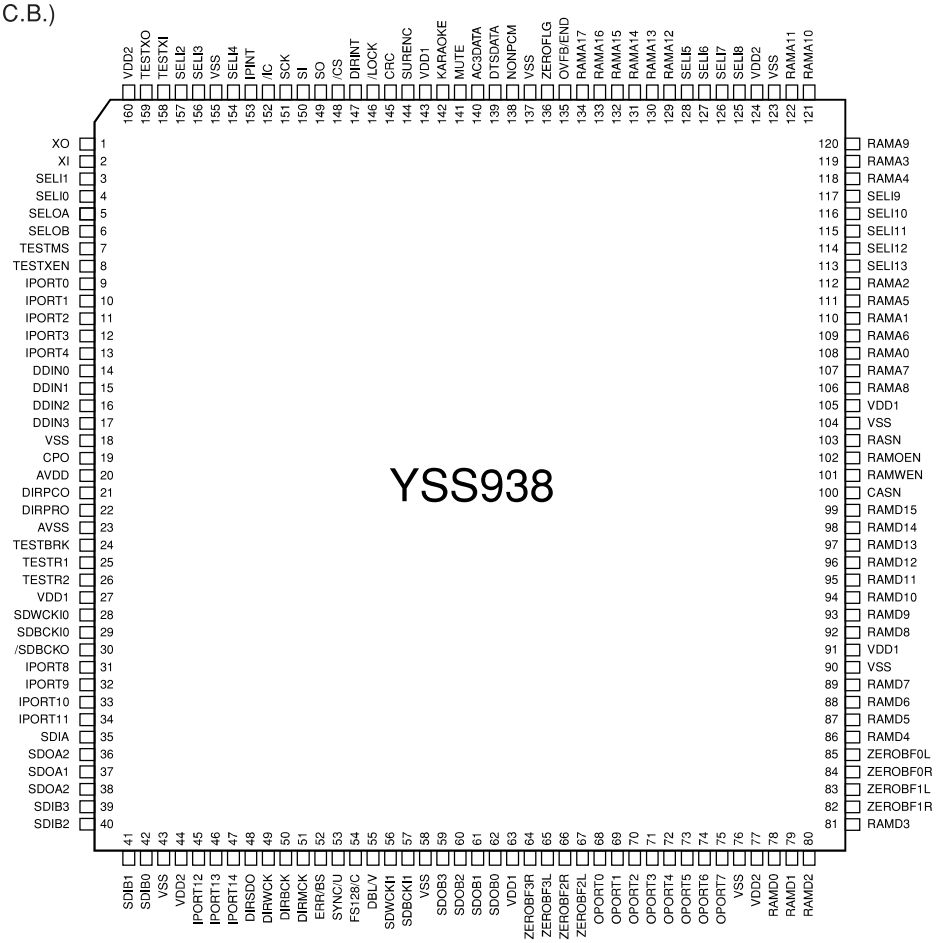

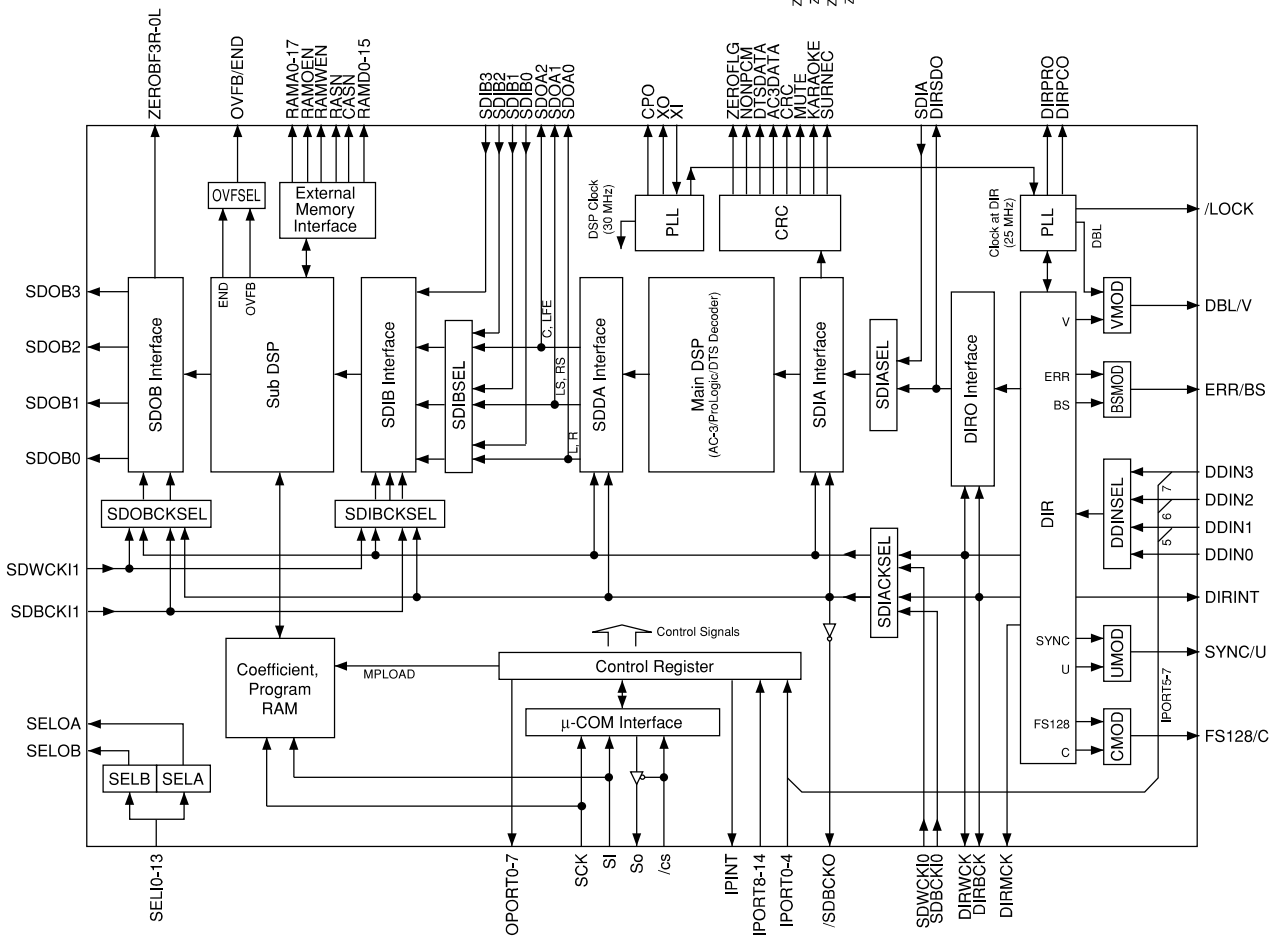

IC601 : YSS938 (DSP P.C.B.)
DSP

No.	Name	I/O	Function	
1	XO	O	Crystal oscillator connecting terminal	
2	XI	I	Crystal oscillator connecting terminal (24.576MHz)	
3	SELI1	I+	Built-in selector input 1	(AXD)
4	SELI0	I+	Built-in selector input 0	(GND)
5	SELOA	O+	Built-in selector output A	(ISEL)
6	SELOB	O+	Built-in selector output B	(RSEL)
7	TESTMS	I+	Test terminal (unconnected)	
8	TESTXEN	I+	Test terminal (unconnected)	
9	IPORT0	I+	General purpose input terminal	(CXDTA)
10	IPORT1	I+	General purpose input terminal	(CXDTB)
11	IPORT2	I+	General purpose input terminal	
12	IPORT3	I+	General purpose input terminal	
13	IPORT4	I+	General purpose input terminal	
14	DDIN0	Is	DIR: Digital audio interface data input terminal 0	(ISEL)
15	DDIN1	Is	DIR: Digital audio interface data input terminal 1/General purpose input terminal	(Pull down)
16	DDIN2	Is	DIR: Digital audio interface data input terminal 2/General purpose input terminal	(Pull down)
17	DDIN3	Is	DIR: Digital audio interface data input terminal 3/General purpose input terminal	(Pull down)
18	VSS		Ground terminal	
19	CPO	A	PLL filter connecting terminal	
20	AVDD		+3.3V power terminal (for DIR)	
21	DIRPCO	A	DIR: PLL filter connecting terminal	
22	DIRPRO	A	DIR: PLL filter connecting terminal	
23	AVSS		Ground terminal (for DIR)	
24	TESTBRK	I+	Test terminal (unconnected)	
25	TESTR1	I+	PLL initialization signal input terminal for DSP	(/ICD)
26	TESTR2	I+	Test terminal (unconnected)	
27	VDD1		+3.3V power terminal (for terminal section)	
28	SDWCKI0	I+	Word clock input terminal for SDIA, SDOA, SDIB, SDOB interface	(WCKG)
29	SDBCKI0	I+	Bit clock input terminal for SDIA, SDOA, SDIB, SDOB interface	(BCKG)
30	/SDBCK0	O	DIRBCK or SDBCKI0 invert clock output terminal (Unconnected)	
31	IPORT8	I+	IPINT general purpose input terminal	
32	IPORT9	I+	IPINT general purpose input terminal	(NONPCM)
33	IPORT10	I+	IPINT general purpose input terminal	(NONPCM)
34	IPORT11	I+	IPINT general purpose input terminal	(MUTE)
35	SDIA	I	AC-3/DTS bit stream (or PCM) data input terminal to Main DSP	(SDIA)
36	SDOA2	O	PCM output terminal from Main DSP (C/LFE output)	
37	SDOA1	O	PCM output terminal from Main DSP (LS/RS output)	
38	SDOA0	O	PCM output terminal from Main DSP (L/R output)	
39	SDIB3	I+	PCM input terminal 3 to Sub DSP	
40	SDIB2	I+	PCM input terminal 2 to Sub DSP	
41	SDIB1	I+	PCM input terminal 1 to Sub DSP	
42	SDIB0	I+	PCM input terminal 0 to Sub DSP	
43	VSS		Ground terminal	
44	VDD2		+2.5V power terminal (for internal circuit)	
45	IPORT12	I+	IPINT general purpose input terminal	(DIRINT)
46	IPORT13	I+	IPINT general purpose input terminal	(DBL)
47	IPORT14	I+	IPINT general purpose input terminal	(DBL)
48	DIRSDO	O	AC-3/DTS bit stream (or PCM) data output terminal from DIR	
49	DIRWCK	O	DIR: Serial data word clock (fs) output terminal	(WCK)
50	DIRBCK	O	DIR: Serial data bit clock (64fs) output terminal	(BCK)
51	DIRMCK	O	DIR: Serial data master clock (256fs or 128fs) output terminal	(MCK)
52	ERR/BS	O	DIR: Data error detect output/block start output terminal (Unconnected)	
53	SYNC/U	O	DIR: Serial data synchronous timing output/user data output terminal (Unconnected)	
54	FS128/C	O	DIR: Serial data master clock 128fs output/channel status output terminal	(FS128)
55	DBL/V	O	DIR: Double rate clock output/validity flag output terminal	(DBL)

IC601 : YSS938 (DSP P.C.B.)
DSP

No.	Name	I/O	Function	
56	SDWCKI1	I+	Word clock input terminal for SDIB, SDOB interface	(WCKG)
57	SDBCKI1	I+	Bit clock input terminal for SDIB, SDOB interface	(BCKG)
58	VSS		Ground terminal	
59	SDOB3	O	PCM output terminal from Sub DSP	
60	SDOB2	O	PCM output terminal from Sub DSP	
61	SDOB1	O	PCM output terminal from Sub DSP	
62	SDOB0	O	PCM output terminal from Sub DSP	
63	VDD1		+3.3V power terminal (for terminal section)	
64	ZEROBF3R	O+	SDOB3 Rch zero flag output terminal	(ZF3R)
65	ZEROBF3L	O+	SDOB3 Lch zero flag output terminal	(ZF3L)
66	ZEROBF2R	O+	SDOB2 Rch zero flag output terminal	(ZF2R)
67	ZEROBF2L	O+	SDOB2 Lch zero flag output terminal	(ZF2L)
68	OPORT0	O	General purpose output terminal	(/RINH1)
69	OPORT1	O	General purpose output terminal	(/RINH2)
70	OPORT2	O	General purpose output terminal	(/ICDA)
71	OPORT3	O	General purpose output terminal	(/ICAD)
72	OPORT4	O	General purpose output terminal	(DPS)
73	OPORT5	O	General purpose output terminal	(RST)
74	OPORT6	O	General purpose output terminal	(ERROR)
75	OPORT7	O	General purpose output terminal	(/PRST)
76	VSS		Ground terminal	
77	VDD2		+2.5V power terminal (for internal circuit)	
78	RAMD0	I+/O	Sub DSP: External memory data terminal 0	
79	RAMD1	I+/O	Sub DSP: External memory data terminal 1	
80	RAMD2	I+/O	Sub DSP: External memory data terminal 2	
81	RAMD3	I+/O	Sub DSP: External memory data terminal 3	
82	ZEROBF1R	O+	SDOB1 Rch zero flag output terminal	(ZF1R)
83	ZEROBF1L	O+	SDOB1 Lch zero flag output terminal	(ZF1L)
84	ZEROBF0R	O+	SDOB0 Rch zero flag output terminal	(ZF0R)
85	ZEROBF0L	O+	SDOB0 Lch zero flag output terminal	(ZF0L)
86	RAMD4	I+/O	Sub DSP: External memory data terminal 4	
87	RAMD5	I+/O	Sub DSP: External memory data terminal 5	
88	RAMD6	I+/O	Sub DSP: External memory data terminal 6	
89	RAMD7	I+/O	Sub DSP: External memory data terminal 7	
90	VSS		Ground terminal	
91	VDD1		+3.3V power terminal (for terminal section)	
92	RAMD8	I+/O	Sub DSP: External memory data terminal 8	
93	RAMD9	I+/O	Sub DSP: External memory data terminal 9	
94	RAMD10	I+/O	Sub DSP: External memory data terminal 10	
95	RAMD11	I+/O	Sub DSP: External memory data terminal 11	
96	RAMD12	I+/O	Sub DSP: External memory data terminal 12	
97	RAMD13	I+/O	Sub DSP: External memory data terminal 13	
98	RAMD14	I+/O	Sub DSP: External memory data terminal 14	
99	RAMD15	I+/O	Sub DSP: External memory data terminal 15	
100	CASN	O	Sub DSP: Column address strobe output terminal for external DRAM	
101	RAMWEN	O	Sub DSP: Write enable terminal for external memory	
102	RAMOEN	O	Sub DSP: Output enable terminal for external memory	
103	RASN	O	Sub DSP: Low address strobe output terminal for external DRAM	
104	VSS		Ground terminal	
105	VDD1		+3.3V power terminal (for terminal section)	
106	RAMA8	O	Sub DSP: External memory address terminal 8	
107	RAMA7	O	Sub DSP: External memory address terminal 7	
108	RAMA0	O	Sub DSP: External memory address terminal 0	
109	RAMA6	O	Sub DSP: External memory address terminal 6	
110	RAMA1	O	Sub DSP: External memory address terminal 1	

IC601 : YSS938 (DSP P.C.B.)
DSP

No.	Name	I/O	Function	
111	RAMA5	O	Sub DSP: External memory address terminal 5	
112	RAMA2	O	Sub DSP: External memory address terminal 2	
113	SELI13	I+	Built-in selector input 13 (Unconnected)	
114	SELI12	I+	Built-in selector input 12	
115	SELI11	I+	Built-in selector input 11 (Unconnected)	
116	SELI10	I+	Built-in selector input 10 (Unconnected)	
117	SELI9	I+	Built-in selector input 9	(CXB)
118	RAMA4	O	Sub DSP: External memory address terminal 4	
119	RAMA3	O	Sub DSP: External memory address terminal 3	
120	RAMA9	O	Sub DSP: External memory address terminal 9 (Unconnected)	
121	RAMA10	O	Sub DSP: External memory address terminal 10 (Unconnected)	
122	RAMA11	O	Sub DSP: External memory address terminal 11 (Unconnected)	
123	VSS		Ground terminal	
124	VDD2		+2.5V power terminal (for internal circuit)	
125	SELI8	I+	Built-in selector input 8	(CXA)
126	SELI7	I+	Built-in selector input 7	(GND)
127	SELI6	I+	Built-in selector input 6	(OPTF)
128	SELI5	I+	Built-in selector input 5 (Unconnected)	
129	RAMA12	O	Sub DSP: External memory address terminal 12 (Unconnected)	
130	RAMA13	O	Sub DSP: External memory address terminal 13 (Unconnected)	
131	RAMA14	O	Sub DSP: External memory address terminal 14 (Unconnected)	
132	RAMA15	O	Sub DSP: External memory address terminal 15 (Unconnected)	
133	RAMA16	O	Sub DSP: External memory address terminal 16 (Unconnected)	
134	RAMA17	O	Sub DSP: External memory address terminal 17 (Unconnected)	
135	OVFB/END	O	Sub DSP: Overflow/program end detect terminal (Unconnected)	
136	ZEROFLG	O	Main DSP: Zero flag output terminal (Unconnected)	
137	VSS		Ground terminal	
138	NONPCM	O	Main DSP: Non-PCM data detect terminal	
139	DTSDATA	O	Main DSP: DTS data detect terminal (Unconnected)	
140	AC3DATA	O	Main DSP: AC3 data detect terminal (Unconnected)	
141	MUTE	O	Main DSP: Auto mute detect terminal	
142	KARAOKE	O	Main DSP: AC3 KARAOKE data detect terminal (Unconnected)	
143	VDD1	+3.3V	power terminal (for terminal section)	
144	SURENC	O	Main DSP: AC-3 2/0 mode Dolby surround encode input detect terminal (Unconnected)	
145	CRC	O	Main DSP: AC3 CRC error detect terminal (Unconnected)	
146	/LOCK	O	DIR: PLL lock detect terminal (Unconnected)	
147	DIRINT	O	DIR: Interrupt output terminal	
148	/CS	Is	Microprocessor interface chip select input terminal	(/CSY)
149	SO	Ot	Microprocessor interface data output terminal	(SDDY)
150	SI	Is	Microprocessor interface data input terminal	(SDMYB)
151	SCK	Is	Microprocessor interface clock input terminal	(SCKYB)
152	/IC	Is	Initial clear input terminal	(/ICYP)
153	IPINT	O+	Interrupt output terminal by IPORT 8-14	
154	SELI4	I+	Built-in selector input 4	(OPTD)
155	VSS		Ground terminal	
156	SELI3	I+	Built-in selector input 3	(OPTC)
157	SELI2	I+	Built-in selector input 2	(OPTB)
158	TESTXI	I	Test terminal (should be always connected to VSS)	
159	TESTXO	O	Test terminal (Unconnected)	
160	VDD2	+2.5V	power terminal (for internal circuit)	

Is: Schmidt trigger input terminal
I+: Input terminal with pull-up resistor
O: Digital output terminal
Ot: 3-state digital output terminal
A: Analog terminal

IC608 : XC9527XL-100100 (DSP P.C.B.)
PLD

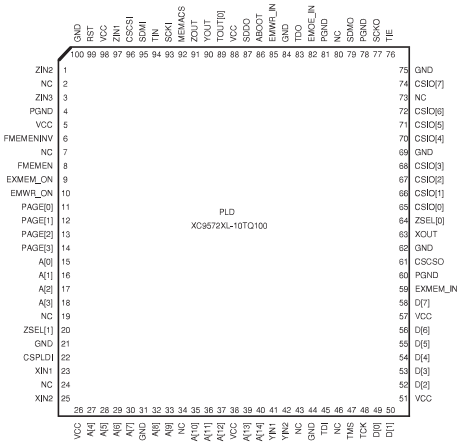

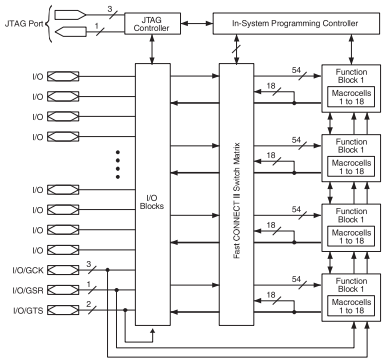

IC608 : XC9527XL-100100 (DSP P.C.B.)
PLD

NO.	端子名	信号線名称	I/O	機　　能
1	ZIN2	SDIB0	IN	MAIN DAC "SDATA" 用 セレクタ入力端子：AUDATA0(tout 出力)
2	N.C.			N.C.
3	ZIN3	SDOA0	IN	MAIN DAC "SDATA" 用 セレクタ入力端子：SDOA0
4	PGND			電源 (0V)
5	VCC			電源 (+3.3V)
6	FMEMENINV	FMEINV	OUT	SRAM チップセレクト
7	N.C.			N.C.
8	FMEMEN	FMEMEN	OUT	Flash Memory チップセレクト
9	EXMEM_ON	/EMOE	OUT	外部メモリ用 Output Enable 出力
10	EMWR_ON	/EMWE	OUT	外部メモリ用 Write Enable 出力
11	PAGE[0]	PAGE[0]	OUT	Flash Memory Page Select（上位アドレスバスに接続）
12	PAGE[1]	PAGE[1]	OUT	Flash Memory Page Select（上位アドレスバスに接続）
13	PAGE[2]	PAGE[2]	OUT	Flash Memory Page Select（上位アドレスバスに接続）
14	PAGE[3]	PAGE[3]	OUT	Flash Memory Page Select（上位アドレスバスに接続）
15	A[0]	EMA[0]	OUT	外部メモリアクセス用アドレスバス
16	A[1]	EMA[1]	OUT	外部メモリアクセス用アドレスバス
17	A[2]	EMA[2]	OUT	外部メモリアクセス用アドレスバス
18	A[3]	EMA[3]	OUT	外部メモリアクセス用アドレスバス
19	N.C.			N.C.
20	ZSEL[1]	ZSEL[1]	IN	MAIN DAC "SDATA" 用 セレクタ制御信号入力端子 00：zout = GND　10：zout = AUDAT0 01：zout = SDOB3　11：zout = SDOA0
21	GND			電源 (0V)
22	CSPLDI	/CS595	IN	PLD 用チップセレクト （Low アクティブ）
23	XIN1	SDAO	IN	YSS938 "SDIB0" 用 セレクタ入力端子：SDAO(ADC 出力信号)
24	N.C.			N.C.
25	XIN2	SDIB0	IN	YSS938 "SDIB0" 用 セレクタ入力端子：AUDATA0(tout 出力)
26	VCC			電源 (+3.3V)
27	A[4]	EMA[4]	OUT	外部メモリアクセス用アドレスバス
28	A[5]	EMA[5]	OUT	外部メモリアクセス用アドレスバス
29	A[6]	EMA[6]	OUT	外部メモリアクセス用アドレスバス
30	A[7]	EMA[7]	OUT	外部メモリアクセス用アドレスバス
31	GND			電源 (0V)
32	A[8]	EMA[8]	OUT	外部メモリアクセス用アドレスバス
33	A[9]	EMA[9]	OUT	外部メモリアクセス用アドレスバス
34	N.C.			N.C.
35	A[10]	EMA[10]	OUT	外部メモリアクセス用アドレスバス
36	A[11]	EMA[11]	OUT	外部メモリアクセス用アドレスバス
37	A[12]	EMA[12]	OUT	外部メモリアクセス用アドレスバス
38	VCC			電源 (+3.3V)
39	A[13]	EMA[13]	OUT	外部メモリアクセス用アドレスバス
40	A[14]	EMA[14]	OUT	外部メモリアクセス用アドレスバス
41	YIN1	DIRSDO	IN	CS49329 "SDATAN" 用 セレクタ入力端子：DIRSDO
42	YIN2	SDOA0	IN	CS49329 "SDATAN" 用 セレクタ入力端子：SDOA0
43	N.C.			N.C.
44	GND			電源 (0V)
45	TDI			Test Data In
46	N.C.			N.C.
47	TMS			Test Mode Select
48	TCK			Test Clock
49	D[0]	EMD[0]	I/O	外部メモリアクセス用 Data バス
50	D[1]	EMD[1]	I/O	外部メモリアクセス用 Data バス
51	VCC			電源 (+3.3V)
52	D[2]	EMD[2]	I/O	外部メモリアクセス用 Data バス
53	D[3]	EMD[3]	I/O	外部メモリアクセス用 Data バス

IC608 : XC9527XL-100100 (DSP P.C.B.)
PLD

NO.	端子名	信号線名称	I/O	機　　能
54	D[4]	EMD[4]	I/O	外部メモリアクセス用 Data バス
55	D[5]	EMD[5]	I/O	外部メモリアクセス用 Data バス
56	D[6]	EMD[6]	I/O	外部メモリアクセス用 Data バス
57	VCC			電源 (+3.3V)
58	D[7]	EMD[7]	I/O	外部メモリアクセス用 Data バス
59	EXMEM_IN	/EXM2	IN	External Memory OUT Enable from CS49329
60	PGND			電源 (0V)
61	CSCSO	/CSCS3	OUT	CS49329 用チップセレクト出力（cscsi のスルー）
62	GND			電源 (0V)
63	XOUT	SDIA	OUT	YSS938 "SDIA" 用 セレクタ出力端子
64	ZSEL[0]	ZSEL[0]	IN	MAIN DAC "SDATA" 用 セレクタ制御信号入力端子 00：zout = GND 01：zout = SDOB3
65	CSIO[0]	GPIO[0]	I/O	CS49329 GPIO バス
66	CSIO[1]	GPIO[1]	I/O	CS49329 GPIO バス
67	CSIO[2]	GPIO[2]	I/O	CS49329 GPIO バス
68	CSIO[3]	GPIO[3]	I/O	CS49329 GPIO バス
69	GND			電源 (0V)
70	CSIO[4]	GPIO[4]	I/O	CS49329 GPIO バス
71	CSIO[5]	GPIO[5]	I/O	CS49329 GPIO バス
72	CSIO[6]	GPIO[6]	I/O	CS49329 GPIO バス
73	N.C.			N.C.
74	CSIO[7]	GPIO[7]	I/O	CS49329 GPIO バス
75	GND			電源 (0V)
76	PGND			電源 (0V)
77	SCKO	SCK3	OUT	DSP デバイス(CS49329/YSS938)への Serial Clock 出力
78	PGND			電源 (0V)
79	SDMO	SDM3	OUT	DSP デバイス(CS49329/YSS938)への Serial Data 出力
80	N.C.			N.C.
81	PGND			電源 (0V)
82	EMOE_IN	/EMOE2	IN	External Memory Enable(latch clock) from CS49329
83	TDO			Test Data Out
84	GND			電源 (0V)
85	EMWR_IN	/EMWE2	IN	EXternal Memory Write Enable from CS49329
86	ABOOT	ABOOT	OUT	CS49329 Auto Boot 用出力（Low or Hi-z 出力）
87	SDDO	SDDO	OUT	PLD からマイコンへの Serial Data 出力。 Read Data 送信時以外は Hi-Z
88	VCC			電源 (+3.3V)
89	TOUT[0]	SDIB0	OUT	CS49329 "AUDATA0" のスルー出力端子。
90	YOUT	SDATAN	OUT	CS49329 "SDATAN" 用 セレクタ出力端子
91	ZOUT	SDATA	OUT	MAIN DAC "SDATA" 用 セレクタ出力端子
92	MEMACS	MEMACS	IN	マイコンシリアルのモード切替え信号入力（H；マイコン serial をメモリアクセスに使用）
93	SCKI	SCK	IN	マイコンからの Serial Clock 入力
94	TIN	AUDATA0	IN	CS49329 "AUDATA0" の入力端子。信号は、スルーで tout 端子から出力される。
95	SDMI	SDM	IN	マイコンからの Serial Data 入力
96	CSCSI	/CSCS	IN	CS49329 用チップセレクト信号入力
97	ZIN1	SDOB3	IN	MAIN DAC "SDATA" 用 セレクタ入力端子：SDOB3
98	VCC			電源 (+3.3V)
99	RST	/ICD	IN	PLD システムリセット（Low →リセット）
100	GND			電源 (0V)

■ BLOCK DIAGRAM (1/2)

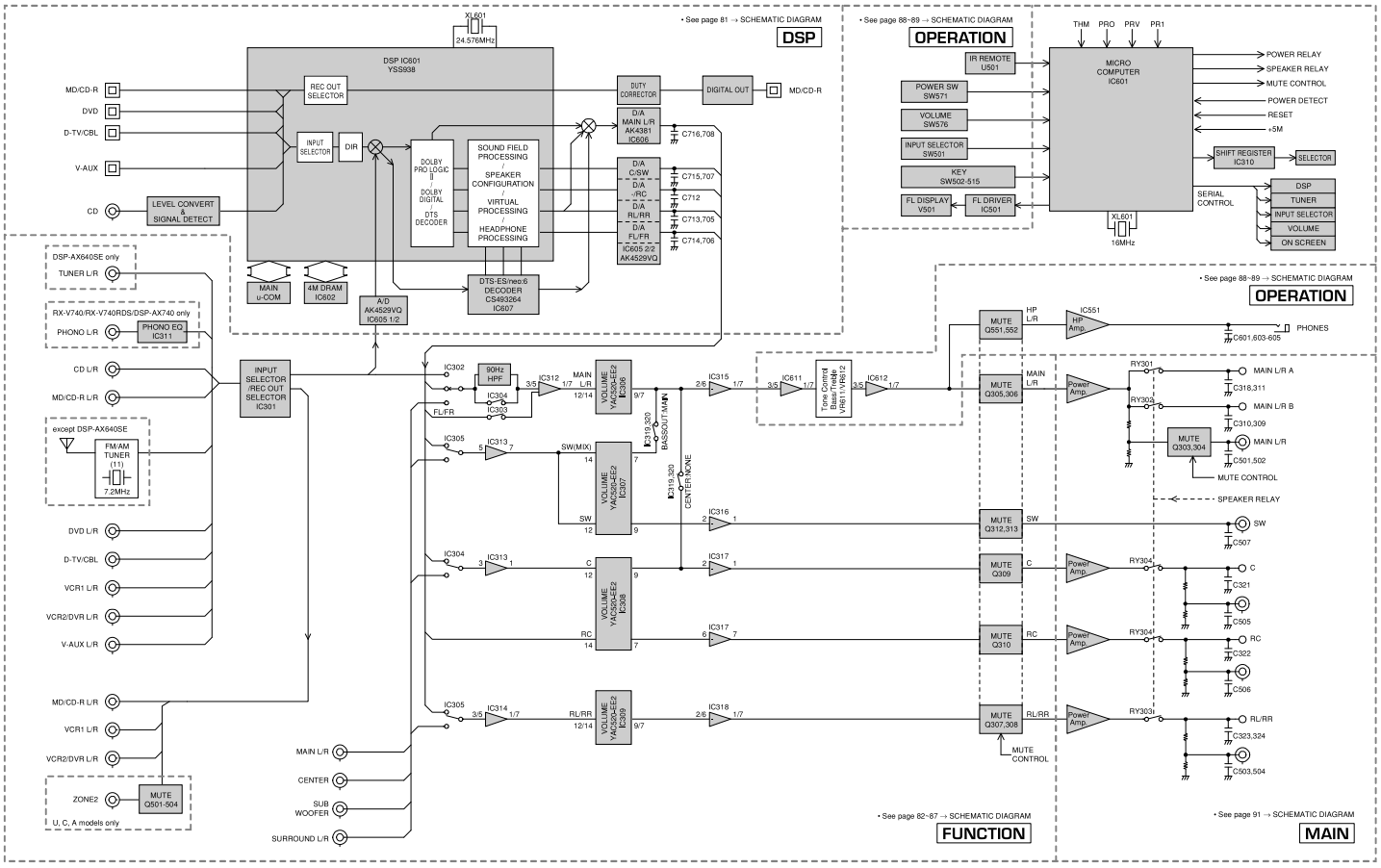

■ BLOCK DIAGRAM (2/2)

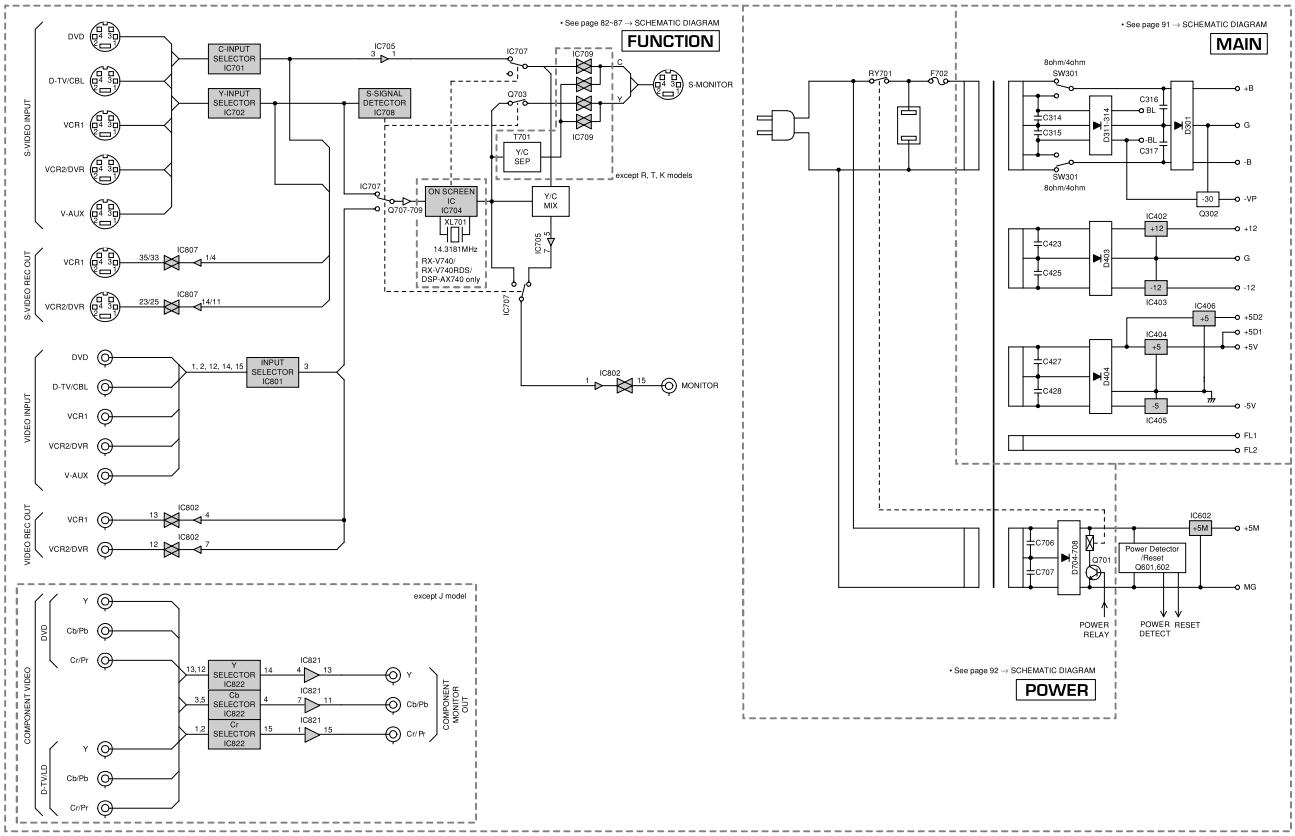

■ PRINTED CIRCUIT BOARD (Foil side)

DSP P. C. B. (Lead Type Device)

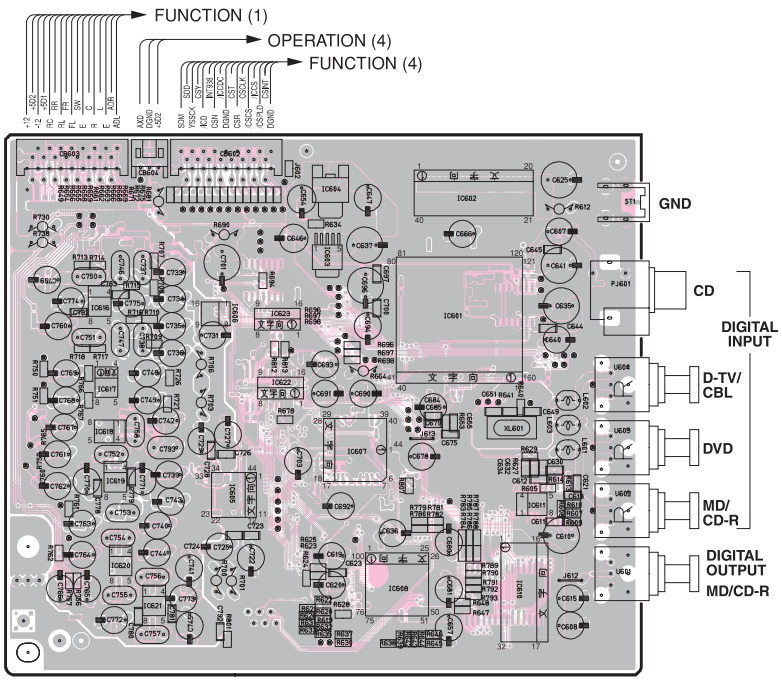

DSP P. C. B. (Surface Mount Device)

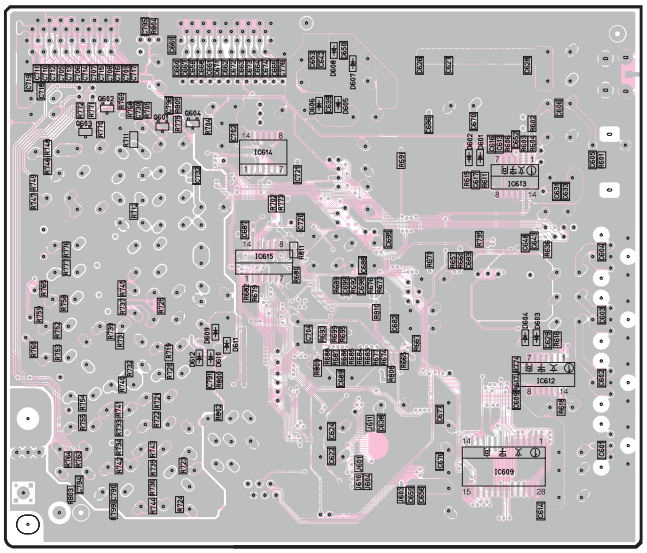

Circuit No.	J	U, C, R, T, K, A, B, G, L
R795	X	O

X: NOT USED
O: USED / APPLICABLE

• **Semiconductor Location**

Ref. No.	Location	Ref. No.	Location	Ref. No.	Location	Ref. No.	Location	Ref. No.	Location	Ref. No.	Location
D601	I3	D608	H3	IC603	C3	IC610	D6	IC617	A4	Q601	G3
D602	I3	D609	H5	IC604	C3	IC611	D5	IC618	A4	Q602	G3
D603	J5	D610	H5	IC605	B5	IC612	J5	IC619	B5	Q603	G3
D604	J5	D611	H5	IC606	B4	IC613	J4	IC620	B5	Q604	G3
D605	H3	D612	G5	IC607	C5	IC614	H3	IC621	B6		
D606	H3	IC601	D4	IC608	C5	IC615	H4	IC622	C4		
D607	H3	IC602	D3	IC609	J6	IC616	A4	IC623	C4		

■ PRINTED CIRCUIT BOARD (Foil side)

RX-V740/RX-V740RDS/DSP-AX740

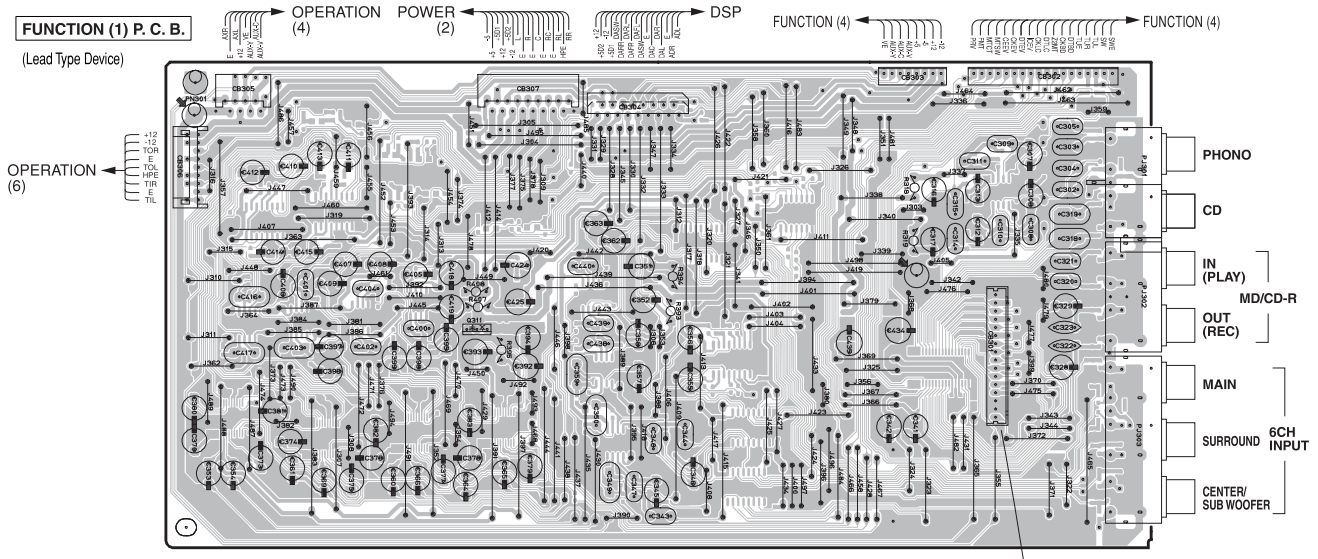

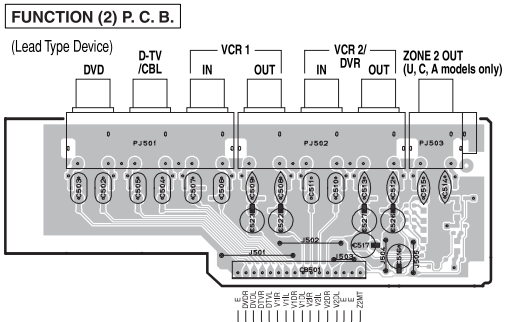

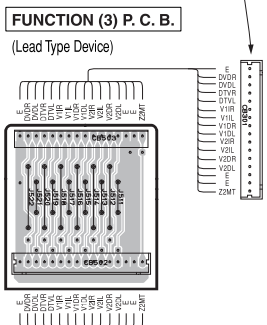

• **Semiconductor Location**

Ref. No.	Location
Q311	E3

Circuit No.	J, R, T, K	U, C	A	B, G, L
C302, 303	X	X	O	O
C514~517	X	O	O	X
FJ503	X	O	O	X
Q501~504	X	O	O	X
R514, 515, 528~533, 536, 537, 540~543	X	O	O	X

X: NOT USED
O: USED / APPLICABLE

■ PRINTED CIRCUIT BOARD (Foil side)

RX-V740/RX-V740RDS/DSP-AX740

FUNCTION (1) P. C. B.

(Surface Mount Device)

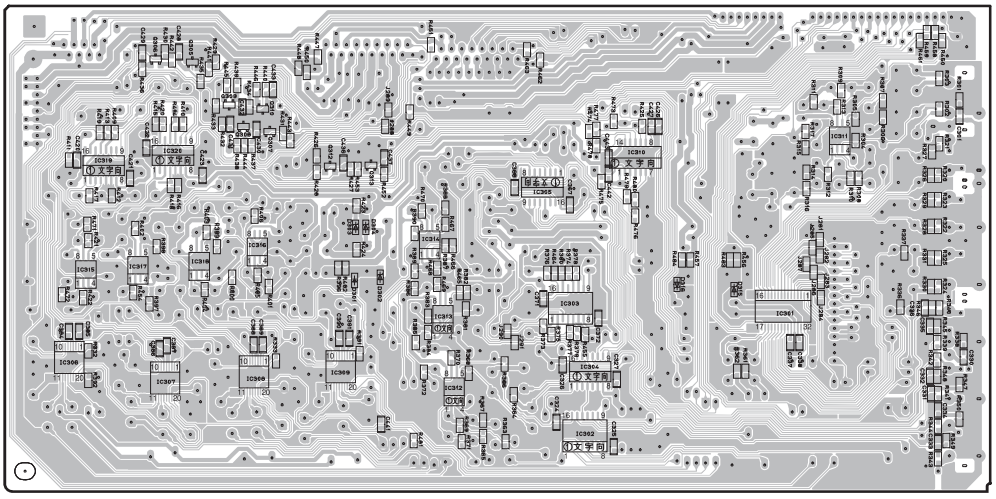

FUNCTION (2) P. C. B.

(Surface Mount Device)

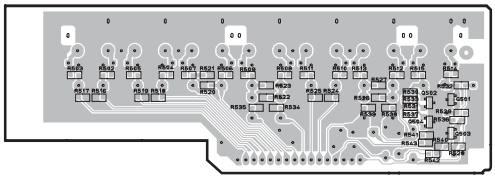

• Semiconductor Location

Ref. No.	Location
D301	E4
D302	E4
D303	E3
D304	E3
D315	H4
D316	G4
IC301	H4
IC302	G5
IC303	G4
IC304	G4
IC305	F3
IC306	C4
IC307	D4
IC308	D4
IC309	E4
IC310	G3
IC311	H3
IC312	F4
IC313	F4
IC314	F3
IC315	C4
IC316	D3
IC317	D4
IC318	D4
IC319	C3
IC320	D3
Q305	D2
Q306	D2
Q307	D3
Q308	D3
Q309	D3
Q310	D3
Q312	E3
Q313	E3
Q501	F6
Q502	F6
Q503	F7
Q504	F7

Circuit No.	J, R, T, K	U, C	A	B, G, L
C302, 303	X	X	O	O
C514~517	X	O	O	X
FJ503	X	O	O	X
Q501~504	X	O	O	X
RS14, 515, 528~533, 936, 937, 940~943	X	O	O	X

X: NOT USED
O: USED / APPLICABLE

■ PRINTED CIRCUIT BOARD (Foil side)

RX-V740/RX-V740RDS/DSP-AX740

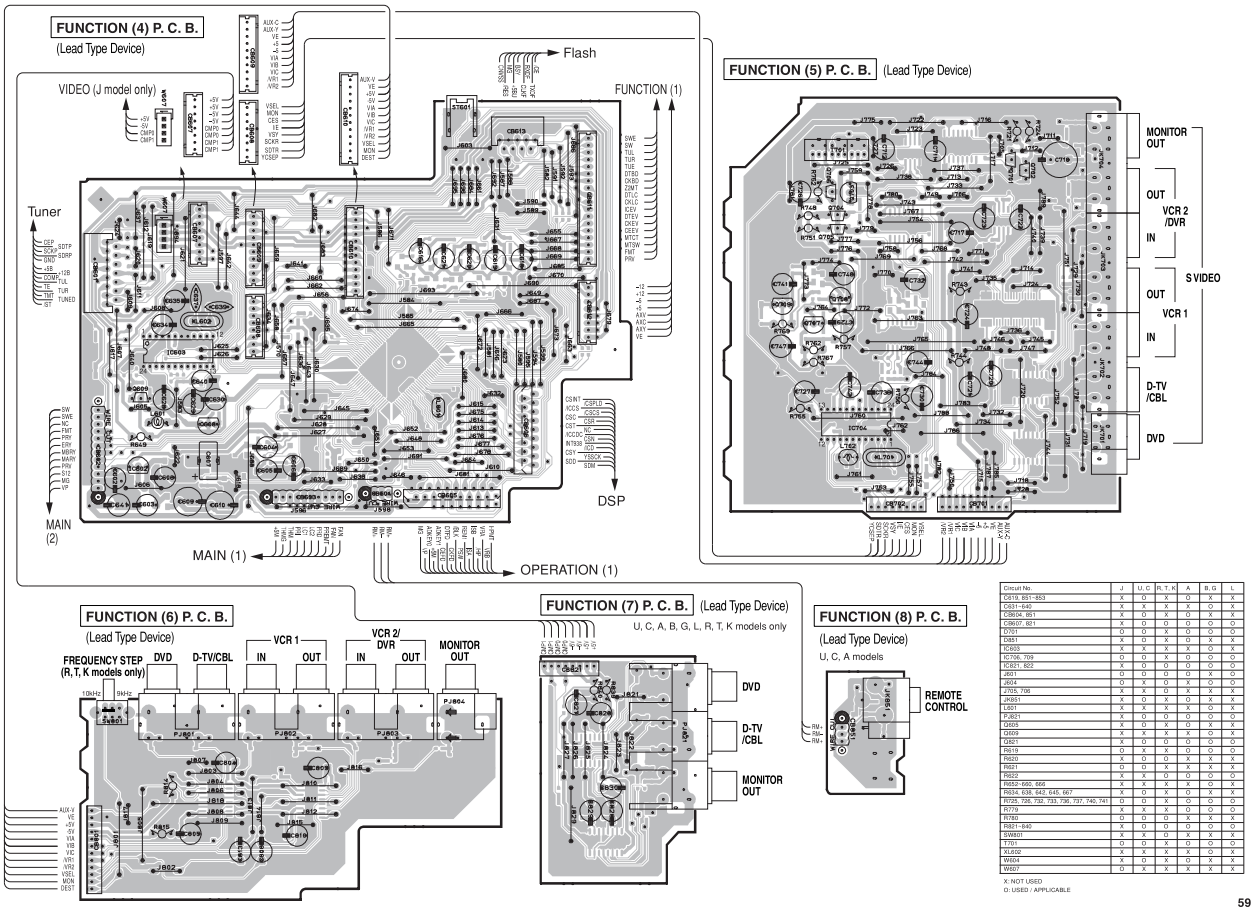

• **Semiconductor Location**

Ref. No.	Location
IC602	C4
IC603	C4
IC704	H4
Q608	C4
Q609	C4
Q701	I2
Q702	I2
Q703	H2
Q704	H3
Q705	H5
Q706	H2
Q707	G3
Q708	H3
Q709	G3

Circuit No.	J	U, C	R, T, K	A	B, G	L
C519, 851~853	X	O	X	O	X	X
C531~640	X	X	X	X	O	X
C8604, 851	X	O	X	O	X	X
C8607, 821	X	O	O	O	O	O
D701	O	O	X	O	O	O
D851	X	O	X	O	X	X
IC603	X	X	X	X	O	X
IC706, 709	O	O	X	O	O	O
IC821, 822	X	O	O	O	O	O
J601	O	O	O	O	X	O
J604	O	X	O	X	O	O
J705, 708	X	X	O	X	X	X
JK851	X	O	X	O	X	X
L651	X	X	X	X	O	X
P-J821	X	O	O	O	O	O
Q605	X	O	X	O	X	X
Q609	X	X	X	X	O	X
Q821	X	O	O	O	O	O
R619	O	X	X	O	O	O
R620	X	O	O	X	X	X
R621	O	O	X	X	X	X
R622	X	X	O	O	O	O
R652~660, 666	X	X	X	X	O	X
R634, 638, 642, 645, 667	X	O	X	O	X	X
R725, 726, 732, 733, 736, 737, 740, 741	O	O	X	O	O	O
R779	X	X	X	O	O	O
R780	O	O	O	X	X	X
R821~840	X	O	O	O	O	O
SW801	X	X	O	X	X	X
T701	O	X	O	O	O	O
XL602	X	X	X	X	O	X
W604	X	O	X	O	X	X
W607	O	X	X	X	X	X

X: NOT USED
O: USED / APPLICABLE

■ PRINTED CIRCUIT BOARD (Foil side)

RX-V740/RX-V740RDS/DSP-AX740

FUNCTION (4) P. C. B.
(Surface Mount Device)

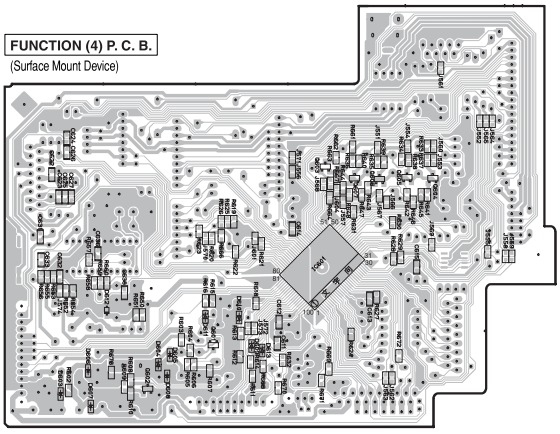

FUNCTION (5) P. C. B.
(Surface Mount Device)

FUNCTION (6) P. C. B.
(Surface Mount Device)

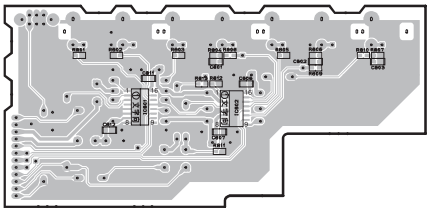

FUNCTION (7) P. C. B.
(Surface Mount Device)

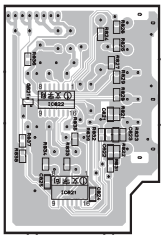

FUNCTION (8) P. C. B.
(Surface Mount Device)
U, C, A models

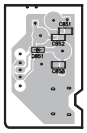

• Semiconductor Location

Ref. No.	Location
D603	B4
D604	C4
D605	C4
D606	C4
D607	C5
D608	C4
D609	D4
D610	D4
D611	C4
D612	C4
D613	D4
D701	H4
D702	H3
D703	H3
D704	G3
D705	G3
D706	G3
D707	G3
D708	G3
D709	H3
D710	H3
D851	G6
IC601	D4
IC701	H4
IC702	H4
IC703	H3
IC705	H3
IC706	H2
IC707	H3
IC708	H3
IC709	H2
IC801	C6
IC802	D6
IC821	F7
IC822	F6
Q601	C4
Q602	C4
Q603	D3
Q604	E3
Q605	E3
Q606	E3
Q607	D3
Q821	F6

Circuit No.	J	U, C	R, T, K	A	B, G	L
C618, 851~853	X	O	X	O	X	X
C831~840	X	X	X	X	O	X
C8604, 851	X	O	X	O	X	X
C8607, 821	X	O	O	O	O	O
D701	O	O	X	O	O	O
D851	X	O	X	O	X	X
IC603	X	X	X	X	O	X
IC706, 709	O	O	X	O	O	O
IC821, 822	X	O	O	O	O	O
J601	O	O	O	O	X	O
J604	O	X	O	X	O	O
J705, 706	X	X	O	X	X	X
JR851	X	O	X	O	X	X
L601	X	X	X	X	O	X
PJ821	X	O	O	O	O	O
Q605	X	O	X	O	X	X
Q609	X	X	X	X	O	X
Q821	X	O	O	O	O	O
R619	O	X	X	O	O	O
R620	X	O	O	X	X	X
R621	O	O	X	X	X	X
R622	X	X	O	O	O	O
R652~660, 666	X	X	X	X	O	X
R634, 638, 642, 645, 667	X	O	X	O	X	X
R725, 726, 732, 733, 736, 737, 740, 741	O	O	X	O	O	O
R779	X	X	X	O	O	O
R780	O	O	O	X	X	X
R821~840	X	O	O	O	O	O
SW601	X	X	O	X	X	X
T701	O	O	X	O	O	O
XL602	X	X	X	X	O	X
W604	X	O	X	O	X	X
W607	O	X	X	X	X	X

X: NOT USED
O: USED / APPLICABLE

■ PRINTED CIRCUIT BOARD (Foil side)

RX-V640/RX-V640RDS/HTR-5660/DSP-AX640

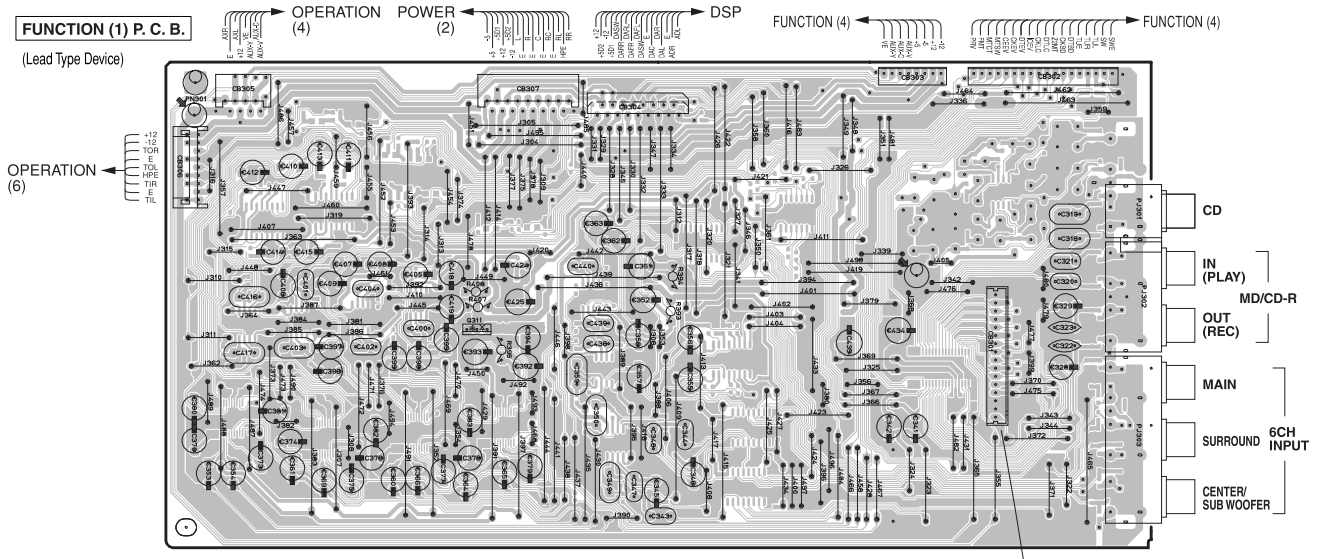

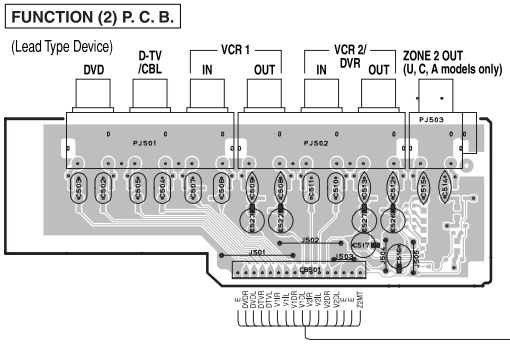

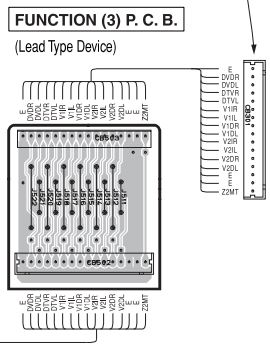

• **Semiconductor Location**

Ref. No.	Location
Q311	E3

Circuit No.	J, R, T, K	U, C	A	B, G, L
C302, 303	X	X	O	O
C514~517	X	O	O	X
PJ503	X	O	O	X
Q501~504	X	O	O	X
R514, 515, 528~533, 536, 537, 540~543	X	O	O	X

X: NOT USED
O: USED / APPLICABLE

■ PRINTED CIRCUIT BOARD (Foil side)

RX-V640/RX-V640RDS/HTR-5660/DSP-AX640

FUNCTION (1) P. C. B.

(Surface Mount Device)

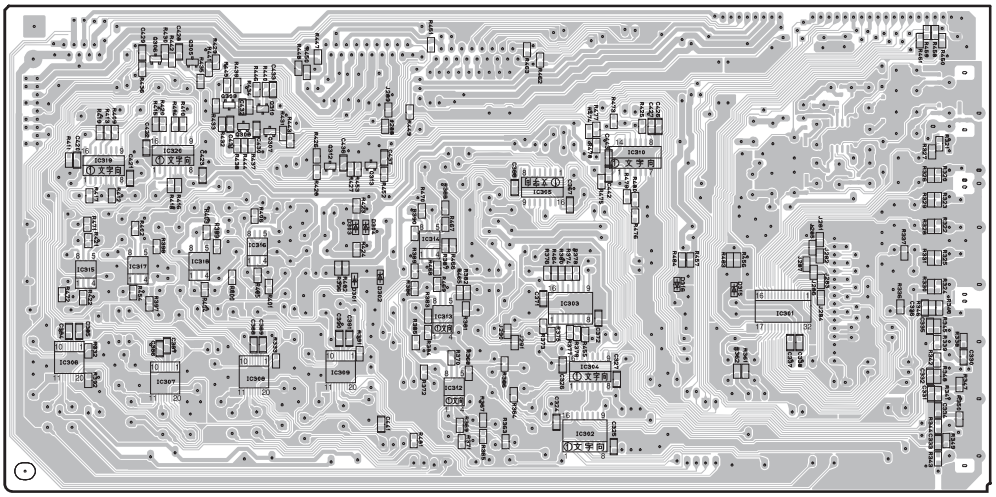

FUNCTION (2) P. C. B.

(Surface Mount Device)

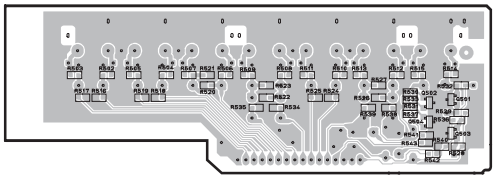

• Semiconductor Location

Ref. No.	Location
D301	E4
D302	E4
D303	E3
D304	E3
D315	H4
D316	G4
IC301	H4
IC302	G5
IC303	G4
IC304	G4
IC305	F3
IC306	C4
IC307	D4
IC308	D4
IC309	E4
IC310	G3
IC312	F4
IC313	F4
IC314	F3
IC315	C4
IC316	D3
IC317	D4
IC318	D4
IC319	C3
IC320	D3
Q305	D2
Q306	D2
Q307	D3
Q308	D3
Q309	D3
Q310	D3
Q312	E3
Q313	E3
Q501	F6
Q502	F6
Q503	F7
Q504	F7

Circuit No.	J, R, T, K	U, C	A	B, G, L
C302, 303	X	X	O	O
C514~517	X	O	O	X
FJ503	X	O	O	X
Q501~504	X	O	O	X
RS14, 515, 528~533, 936, 937, 940~943	X	O	O	X

X: NOT USED
O: USED / APPLICABLE

■ PRINTED CIRCUIT BOARD (Foil side)

RX-V640/RX-V640RDS/HTR-5660/DSP-AX640

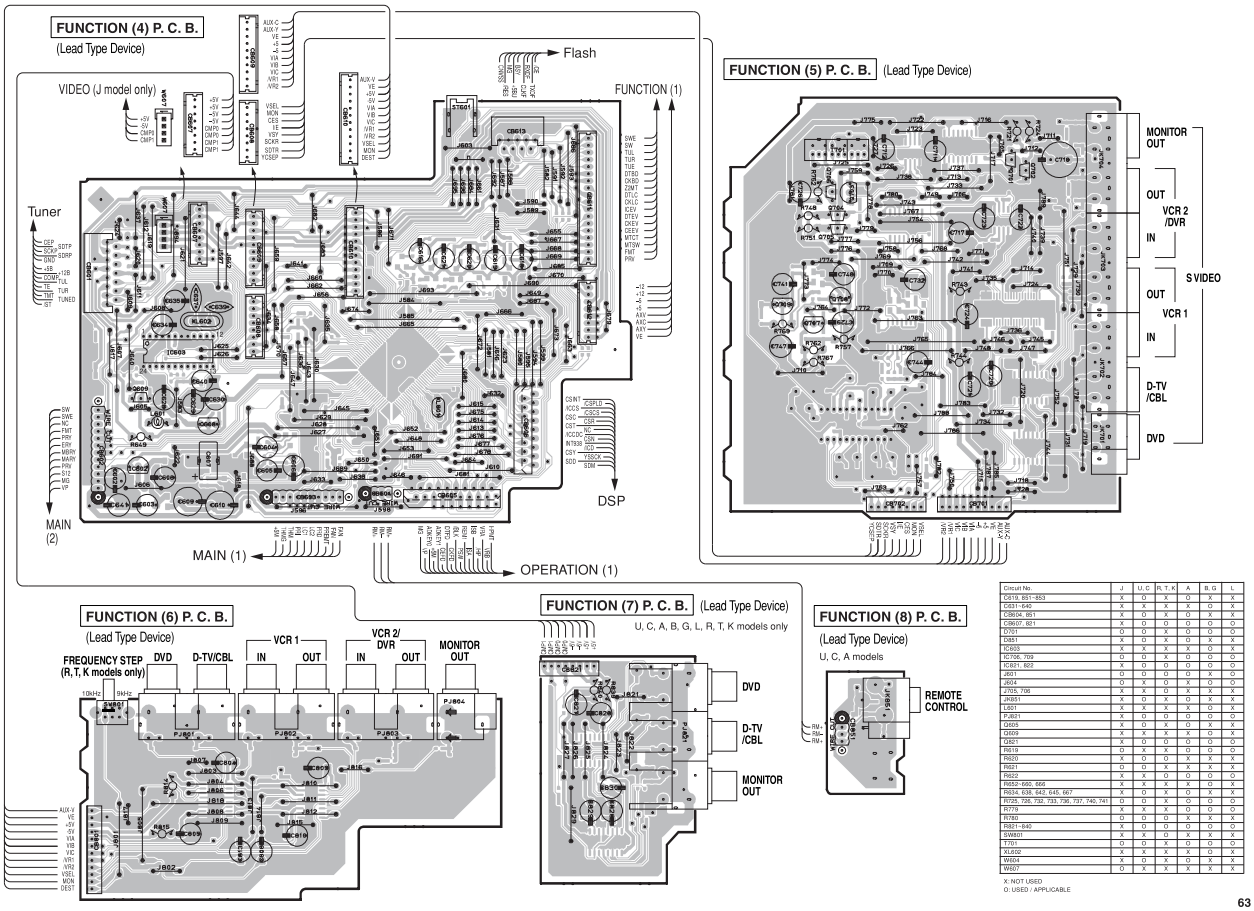

• **Semiconductor Location**

Ref. No.	Location
IC602	C4
IC603	C4
Q608	C4
Q609	C4
Q701	I2
Q702	I2
Q703	H2
Q704	H3
Q705	H5
Q706	H2
Q707	G3
Q708	H3
Q709	G3

Circuit No.	J	U, C	R, T, K	A	B, G	L
C619, 851~853	X	O	X	O	X	X
C631~642	X	X	X	X	O	X
C804, 851	X	O	X	O	X	X
C807, 821	X	O	O	O	O	O
D701	O	O	X	O	O	O
D851	X	O	X	O	X	X
IC603	X	X	X	X	O	X
IC706, 709	O	O	X	O	O	O
IC821, 822	X	O	O	O	O	O
J601	O	O	O	O	X	O
J604	O	X	O	X	O	O
J705, 708	X	X	O	X	X	X
JN851	X	O	X	O	X	X
L651	X	X	X	X	O	X
PJ821	X	O	O	O	O	O
Q605	X	O	X	O	X	X
Q609	X	X	X	X	O	X
Q821	X	O	O	O	O	O
R619	O	X	X	O	O	O
R820	X	O	O	X	X	X
R821	O	O	X	X	X	X
R822	X	X	O	O	O	O
R832~602, 666	X	X	X	X	O	X
R834, 638, 642, 645, 667	X	O	X	O	X	X
R725, 726, 732, 733, 736, 737, 740, 741	O	O	X	O	O	O
R779	X	X	X	O	O	O
R780	O	O	O	X	X	X
R831~840	X	O	O	O	O	O
SW801	X	X	O	X	X	X
T701	O	X	O	O	O	O
XL602	X	X	X	X	O	X
W604	X	O	X	O	X	X
W607	O	X	X	X	X	X

X: NOT USED
O: USED / APPLICABLE

RX-V740/RX-V740RDS/DSP-AX740
RX-V640/RX-V640RDS/HTR-5660/DSP-AX640/DSP-AX640SE

■ PRINTED CIRCUIT BOARD (Foil side)

RX-V640/RX-V640RDS/HTR-5660/DSP-AX640

FUNCTION (4) P. C. B.
(Surface Mount Device)

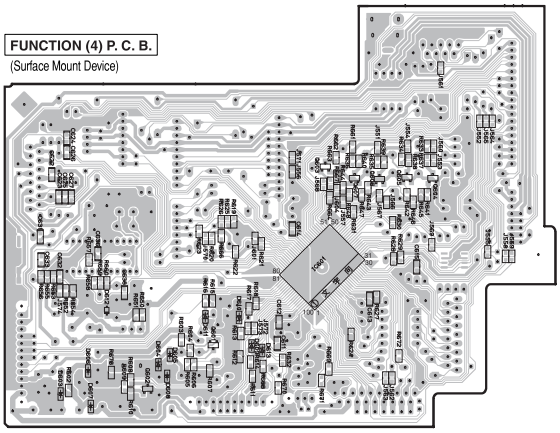

FUNCTION (5) P. C. B.
(Surface Mount Device)

FUNCTION (6) P. C. B.
(Surface Mount Device)

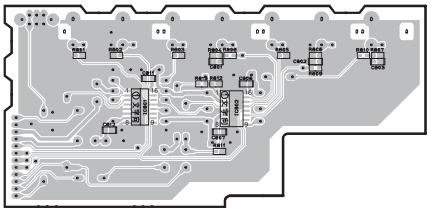

FUNCTION (7) P. C. B.
(Surface Mount Device)

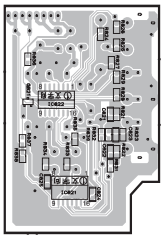

FUNCTION (8) P. C. B.
(Surface Mount Device)
U, C, A models

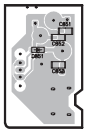

• Semiconductor Location

Ref. No.	Location
D603	B4
D604	C4
D605	C4
D606	C4
D607	C5
D608	C4
D609	D4
D610	D4
D611	C4
D612	C4
D613	D4
D701	H4
D702	H3
D703	H3
D704	G3
D705	G3
D706	G3
D707	G3
D708	G3
D709	H3
D851	G6
IC601	D4
IC701	H4
IC702	H4
IC703	H3
IC705	H3
IC706	H2
IC707	H3
IC708	H3
IC709	H2
IC801	C6
IC802	D6
IC821	F7
IC822	F6
Q601	C4
Q602	C4
Q603	D3
Q604	E3
Q605	E3
Q606	E3
Q607	D3
Q821	F6

Circuit No.	J	U, C	R, T, K	A	B, G	L
C618, 851~853	X	O	X	O	X	X
C831~840	X	X	X	X	O	X
C8604, 851	X	O	X	O	X	X
C8607, 821	X	O	O	O	O	O
D701	O	O	X	O	O	O
D851	X	O	X	O	X	X
IC603	X	X	X	X	O	X
IC706, 709	O	O	X	O	O	O
IC821, 822	X	O	O	O	O	O
J601	O	O	O	O	X	O
J604	O	X	O	X	O	O
J705, 706	X	X	O	X	X	X
JR851	X	O	X	O	X	X
L601	X	X	X	X	O	X
PJ821	X	O	O	O	O	O
Q605	X	O	X	O	X	X
Q609	X	X	X	X	O	X
Q821	X	O	O	O	O	O
R619	O	X	X	O	O	O
R620	X	O	O	X	X	X
R821	O	O	X	X	X	X
R822	X	X	O	O	O	O
R652~660, 666	X	X	X	X	O	X
R634, 638, 642, 645, 667	X	O	X	O	X	X
R725, 726, 732, 733, 736, 737, 740, 741	O	O	X	O	O	O
R779	X	X	X	O	O	O
R780	O	O	O	X	X	X
R821~840	X	O	O	O	O	O
SW601	X	X	O	X	X	X
T701	O	O	X	O	O	O
XL602	X	X	X	X	O	X
W604	X	O	X	O	X	X
W607	O	X	X	X	X	X

X: NOT USED
O: USED / APPLICABLE

■ PRINTED CIRCUIT BOARD (Foil side)

DSP-AX640SE

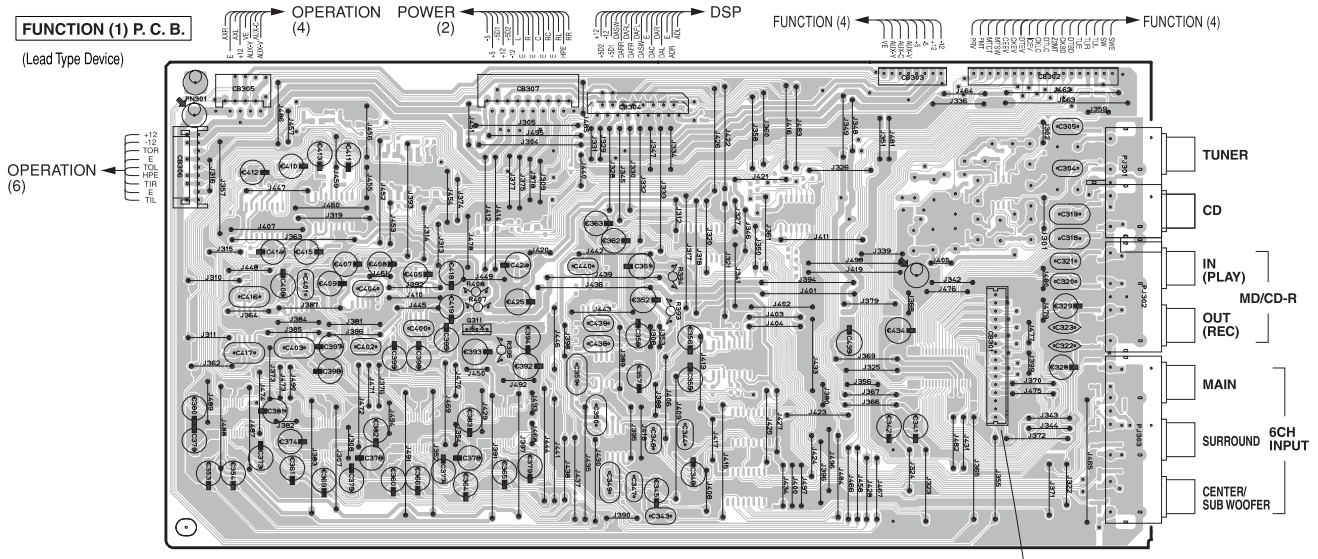

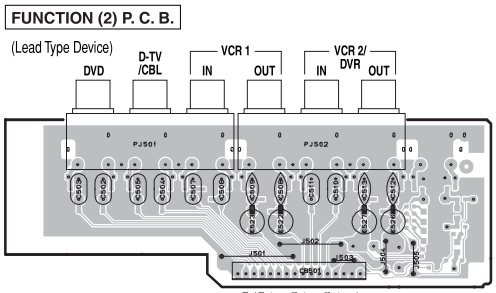

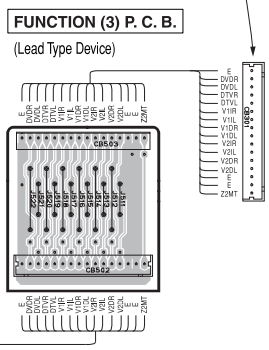

• Semiconductor Location

Ref. No.	Location
Q311	E3

■ PRINTED CIRCUIT BOARD (Foil side)

DSP-AX640SE

FUNCTION (1) P. C. B.

(Surface Mount Device)

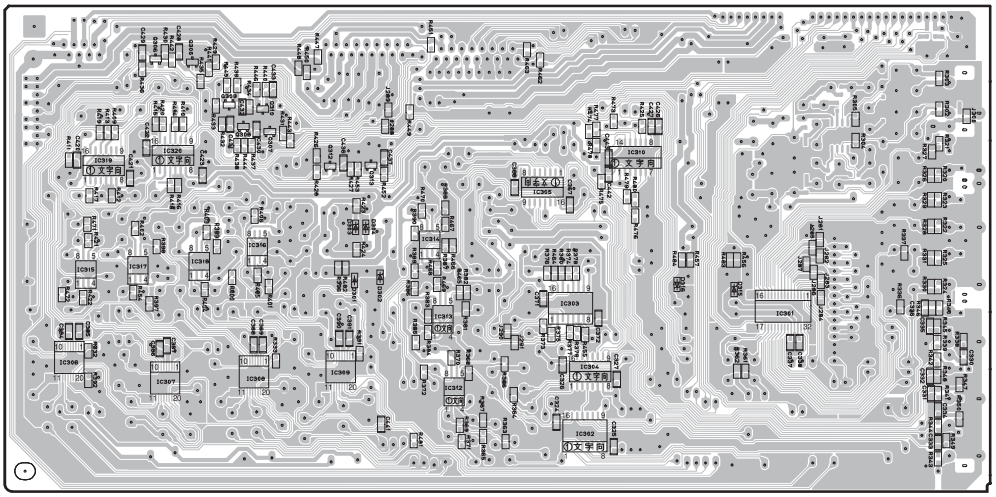

FUNCTION (2) P. C. B.

(Surface Mount Device)

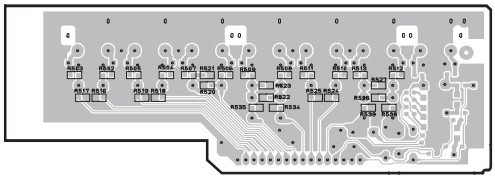

• **Semiconductor Location**

Ref. No.	Location
D301	E4
D302	E4
D303	E3
D304	E3
D315	H4
D316	G4
IC301	H4
IC302	G5
IC303	G4
IC304	G4
IC305	F3
IC306	C4
IC307	D4
IC308	D4
IC309	E4
IC310	G3
IC312	F4
IC313	F4
IC314	F3
IC315	C4
IC316	D3
IC317	D4
IC318	D4
IC319	C3
IC320	D3
Q305	D2
Q306	D2
Q307	D3
Q308	D3
Q309	D3
Q310	D3
Q312	E3
Q313	E3

■ PRINTED CIRCUIT BOARD (Foil side)

DSP-AX640SE

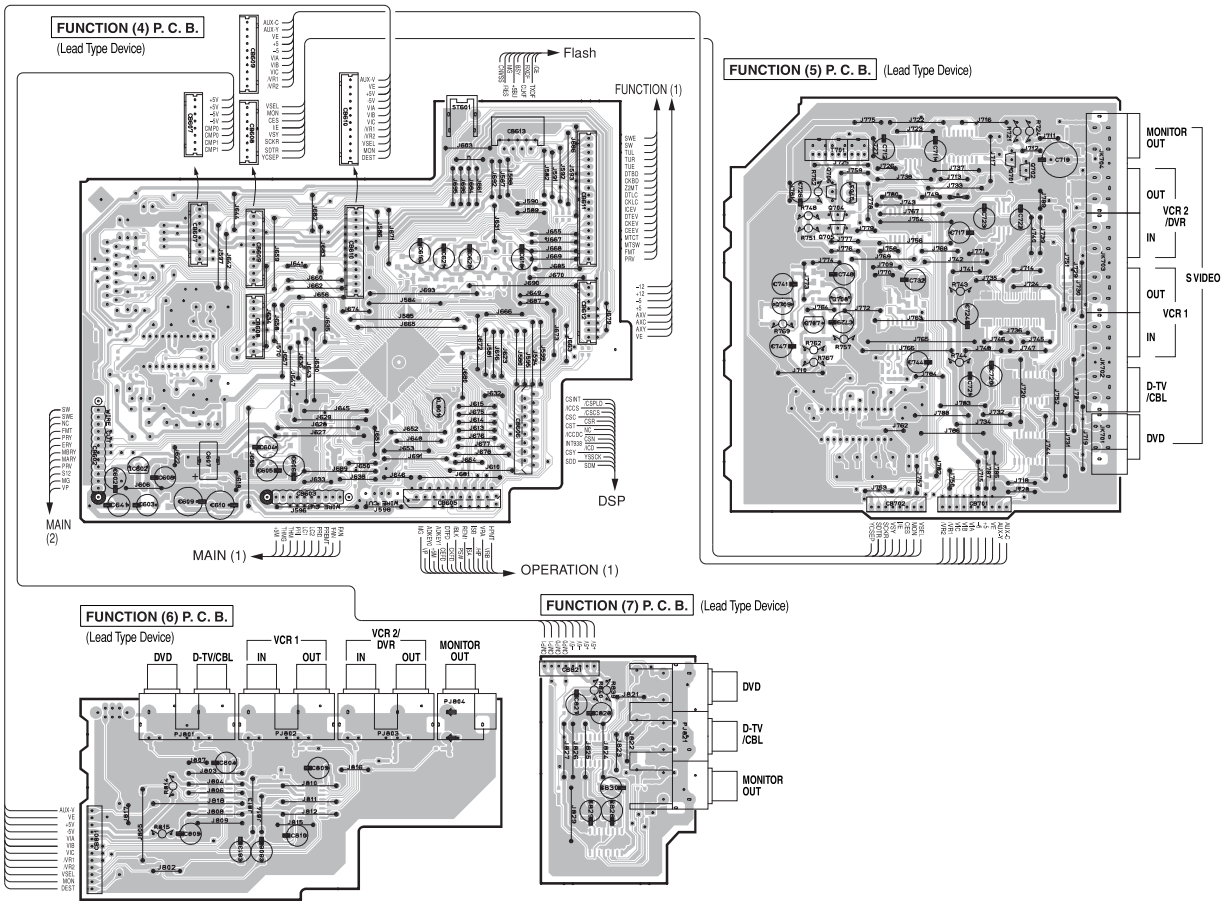

• **Semiconductor Location**

Ref. No.	Location
IC602	C4
Q701	I2
Q702	I2
Q703	H2
Q704	H3
Q705	H5
Q706	H2
Q707	G3
Q708	H3
Q709	G3

■ PRINTED CIRCUIT BOARD (Foil side)

DSP-AX640SE

FUNCTION (4) P. C. B.
(Surface Mount Device)

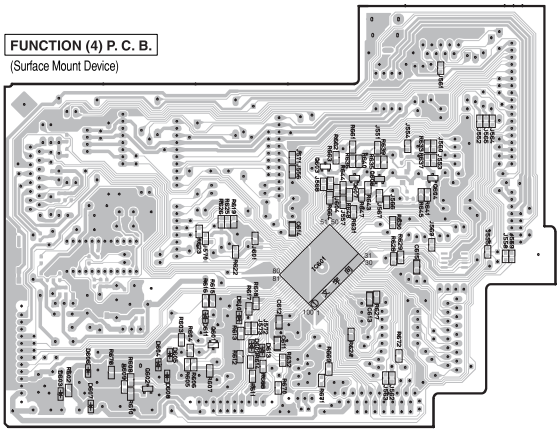

FUNCTION (5) P. C. B.
(Surface Mount Device)

FUNCTION (6) P. C. B.
(Surface Mount Device)

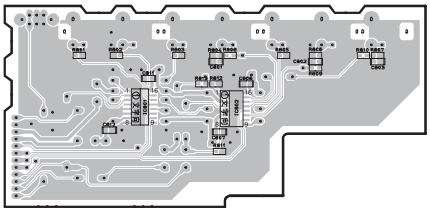

FUNCTION (7) P. C. B.
(Surface Mount Device)

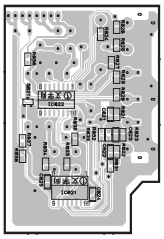

• **Semiconductor Location**

Ref. No.	Location
D603	B4
D604	C4
D605	C4
D606	C4
D607	C5
D608	C4
D609	D4
D610	D4
D611	C4
D613	D4
D701	H4
D702	H3
D703	H3
D704	G3
D705	G3
D706	G3
D707	G3
D708	G3
D709	H3
IC601	D4
IC701	H4
IC702	H4
IC703	H3
IC705	H3
IC706	H2
IC707	H3
IC708	H3
IC709	H2
IC801	C6
IC802	D6
IC821	F7
IC822	F6
Q601	C4
Q602	C4
Q603	D3
Q604	E3
Q606	E3
Q607	D3
Q821	F6

■ PRINTED CIRCUIT BOARD (Foil side)

RX-V740/RX-V740RDS/DSP-AX740 | RX-V640/RX-V640RDS/HTR-5660/DSP-AX640

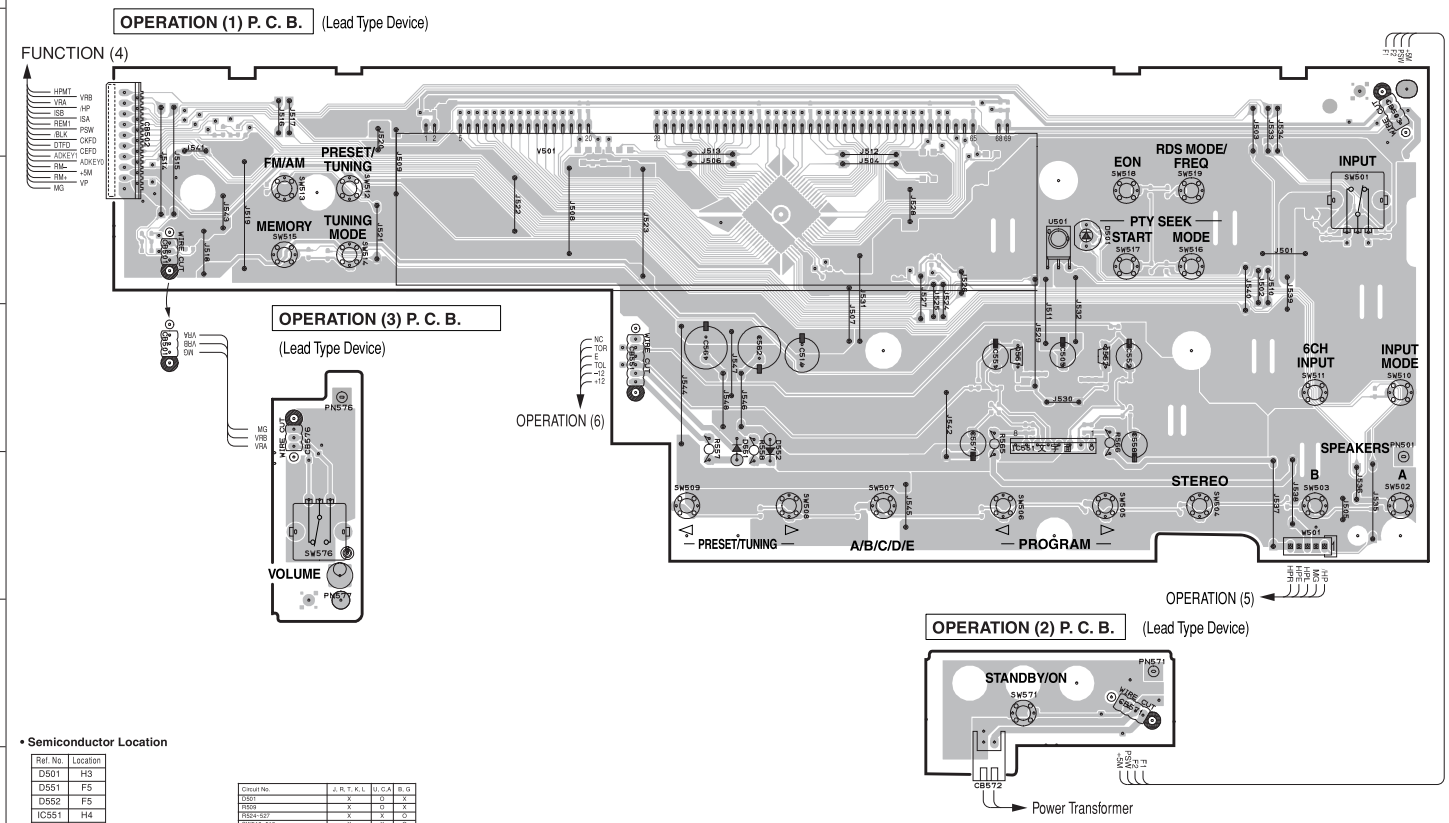

• **Semiconductor Location**

Ref. No.	Location
D501	H3
D551	F5
D552	F5
IC551	H4
Q551	G4
Q552	H4

Circuit No.	J, R, T, K, L	U, C,A	B, G
US01	X	O	X
RS09	X	O	X
RS24~527	X	X	O
SW516~519	X	X	O

X: NOT USED
O: USED / APPLICABLE

■ PRINTED CIRCUIT BOARD (Foil side)

RX-V740/RX-V740RDS/DSP-AX740 | RX-V640/RX-V640RDS/HTR-5660/DSP-AX640

OPERATION (1) P. C. B. (Surface Mount Device)

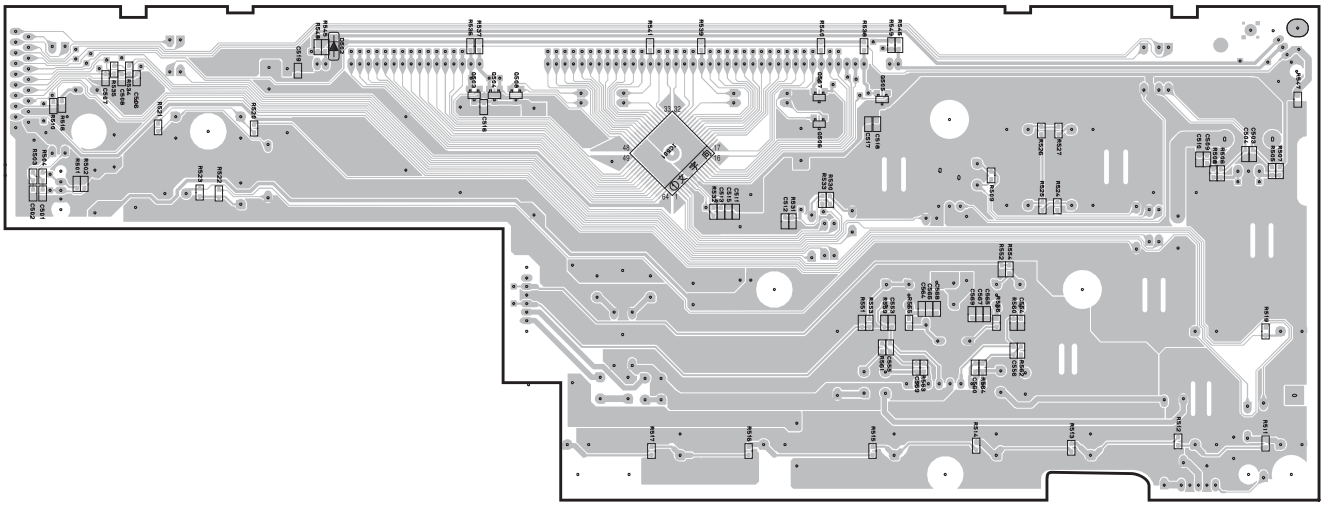

• Semiconductor Location

Ref. No.	Location
D502	D2
IC501	F3
Q503	D2
Q504	E2
Q505	G3
Q506	G3
Q507	G3
Q508	E2

Circuit No.	J, R, T, K, L	U, C,A	B, G
D501	X	O	X
R509	X	O	X
R524~527	X	X	O
SW516~519	X	X	O

X: NOT USED
O: USED / APPLICABLE

■ PRINTED CIRCUIT BOARD (Foil side)

RX-V740/RX-V740RDS/DSP-AX740 | **RX-V640/RX-V640RDS/HTR-5660/DSP-AX640**

OPERATION (4) P. C. B. (Lead Type Device)

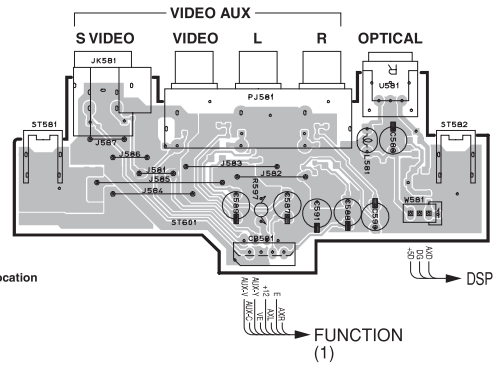

• **Semiconductor Location**

Ref. No.	Location
D581	B6
D582	B6
D583	B6
D584	B6
D601	F6
D602	F6
D603	F6
IC611	I6
IC612	J6
Q581	D6
Q582	D6
Q583	C6
Q584	D6

OPERATION (5) P. C. B. (Lead Type Device)

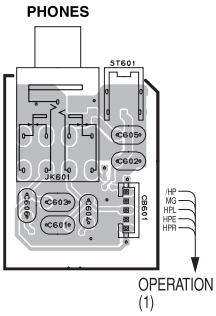

OPERATION (6) P. C. B. (Lead Type Device)

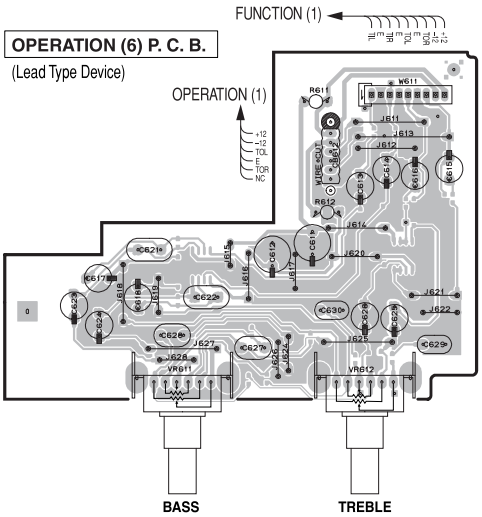

OPERATION (4) P. C. B. (Surface Mount Device)

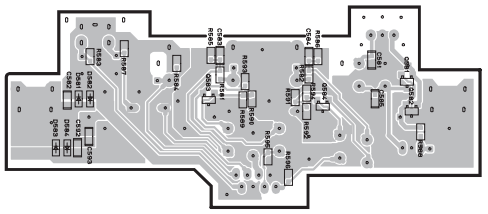

Circuit No.	J, R, T, K, L	U, C,A	B, G
D501	X	O	X
R509	X	O	X
R524–527	X	X	O
SW516–519	X	X	O

X: NOT USED
O: USED / APPLICABLE

OPERATION (5) P. C. B. (Surface Mount Device)

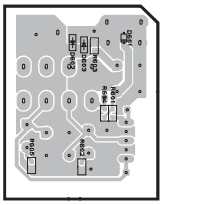

OPERATION (6) P. C. B. (Surface Mount Device)

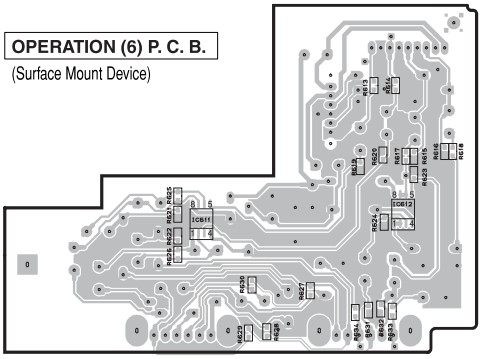

RX-V740/RX-V740RDS/DSP-AX740
RX-V640/RX-V640RDS/HTR-5660/DSP-AX640/DSP-AX640SE

■ PRINTED CIRCUIT BOARD (Foil side)

DSP-AX640SE

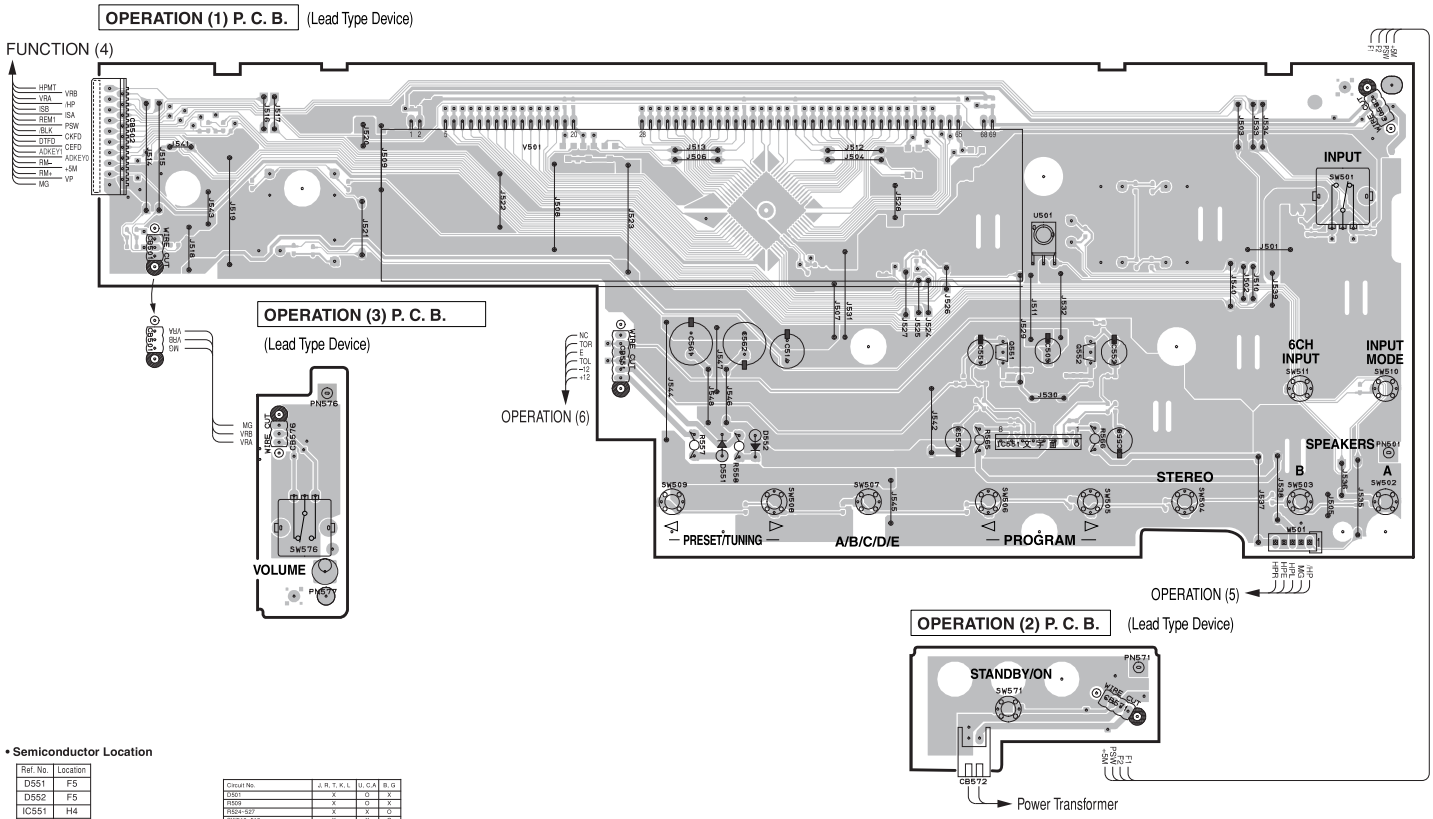

• **Semiconductor Location**

Ref. No.	Location
D551	F5
D552	F5
IC551	H4
Q551	G4
Q552	H4

Circuit No.	J, R, T, K, L	U, C,A	B, G
D501	X	O	X
R609	X	O	X
RS24-527	X	X	O
SW516-519	X	X	O

X: NOT USED
O: USED / APPLICABLE

■ PRINTED CIRCUIT BOARD (Foil side)

DSP-AX640SE

OPERATION (1) P. C. B. (Surface Mount Device)

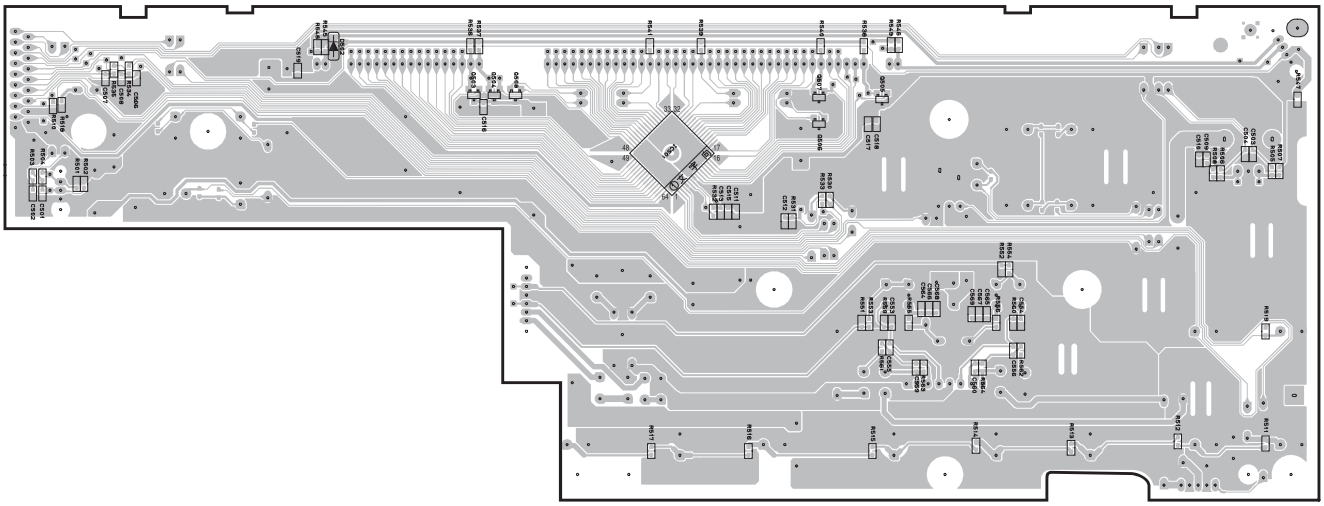

• Semiconductor Location

Ref. No.	Location
D502	D2
IC501	F3
Q503	D2
Q504	E2
Q505	G3
Q506	G3
Q507	G3
Q508	E2

Circuit No.	J, R, T, K, L	U, C, A	B, G
D501	X	O	X
R509	X	O	X
R524~527	X	X	O
SW516~519	X	X	O

X : NOT USED
O : USED / APPLICABLE

■ PRINTED CIRCUIT BOARD (Foil side)

DSP-AX640SE

OPERATION (4) P. C. B. (Lead Type Device)

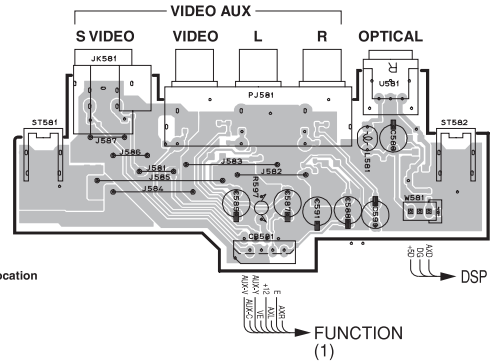

• **Semiconductor Location**

Ref. No.	Location
D581	B6
D582	B6
D583	B6
D584	B6
D601	F6
D602	F6
D603	F6
IC611	I6
IC612	J6
Q581	D6
Q582	D6
Q583	C6
Q584	D6

OPERATION (5) P. C. B. (Lead Type Device)

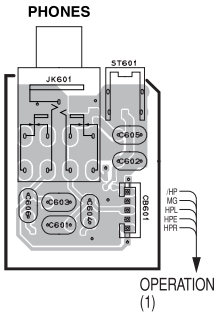

OPERATION (6) P. C. B. (Lead Type Device)

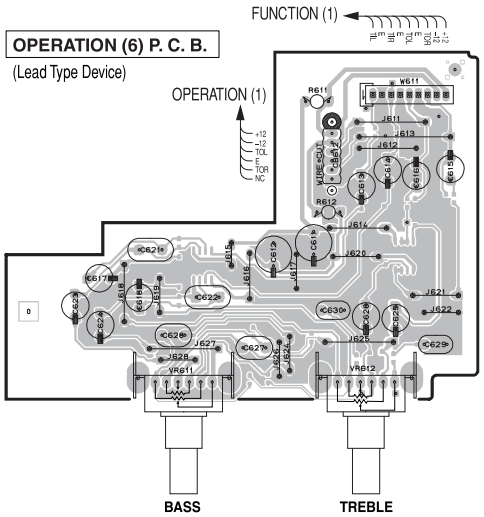

OPERATION (4) P. C. B. (Surface Mount Device)

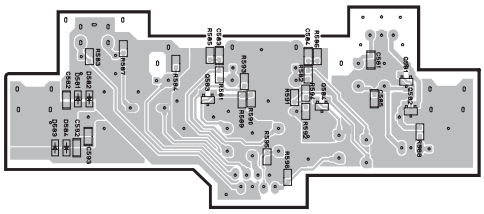

Circuit No.	J, R, T, K, L	U, C,A	B, G
D501	X	O	X
R509	X	O	X
R524-527	X	X	O
SW516-519	X	X	O

X: NOT USED
O: USED / APPLICABLE

OPERATION (5) P. C. B. (Surface Mount Device)

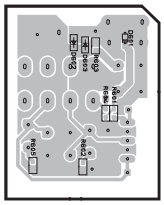

OPERATION (6) P. C. B. (Surface Mount Device)

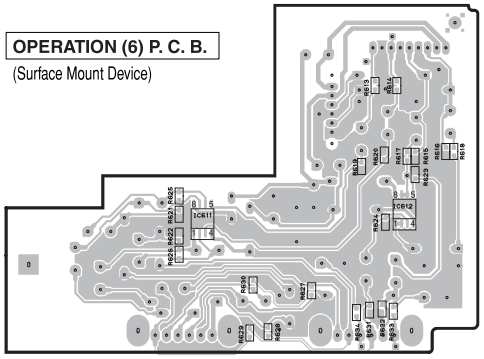

■ PRINTED CIRCUIT BOARD (Foil side)

VIDEO P. C. B. (Lead Type Device)

J model

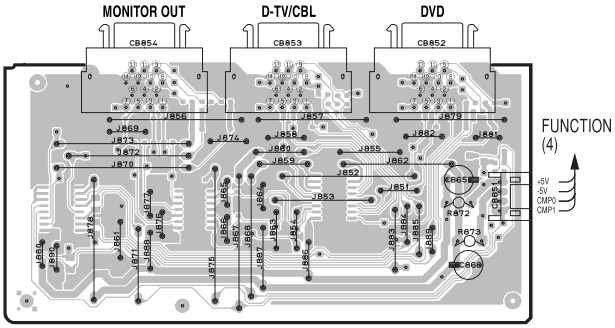

VIDEO P. C. B. (Surface Mount Device)

J model

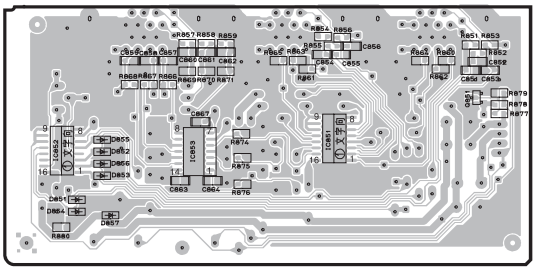

• **Semiconductor Location**

Ref. No.	Location
D851	F3
D852	G3
D853	G3
D854	G3
D855	G3
D856	G3
D857	G3
IC851	H3
IC852	F3
IC853	G3
Q851	I3

■ PRINTED CIRCUIT BOARD (Foil side)

MAIN (1) P. C. B. (Lead Type Device)

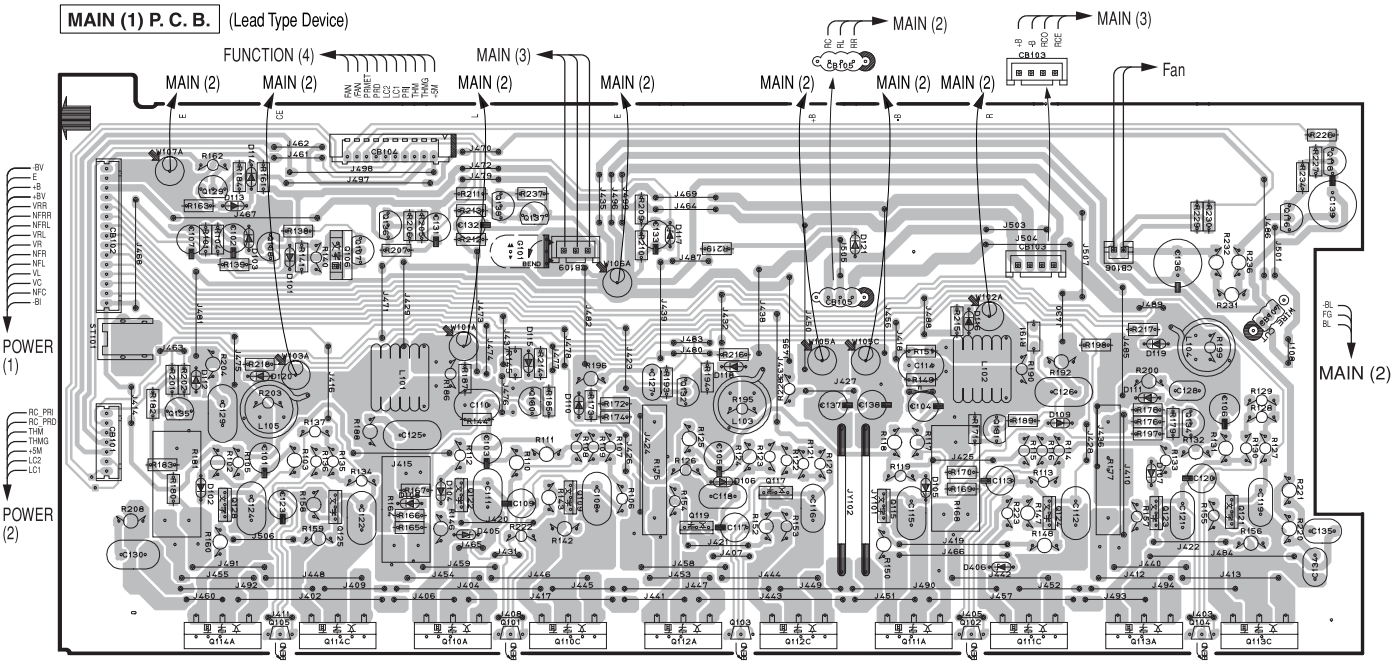

Circuit No.	J	U, C	R, T, A	K E G L
C305, 308~311, 313, 318~320, 322~324, 326~328	X	X	O	O
J301, 302, 305, 306	O	X	X	X
R333, 334, 336~338	X	X	O	O
SW301	X	O	O	O

X: NOT USED
O: USED / APPLICABLE

• Semiconductor Location

Ref. No.	Location	Ref. No.	Location	Ref. No.	Location	Ref. No.	Location	Ref. No.	Location	Ref. No.	Location	Ref. No.	Location
D101	C3	D110	E4	D119	I4	Q105	C6	Q112A	F6	Q118	J2	Q130	E4
D102	B5	D111	I4	D120	C4	Q106	C3	Q112C	F6	Q119	F5	Q131	H4
D103	C3	D112	B4	D121	G3	Q107	C3	Q113A	I6	Q121	I5	Q132	F4
D104	D5	D113	C3	D405	D5	Q108	C3	Q113C	J6	Q122	D5	Q134	I4
D105	G5	D114	C3	D406	H5	Q109	E5	Q114A	C6	Q123	I5	Q135	B4
D106	F5	D115	E4	Q101	D6	Q110A	D6	Q114C	C6	Q124	H5	Q136	D3
D107	I5	D116	H4	Q102	H6	Q110C	E6	Q115	G5	Q125	C5	Q137	E3
D108	D5	D117	F3	Q103	F6	Q111A	G6	Q116	J3	Q128	C5	Q138	D3
D109	H4	D118	F4	Q104	I6	Q111C	H6	Q117	F5	Q129	B3		

■ PRINTED CIRCUIT BOARD (Foil side)

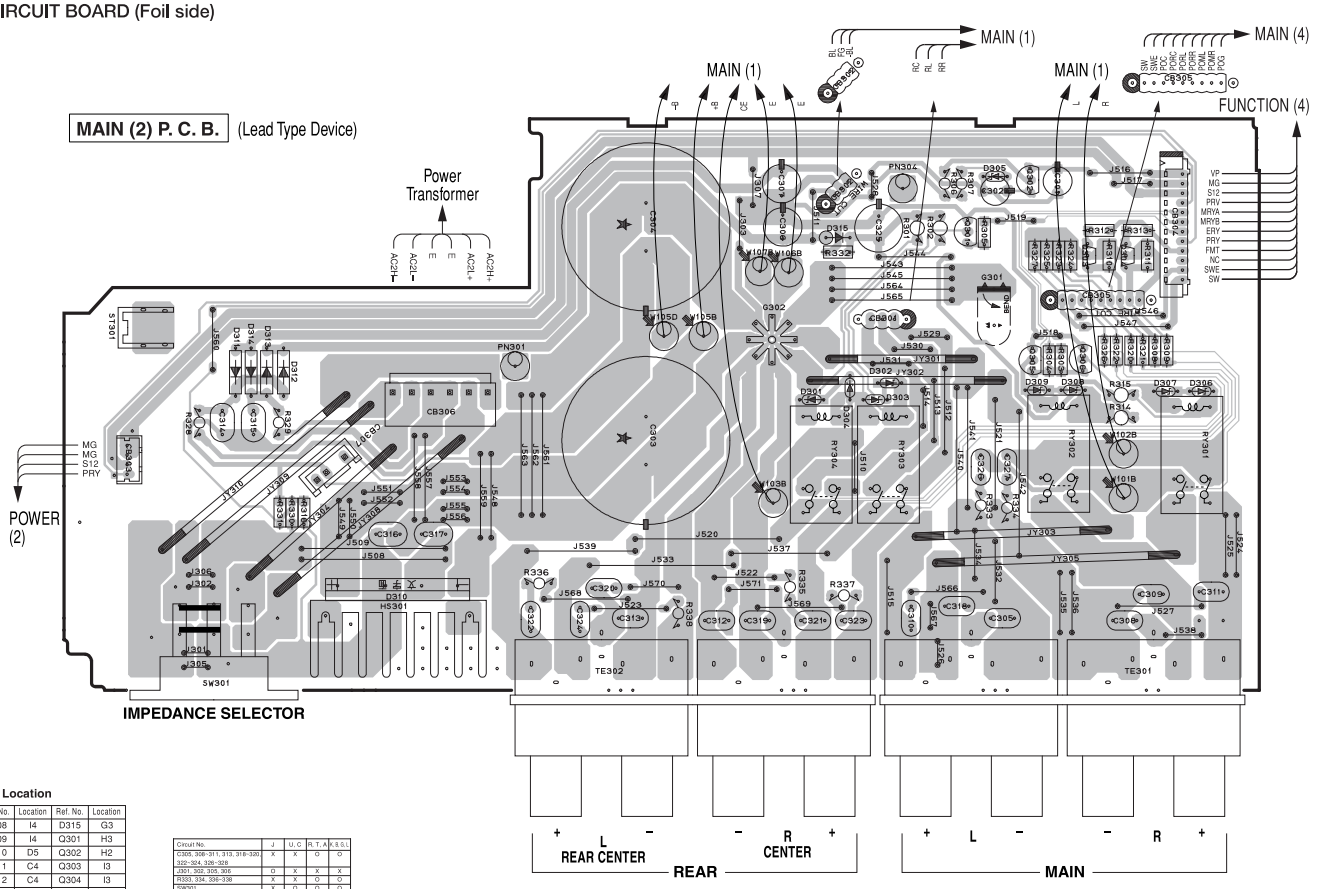

• Semiconductor Location

Ref. No.	Location	Ref. No.	Location	Ref. No.	Location
D301	G4	D308	I4	D315	G3
D302	H4	D309	I4	Q301	H3
D303	G4	D310	D5	Q302	H2
D304	G4	D311	C4	Q303	I3
D305	H2	D312	C4	Q304	I3
D306	J4	D313	C4	Q305	H3
D307	I4	D314	C4	Q306	I3

Circuit No.	J	U, C	R, T, A	K & E.U.
C305, 306-311, 313, 318-320, 322-324, 326-328	X	X	O	O
J301, 302, 305, 306	O	X	X	X
R303, 334, 336-338	X	X	O	O
SW301	X	O	O	O

X: NOT USED
O: USED / APPLICABLE

RX-V740/RX-V740RDS/DSP-AX740
RX-V640/RX-V640RDS/HTR-5660/DSP-AX640/DSP-AX640SE

■ PRINTED CIRCUIT BOARD (Foil side)

MAIN (3) P. C. B. (Lead Type Device)

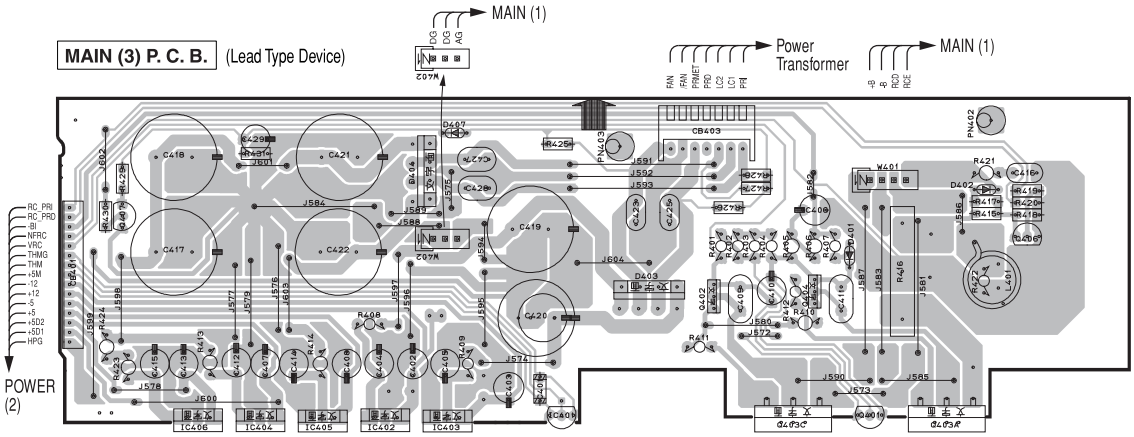

MAIN (4) P. C. B. (Lead Type Device)

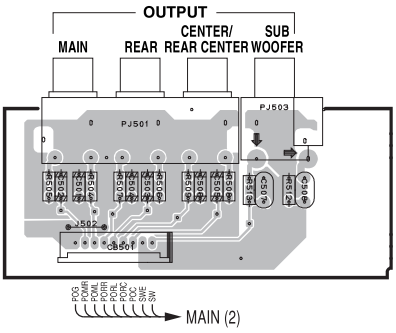

Circuit No.	J	U, C	R, T, A	K, E, G, L
C305, 308~311, 313, 318~320, 322~324, 326~328	X	X	O	O
J301, 302, 305, 306	O	X	X	X
R333, 334, 336~338	X	X	O	O
SW301	X	O	O	O

X: NOT USED
O: USED / APPLICABLE

• Semiconductor Location

Ref. No.	Location	Ref. No.	Location
D401	G3	IC405	C4
D402	H3	IC406	B4
D403	E3	Q401	G4
D404	D2	Q402	F3
D407	D2	Q403A	G4
IC401	E4	Q403C	F4
IC402	D4	Q404	G3
IC403	D4	Q406	H3
IC404	C4	Q407	B3

■ PRINTED CIRCUIT BOARD (Foil side)

POWER (2) P. C. B. (Lead Type Device)

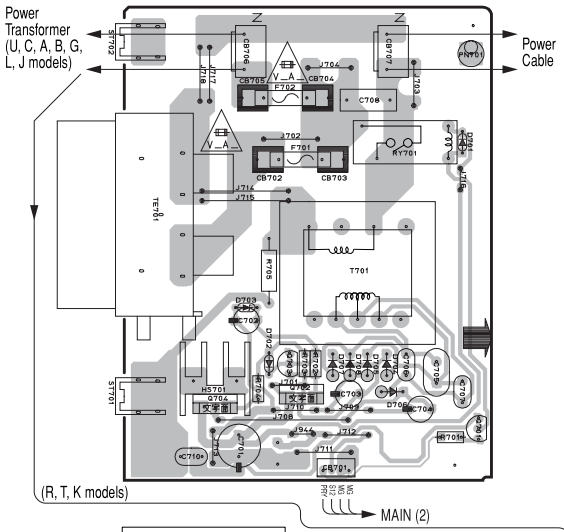

POWER (3) P. C. B. (Lead Type Device)

R, T, K models

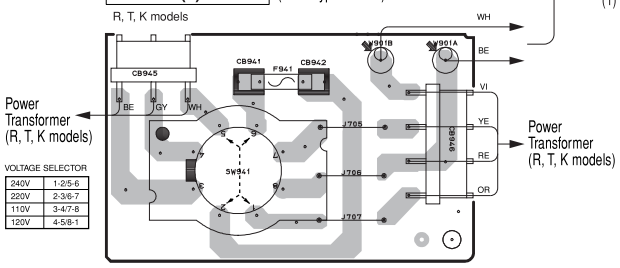

VOLTAGE SELECTOR

240V	1-2/5-6
220V	2-3/6-7
110V	3-4/7-8
120V	4-5/8-1

POWER (1) P. C. B. (Lead Type Device)

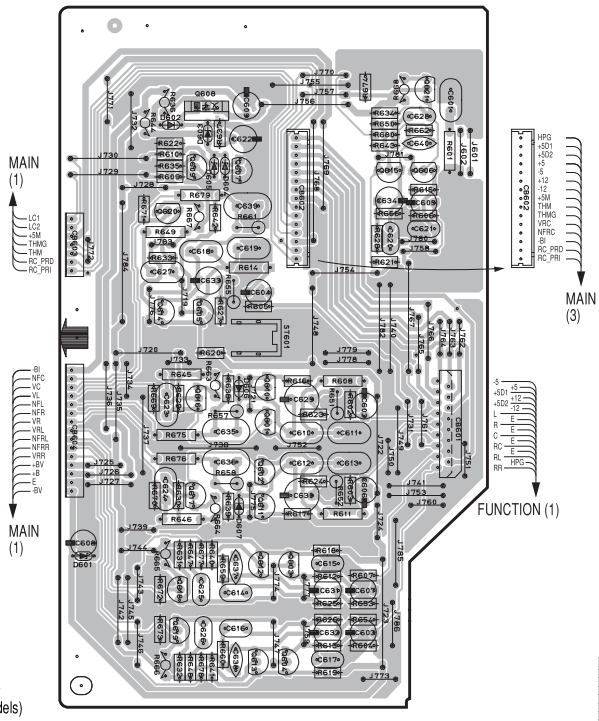

• Semiconductor Location

Ref. No.	Location
D601	E5
D602	F2
D603	F3
D604	F3
D605	F3
D606	F4
D607	F5
D701	D3
D702	C4
D703	B4
D704	C4
D705	C4
D706	C4
D707	C4
D708	C4
Q601	G5
Q602	G5
Q603	G6
Q604	G6
Q605	F4
Q606	H3
Q607	F3
Q608	F2
Q609	F3
Q610	G4
Q611	G5
Q612	G6
Q613	G6
Q614	F4
Q615	G3
Q616	F4
Q617	F5
Q618	F6
Q619	F6
Q620	F3
Q621	H2
Q701	D5
Q702	C4
Q703	C4
Q704	B4

Circuit No.	J	U, C	R, T, K	A	B	G, L
C702~704, 706, 707	X	X	O	X	X	X
C705	O	O	X	O	O	O
CB702, 703	X	O	X	X	X	O
CB941, 942, 945, 946	X	X	O	X	X	X
CB04	X	O	O	O	O	O
D702, 703, 706	X	X	O	X	X	X
F701	X	O	X	X	X	O
FM1	X	X	O	X	X	X
J701	O	O	X	O	O	O
J702	O	X	O	O	O	X
Q607	X	O	O	O	O	O
Q702~704	X	X	O	X	X	X
R610, 622	X	O	O	O	O	O
R702~704	X	X	O	X	X	X
R705	X	O	X	X	X	X
SW941	X	X	O	X	X	X
W801	X	X	O	X	X	X

X: NOT USED
O: USED / APPLICABLE

■ PIN CONNECTION DIAGRAM

• ICs

LM61CIZ

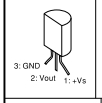

NJM78L05A-T3

NJM7805FA
NJM7812FA

NJM79M05FA
NJM79M12FA

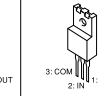

µPC29M33T-E1

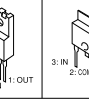

PQ025EZ5MZP

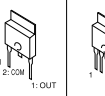

NJM2068MD
NJM2904M
TK15420M
µPC4570G2

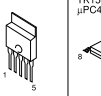

NJM4556AL

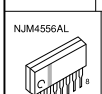

74LCX07SJX
NJM2581M

MM74HCU04
TC74HC164AF
TC74HCT00AF
TC74HCT08AF
TC74HCU04AF

AK4381VT
LA7104M
LA7108M

TC74HC153AF
TC74HC4051AFEL
TC74HC4052AF

TC74HC4053AF

YAC520-EE2

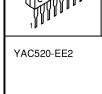

LC72722

LC74781-9798

CY62256LL

BD3841FS
MX23C4000TC-10

LA7109

MSM514260E-60JS

AK4529VQ

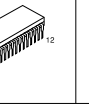

CS493264-CL
CS493292-CLR

M66003-0101FP

M30626FHPFP

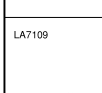

XC9572XL-10Q100C

YSS938

• Diodes

1N4002S
1SS133
1SS176
1SS244
1SS270A
1T2

MTZJ2.4B
MTZJ4.7C
MTZJ7.5C
MTZJ12.0A
MTZJ12.0C
MTZJ13.0A
MTZJ15.0C
MTZJ30.0A

1SS355
MA8051-M
MA8056-M
MA8062-M
MA8068-M
MA8091-M
RB501V-40
RLZ7.5B

TS6P03G

KBP103G

• Transistors

2SA893A
2SA1015
2SB647
2SB949
2SC535
2SC1815
2SC1890A
2SC2240
2SC2878

2SC1740S
2SD1915F

2SB1274
2SD2396

2SA1695
2SC4468

2SA1037K
2SC2412K
2SC3326
DTA144EK

2SA1770
2SC4488
2SC4614

2SK246

■SCHEMATIC DIAGRAM (DSP)

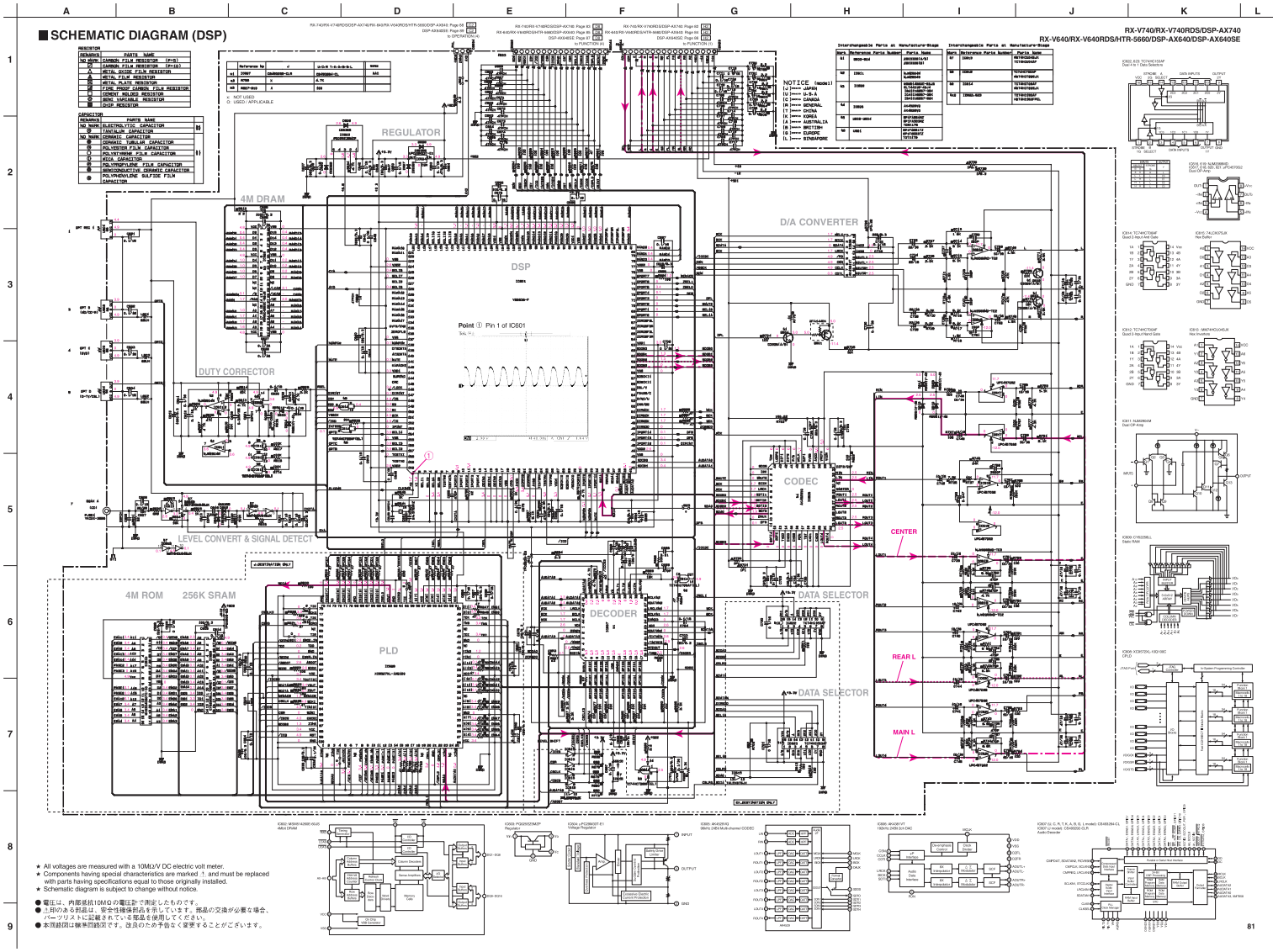

★ All voltages are measured with a 10MΩ/V DC electric volt meter.
★ Components having special characteristics are marked ⚠ and must be replaced with parts having specifications equal to those originally installed.
★ Schematic diagram is subject to change without notice.

● 電圧は、内部抵抗10MΩの電圧計で測定したものです。
● ⚠印のある部品は、安全性確保部品を示しています。部品の交換が必要な場合、パーツリストに記載されている部品を使用してください。
● 本図路図は標準回路図です。改良のため予告なく変更することがございます。

RX-V740/RX-V740RDS/DSP-AX740
RX-V640/RX-V640RDS/HTR-5660/DSP-AX640/DSP-AX640SE

■SCHEMATIC DIAGRAM (FUNCTION 1/2) RX-V740/RX-V740RDS/DSP-AX740

※		J	U·C	R·T·K	A	B·G	L	
※1	C302·303	X	X	X	100P UA65210	100P UA65210	100P UA65210	Phono
※2	R302·303	47 RD35447	47 RD35447	47 RD35447	2.2K RD35622	2.2K RD35622	2.2K RD35622	
※3	Q501-504	X	C3326(A/B) VD30370	X	C3326(A/B) VD30370	X	X	Zone 2
※4	C516·517	X	10/63 UR87710	X	10/63 UR87710	X	X	
※5	R532·533	X	150 RD35515	X	150 RD35515	X	X	
※6	R528-531	X	10K RD36710	X	10K RD36710	X	X	
※7	R540-543	X	100K RD35810	X	100K RD35810	X	X	
※8	R514·515	X	100 RD35510	X	100 RD35510	X	X	
※9	C514·515	X	47P FG65147	X	47P FG65147	X	X	
※10	PJ503	X	MSP-242V3-01NI V850220	X	MSP-242V3-01NI V850220	X	X	
※11	R536·537	X	1K RD35610	X	1K RD35610	X	X	

x: NOT USED
O: USED / APPLICABLE

Interchangeable Parts at Manufacture-Stage

Mark	Reference Parts Number	Parts Name
※1		
※2		
※3	IC304, 305, 319, 320	TC74HC4053AF MM74HC4053SJX
※4	Q305-310, 312, 313 501-504	2SC3326(A/B) 2SC3326(B)
※5		
※6	IC302, 303	TC74HC4052AF MM74HC4052SJX
※7	D301	1SS355 MA111

RESISTOR

REMARKS	PARTS NAME
NO MARK	CARBON FILM RESISTOR (P=5)
⧄	CARBON FILM RESISTOR (P=10)
△	METAL OXIDE FILM RESISTOR
⚠	METAL FILM RESISTOR
⊠	METAL PLATE RESISTOR
◪	FIRE PROOF CARBON FILM RESISTOR
□	CEMENT MOLDED RESISTOR
⊘	SEMI VARIABLE RESISTOR
▤	CHIP RESISTOR

CAPACITOR

REMARKS	PARTS NAME	
NO MARK	ELECTROLYTIC CAPACITOR	⌗
⊗	TANTALUM CAPACITOR	
NO MARK	CERAMIC CAPACITOR	⊣⊢
◙	CERAMIC TUBULAR CAPACITOR	
◎	POLYESTER FILM CAPACITOR	
○	POLYSTYRENE FILM CAPACITOR	
⦶	MICA CAPACITOR	
Ⓟ	POLYPROPYLENE FILM CAPACITOR	
⊜	SEMICONDUCTIVE CERAMIC CAPACITOR	

NOTICE (model)
(J)····· JAPAN
(U)····· U.S.A
(C)····· CANADA
(R)····· GENERAL
(T)····· CHINA
(K)····· KOREA
(A)····· AUSTRALIA
(B)····· BRITISH
(G)····· EUROPE
(L)····· SINGAPORE

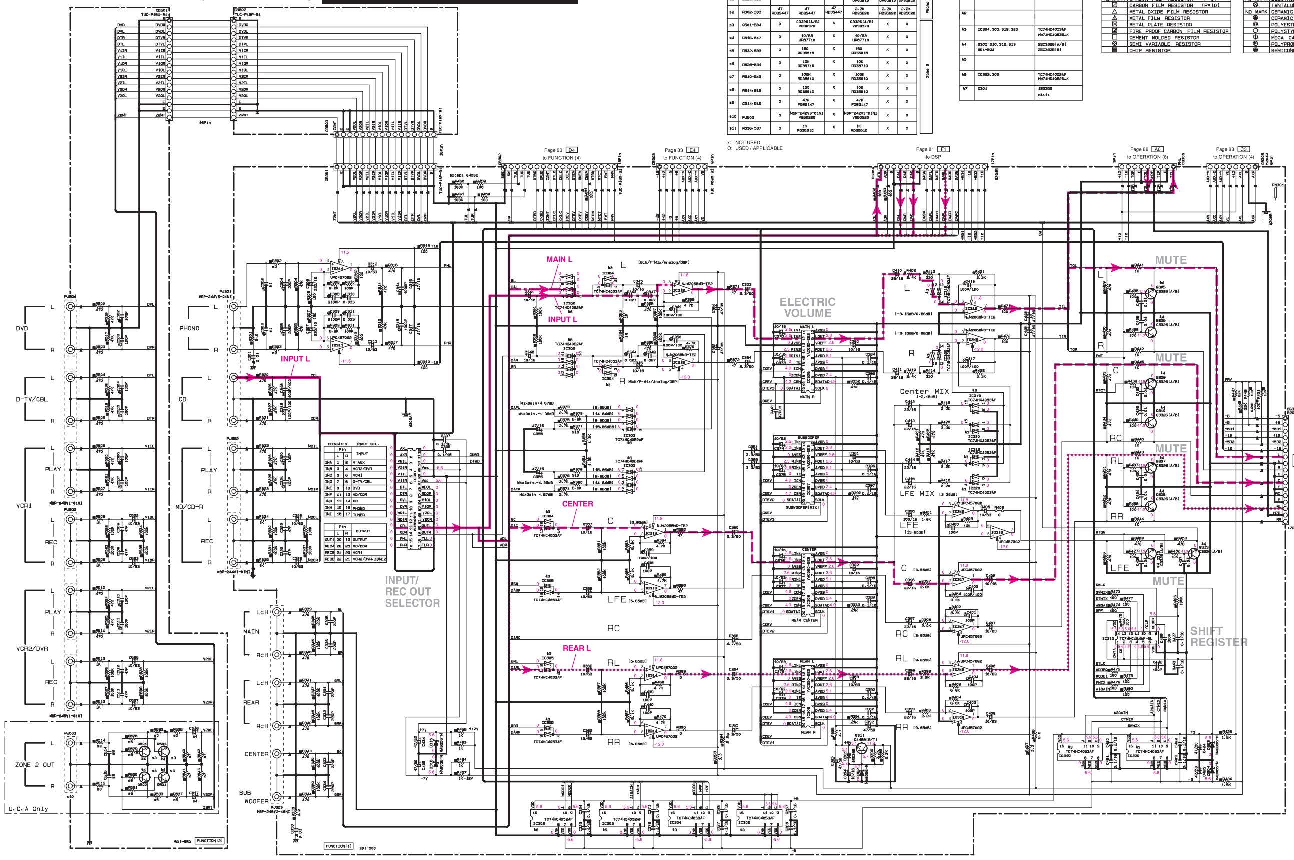

IC311, 314, 316~318: µPC4570G2
IC312, 313, 315: NJM2068MD
Dual OP-Amp.

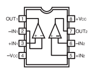

IC310: TC74HC164AF
8-Bit Shift Register

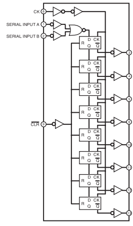

IC306~309: YAC520-EE2
Stereo Digital Volume Controller

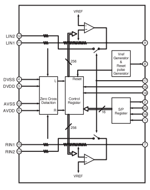

IC301: BD3841FS
Function Switch

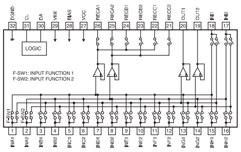

IC302, 303: TC74HC4052AF
Analog Multiplexer/Demultiplexer

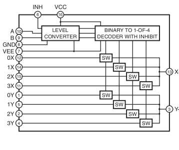

INHIBIT	B	A	
0	0	0	0x, 0y
0	0	1	1x, 1y
0	1	0	2x, 2y
0	1	1	3x, 3y
1	X	X	NONE

IC304, 305, 319, 320: TC74HC4053AF
Analog Multiplexer/Demultiplexer

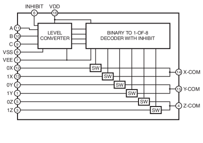

INPUT STATES				"ON" CHANNNEL (S)
INHIBIT	C	B	A	
0	0	0	0	0X, 0Y, 0Z
0	0	0	1	1X, 0Y, 0Z
0	0	1	0	0X, 1Y, 0Z
0	0	1	1	1X, 1Y, 0Z
0	1	0	0	0X, 0Y, 1Z
0	1	0	1	1X, 0Y, 1Z
0	1	1	0	0X, 1Y, 1Z
0	1	1	1	1X, 1Y, 1Z
1	X	X	X	NONE

★ All voltages are measured with a 10MΩ/V DC electric volt meter.
★ Components having special characteristics are marked ⚠ and must be replaced with parts having specifications equal to those originally installed.
★ Schematic diagram is subject to change without notice.

● 電圧は、内部抵抗10MΩの電圧計で測定したものです。
● ⚠印のある部品は、安全性確保部品を示しています。部品の交換が必要な場合、パーツリストに記載されている部品を使用してください。
● 本回路図は標準回路図です。改良のため予告なく変更することがございます。

■ SCHEMATIC DIAGRAM (FUNCTION 2/2) RX-V740/RX-V740RDS/DSP-AX740

RX-V740/RX-V740RDS/DSP-AX740
RX-V640/RX-V640RDS/HTR-5660/DSP-AX640/DSP-AX640SE

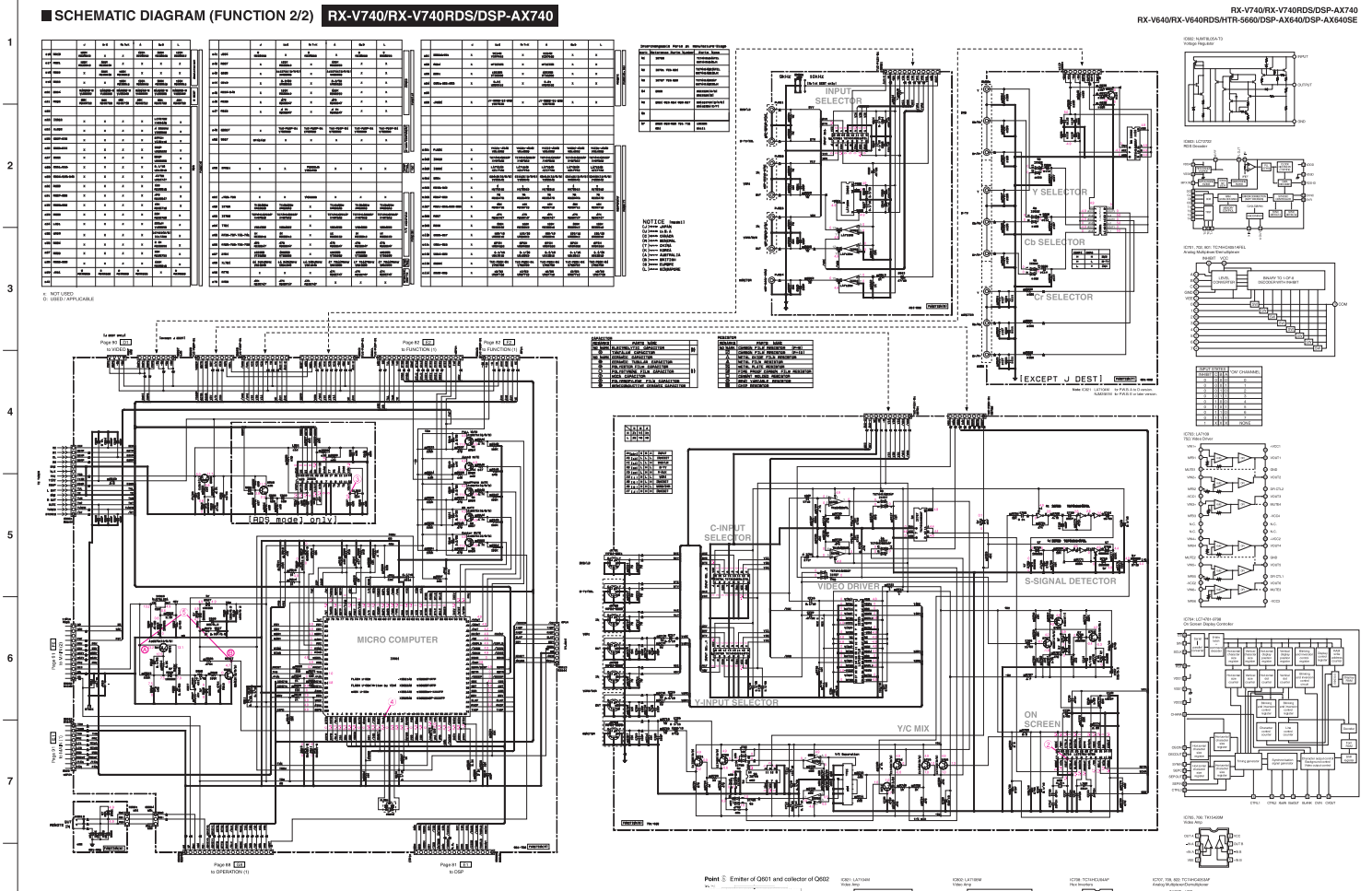

★ All voltages are measured with a 10MΩ/V DC electric volt meter.
★ Components having special characteristics are marked ⚠ and must be replaced with parts having specifications equal to those originally installed.
★ Schematic diagram is subject to change without notice.

● 電圧は、内蔵抵抗10MΩの電圧計で測定したものです。
● ⚠印のある部品は、安全性確保部品を示しています。部品の交換が必要な場合、パーツリストに記載されている部品を使用してください。
● 本回路図は標準回路図です。改良のため予告なく変更することがございます。

Point ② Pin 3 of IC704

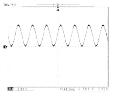

Point ③ Pin 12 of IC603

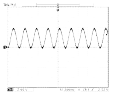

Point ④ Pin 13 of IC601

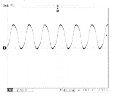

Point ⑤ Emitter of Q601 and collector of Q602

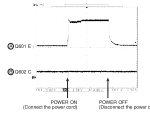

RX-V740/RX-V740RDS/DSP-AX740
RX-V640/RX-V640RDS/HTR-5660/DSP-AX640SE

■SCHEMATIC DIAGRAM (FUNCTION 1/2) RX-V640/RX-V640RDS/HTR-5660/DSP-AX640

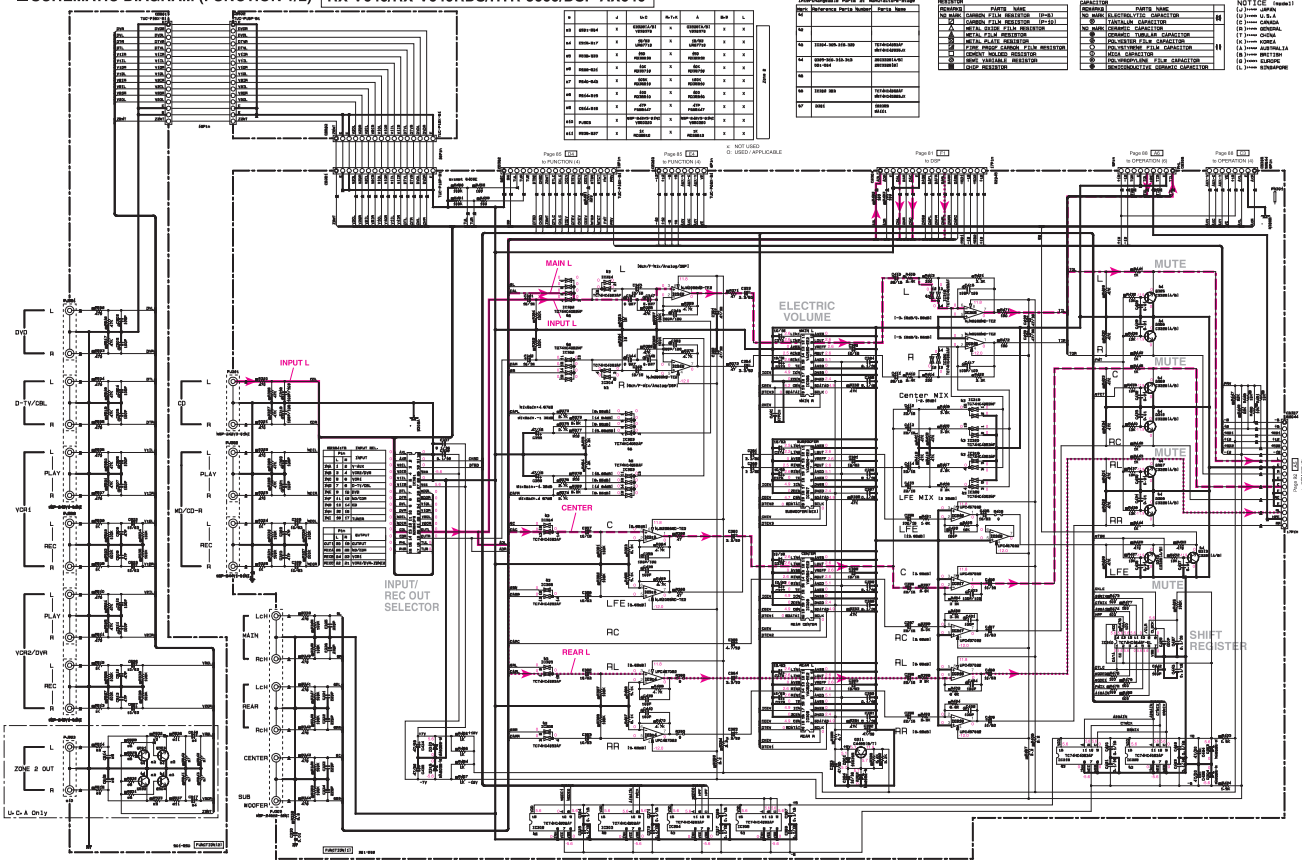

IC312, 313, 315: NJM2068MD
IC314, 316~318 :μPC4570G2
Dual OP-Amp.

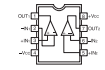

IC310: TC74HC164AF
8-Bit Shift Register

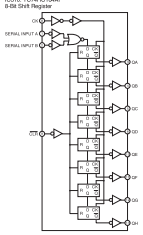

IC306~309: YAC520-EE2
Stereo Digital Volume Controller

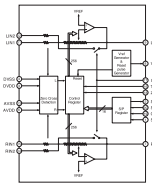

IC301: BD3841FS
Function Switch

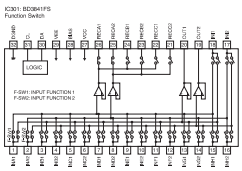

IC302, 303: TC74HC4052AF
Analog Multiplexer/Demultiplexer

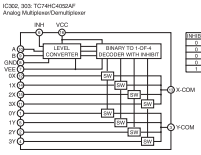

IC304, 305, 319, 320: TC74HC4053AF
Analog Multiplexer/Demultiplexer

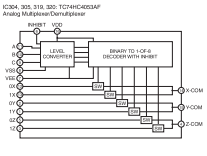

★ All voltages are measured with a 10MΩ/V DC electric volt meter.
★ Components having special characteristics are marked !, and must be replaced with parts having specifications equal to those originally installed.
★ Schematic diagram is subject to change without notice.

● 電圧は、内部抵抗10MΩの電圧計で測定したものです。
● ! 印のある部品は、安全性確保部品を示しています。部品の交換が必要な場合、パーツリストに記載されている部品を使用してください。
● 本図該図は標準回路図です。改良のため予告なく変更することがございます。

■ SCHEMATIC DIAGRAM (FUNCTION 2/2) RX-V640/RX-V640RDS/HTR-5660/DSP-AX640

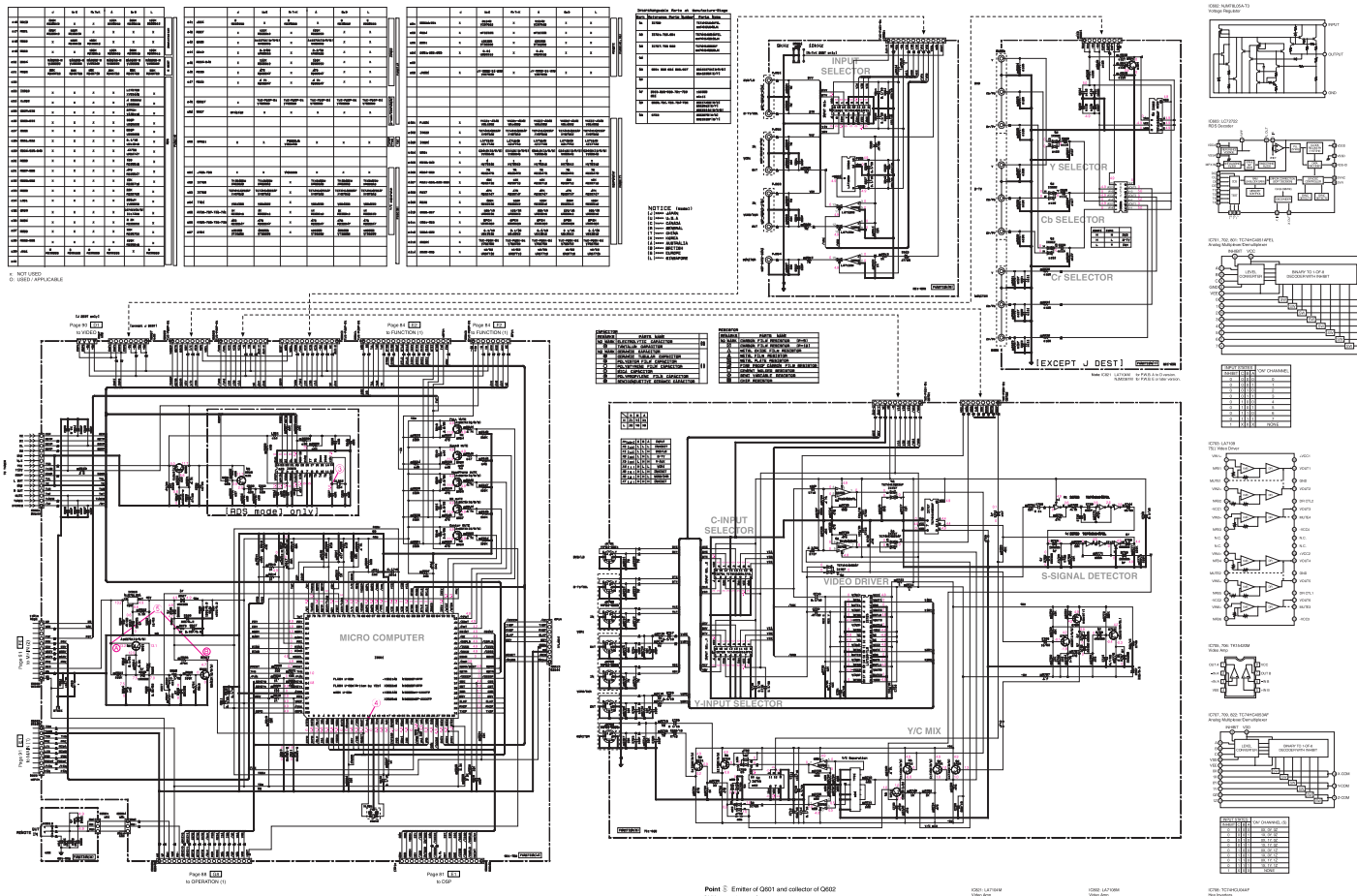

★ All voltages are measured with a 10MΩ/V DC electric volt meter.
★ Components having special characteristics are marked ⚠ and must be replaced with parts having specifications equal to those originally installed.
★ Schematic diagram is subject to change without notice.

● 電圧は、内蔵抵抗10MΩの電圧計で測定したものです。
● ⚠印のある部品は、安全性確保部品を示しています。部品の交換が必要な場合、パーツリストに記載されている部品を使用してください。
● 本回路図は標準回路図です。改良のため予告なく変更することがございます。

Point ③ Pin 12 of IC603

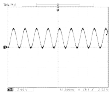

Point ④ Pin 13 of IC601

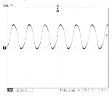

Point ⑤ Emitter of Q601 and collector of Q602

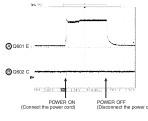

RX-V740/RX-V740RDS/DSP-AX740
RX-V640/RX-V640RDS/HTR-5660/DSP-AX640/DSP-AX640SE

■SCHEMATIC DIAGRAM (FUNCTION 1/2) DSP-AX640SE

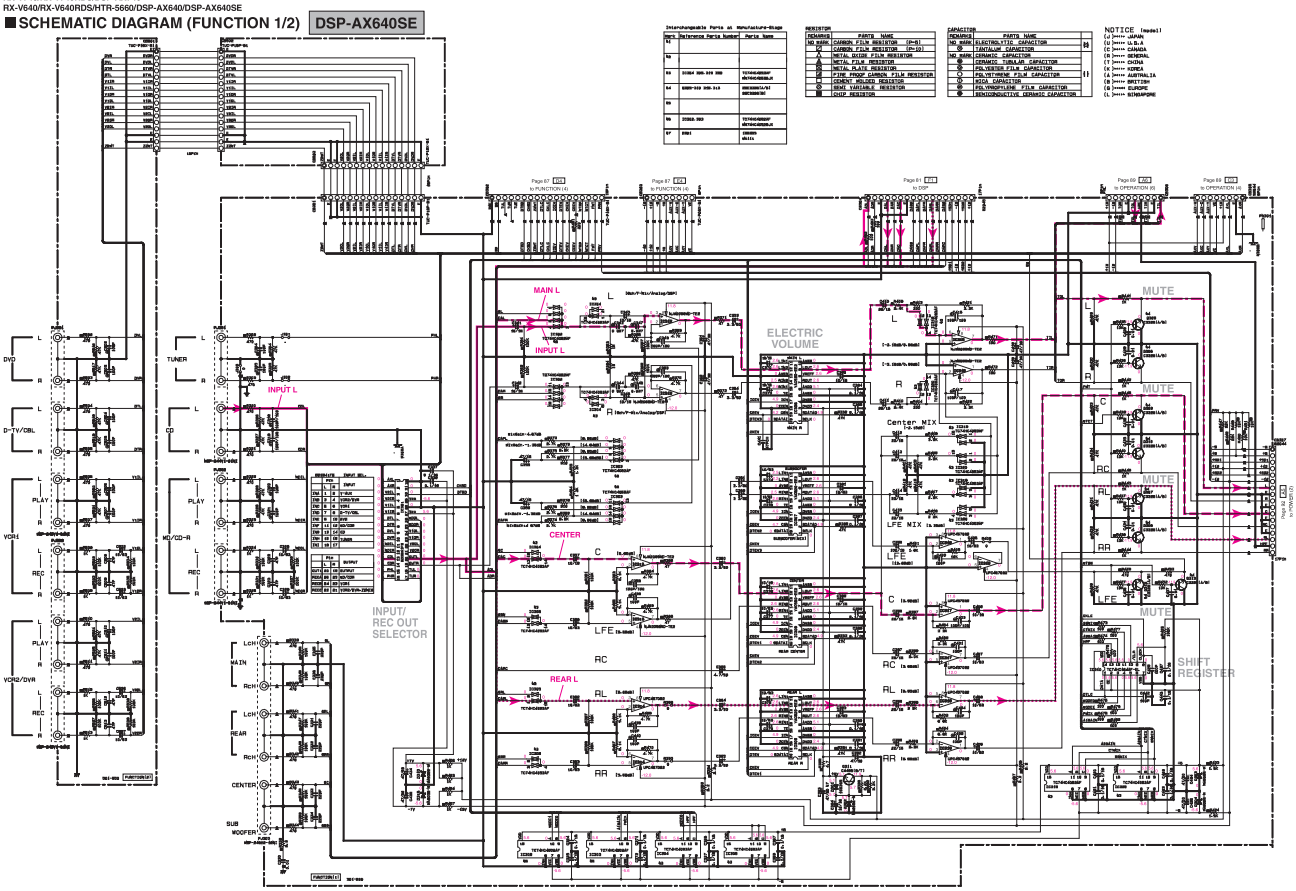

Interchangeable Parts as Manufacture-Stage

Mark	Reference Parts Number	Parts Name
52		
53	31SS4 300-329 300	TC74HC4066F TC74HC4066AF
54	6SRP-333 300-340	0RS3000/57 0RS3000/60
55		
56	2SD2A-300	TC74HC4066F TC74HC4066AF
57	6SR7	6SR6R 6R11A

RESISTOR

REMARKS	PARTS NAME
NO MARK	CARBON FILM RESISTOR (5%)
▽	CARBON FILM RESISTOR (2%)
△	METAL OXIDE FILM RESISTOR
◇	METAL FILM RESISTOR
◇	METAL PLATE RESISTOR
◇	FIRE PROOF CARBON FILM RESISTOR
◇	CEMENT MOLDED RESISTOR
◇	HEAD VARIABLE RESISTOR
■	CHIP RESISTOR

CAPACITOR

REMARKS	PARTS NAME	
NO MARK	ELECTROLYTIC CAPACITOR	50
◇	TANTALUM CAPACITOR	
NO MARK	CERAMIC CAPACITOR	
◇	CERAMIC TUBULAR CAPACITOR	
◇	POLYESTER FILM CAPACITOR	
◇	POLYPROPYLENE FILM CAPACITOR	11
◇	MICA CAPACITOR	
◇	POLYPROPYLENE FILM CAPACITOR	
■	TEMPERCONDUCTIVE CERAMIC CAPACITOR	

NOTICE (model)
(J)>>>> JAPAN
(U)>>>> U.S.A
(C)>>>> CANADA
(E)>>>> GENERAL
(T)>>>> CHINA
(K)>>>> KOREA
(A)>>>> AUSTRALIA
(B)>>>> BRITISH
(G)>>>> EUROPE
(L)>>>> SINGAPORE

IC312, 313, 315: NJM2068MD
IC314, 316~318 :μPC4570G2
Dual OP-Amp.

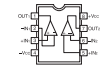

IC310: TC74HC164AF
8-Bit Shift Register

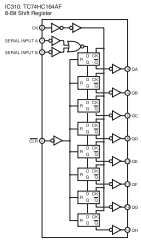

IC306~309: YAC520-EE2
Stereo Digital Volume Controller

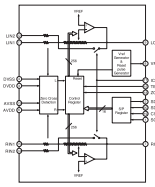

IC301: BD3841FS
Function Switch

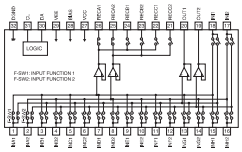

IC302, 303: TC74HC4052AF
Analog Multiplexer/Demultiplexer

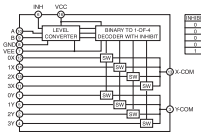

INHIBIT	B	A	
0	0	0	2x, 0x
0	0	1	2x, 1x
0	1	0	2x, 2x
0	1	1	2x, 3x
1	X	X	NONE

IC304, 305, 319, 320: TC74HC4053AF
Analog Multiplexer/Demultiplexer

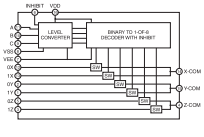

INPUT STATE			ON" CHANNEL (S)
INHIBIT	C	B	A	
0	0	0	0	0X, 0Y, 0Z
0	0	0	1	1X, 0Y, 0Z
0	0	1	0	0X, 1Y, 0Z
0	0	1	1	1X, 1Y, 0Z
0	1	0	0	0X, 0Y, 1Z
0	1	0	1	1X, 0Y, 1Z
0	1	1	0	0X, 1Y, 1Z
0	1	1	1	1X, 1Y, 1Z
1	X	X	X	NONE

★ All voltages are measured with a 10MΩ/V DC electric volt meter.
★ Components having special characteristics are marked !, and must be replaced with parts having specifications equal to those originally installed.
★ Schematic diagram is subject to change without notice.

● 電圧は、内部抵抗10MΩの電圧計で測定したものです。
● !印のある部品は、安全性確保部品を示しています。部品の交換が必要な場合、パーツリストに記載されている部品を使用してください。
● 本図該図は標準回路図です。改良のため予告なく変更することがございます。

■ SCHEMATIC DIAGRAM (FUNCTION 2/2) DSP-AX640SE

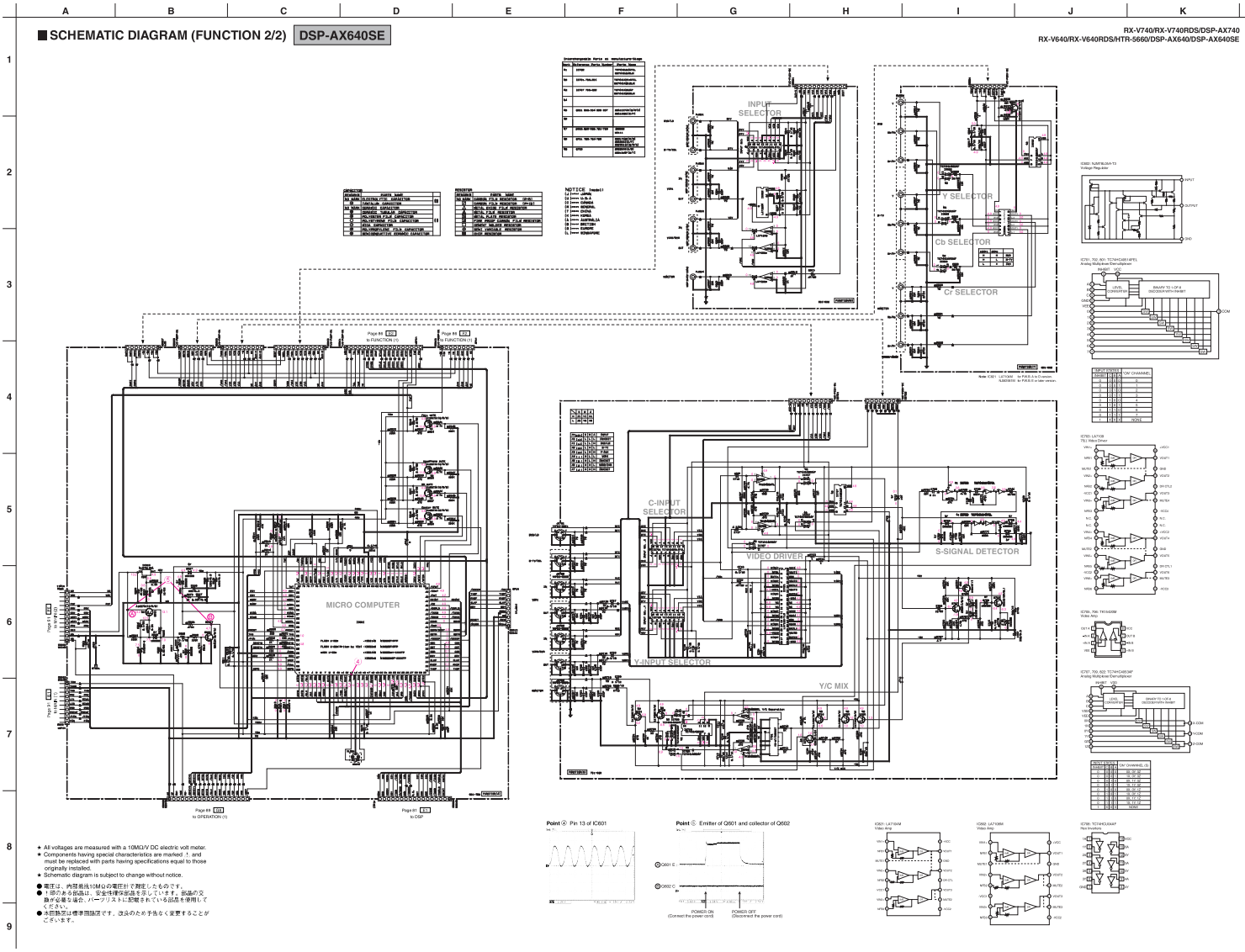

★ All voltages are measured with a 10MΩ/V DC electric volt meter.
★ Components having special characteristics are marked ⚠ and must be replaced with parts having specifications equal to those originally installed.
★ Schematic diagram is subject to change without notice.

● 電圧は、内蔵抵抗10MΩの電圧計で測定したものです。
● ⚠印のある部品は、安全性確保部品を示しています。部品の交換が必要な場合、パーツリストに記載されている部品を使用してください。
● 本回路図は標準回路図です。改良のため予告なく変更することがございます。

Point ④ Pin 13 of IC601

Point ⑤ Emitter of Q601 and collector of Q602

POWER ON (Connect the power cord)
POWER OFF (Disconnect the power cord)

RX-V640/RX-V740RDS/DSP-AX740
RX-V640/RX-V640RDS/HTR-5660/DSP-AX640/DSP-AX640SE

■SCHEMATIC DIAGRAM (OPERATION) RX-V740/RX-V740RDS/DSP-AX740 RX-V640/RX-V640RDS/HTR-5660/DSP-AX640

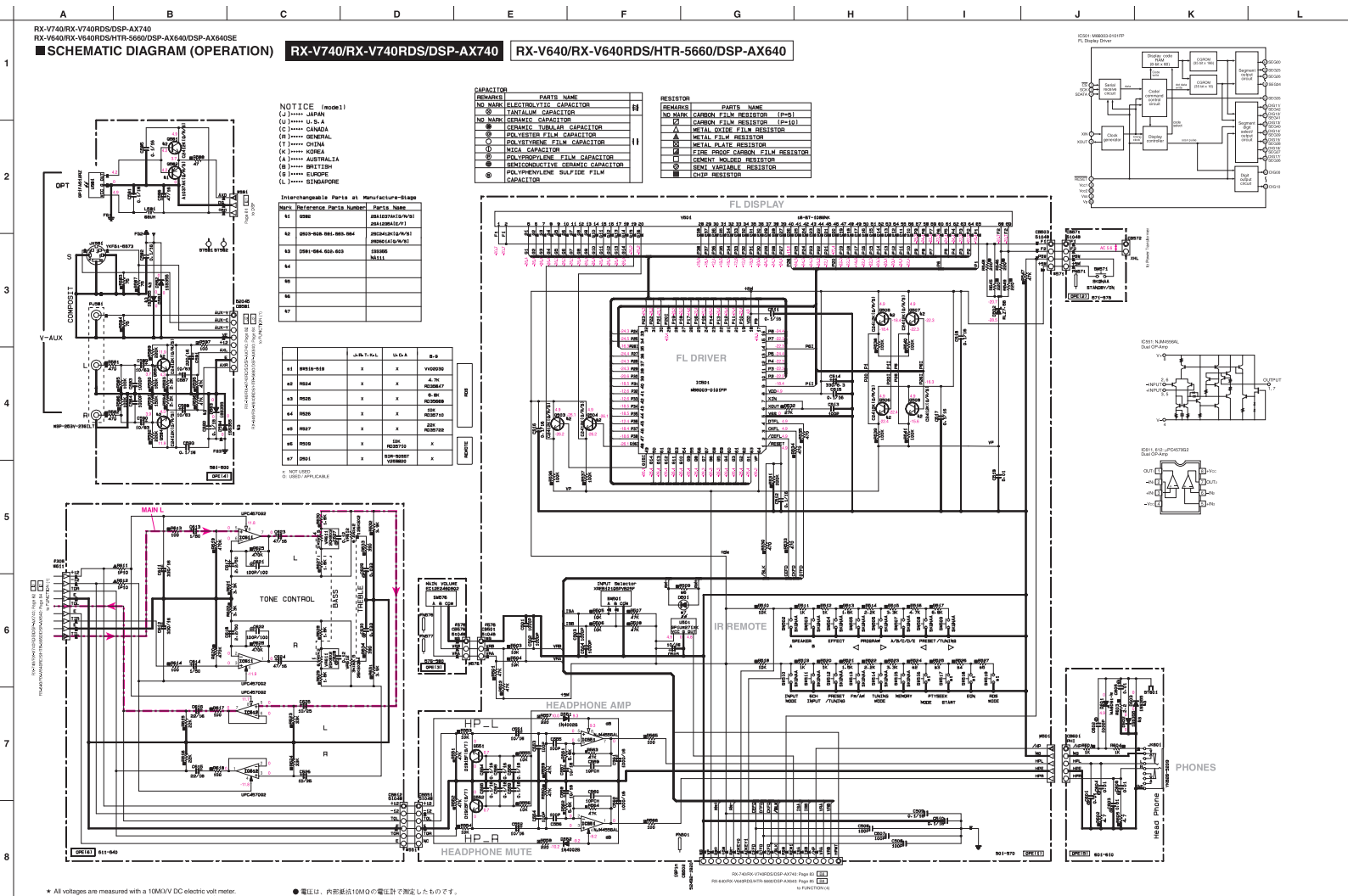

NOTICE (model)
(J)····· JAPAN
(U)····· U.S.A
(C)····· CANADA
(R)····· GENERAL
(T)····· CHINA
(K)····· KOREA
(A)····· AUSTRALIA
(B)····· BRITISH
(G)····· EUROPE
(L)····· SINGAPORE

Interchangeable Parts at Manufacture-Stage

Mark	Reference Parts Number	Parts Name
s1	Q560	2SA1037AK(E/N/R) 2SA1036K(E/F)
s2	Q603-605.661.663.664	2SC4413K(Q/N/R) 2SD661K(Q/N/R)
s3	D561-564.602.603	1SS355 MA111
s4		
s5		
s6		
s7		

		Un Ch T.Vol	Un Ch A	B-D	
s1	RR516-519	x	x	VVD2030	RCD
s2	R524	x	x	4.7K RC30647	
s3	R525	x	x	6.8K RC30668	
s4	R526	x	x	33K RC30710	
s5	R527	x	x	22K RC30702	
s6	R529	x	IGK RC30750	x	RCHOKE
s7	DR01	x	SGR-92007 VR56802	x	

x: NOT USED
O: USED / APPLICABLE

CAPACITOR

REMARKS	PARTS NAME	
NO MARK	ELECTROLYTIC CAPACITOR	
◎	TANTALUM CAPACITOR	
NO MARK	CERAMIC CAPACITOR	
◉	CERAMIC TUBULAR CAPACITOR	
◎	POLYESTER FILM CAPACITOR	
○	POLYSTYRENE FILM CAPACITOR	
①	MICA CAPACITOR	
⊗	POLYPROPYLENE FILM CAPACITOR	
●	SEMICONDUCTIVE CERAMIC CAPACITOR	
⊛	POLYPHENYLENE SULFIDE FILM CAPACITOR	

RESISTOR

REMARKS	PARTS NAME
NO MARK	CARBON FILM RESISTOR (P=5)
◻	CARBON FILM RESISTOR (P=10)
△	METAL OXIDE FILM RESISTOR
▲	METAL FILM RESISTOR
◻	METAL PLATE RESISTOR
◪	FIRE PROOF CARBON FILM RESISTOR
○	CEMENT MOLDED RESISTOR
⊘	SENI VARIABLE RESISTOR
■	CHIP RESISTOR

★ All voltages are measured with a 10MΩ/V DC electric volt meter.
★ Components having special characteristics are marked ☆, and must be replaced with parts having specifications equal to those originally installed.
★ Schematic diagram is subject to change without notice.

● 電圧は、内部抵抗10MΩの電圧計で測定したものです。
● 上印のある部品は、安全性確保部品を示しています。部品の交換が必要な場合、パーツリストに記載されている部品を使用してください。
● 本回路図は標準回路図です。改良のため予告なく変更することがございます。

■SCHEMATIC DIAGRAM (OPERATION) DSP-AX640SE

RX-V740/RX-V740RDS/DSP-AX740
RX-V640/RX-V640RDS/HTR-5660/DSP-AX640/DSP-AX640SE

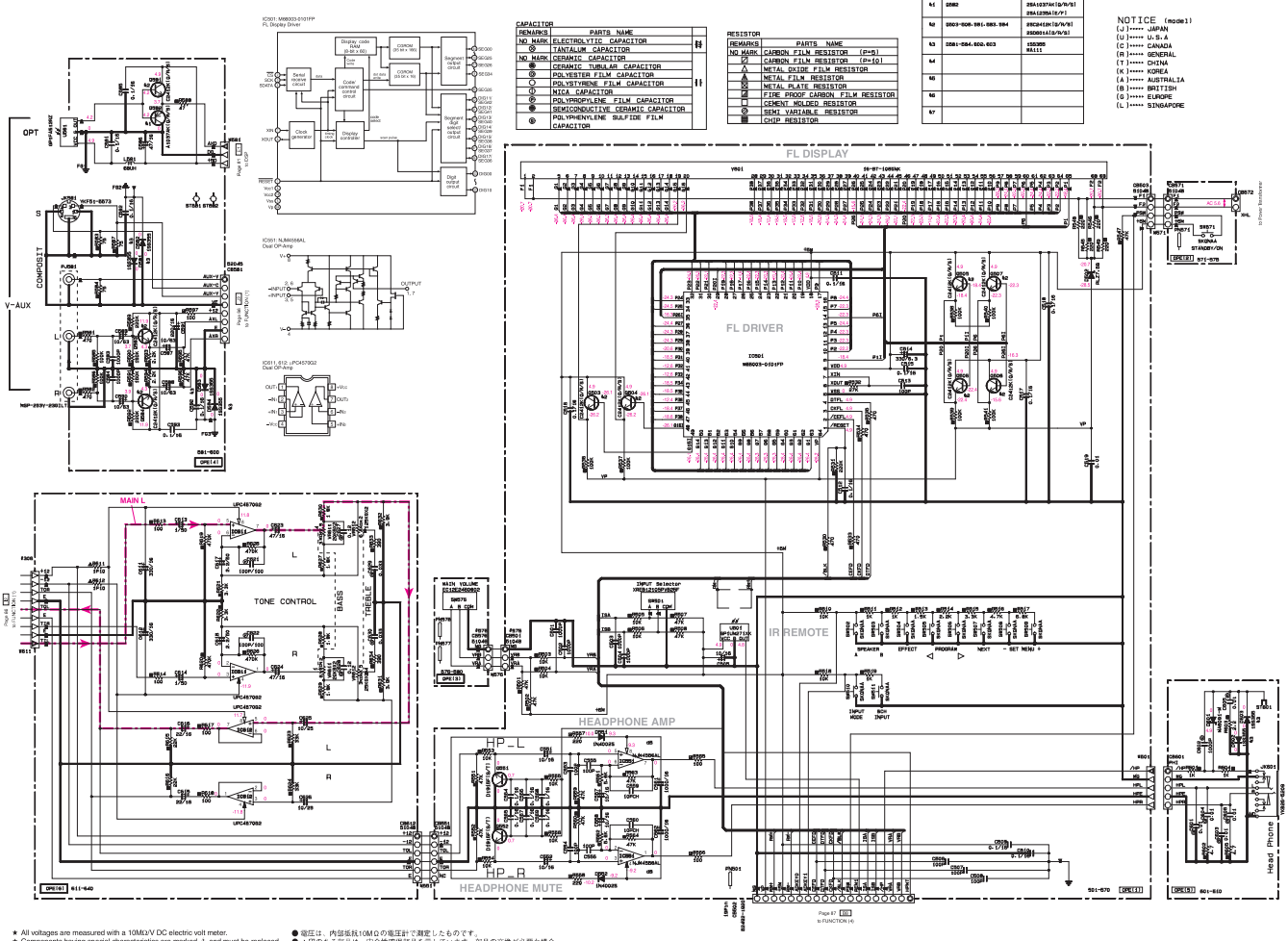

CAPACITOR

REMARKS	PARTS NAME
NO MARK	ELECTROLYTIC CAPACITOR
◎	TANTALUM CAPACITOR
NO MARK	CERAMIC CAPACITOR
◉	CERAMIC TUBULAR CAPACITOR
○	POLYESTER FILM CAPACITOR
⓪	POLYSTYRENE FILM CAPACITOR
⓪	MICA CAPACITOR
⓪	POLYPROPYLENE FILM CAPACITOR
◉	SEMICONDUCTIVE CERAMIC CAPACITOR
⊕	POLYPHENYLENE SULFIDE FILM CAPACITOR

RESISTOR

REMARKS	PARTS NAME
NO MARK	CARBON FILM RESISTOR (P=B)
▽	CARBON FILM RESISTOR (P=G)
△	METAL OXIDE FILM RESISTOR
▲	METAL FILM RESISTOR
▲	METAL PLATE RESISTOR
▲	FIRE PROOF CARBON FILM RESISTOR
□	CEMENT MOLDED RESISTOR
⊘	SEMI VARIABLE RESISTOR
■	CHIP RESISTOR

Interchangeable Parts at Manufacture-Stage

Mark	Reference Parts Number	Parts Name
61	2582	2SA1037AK(Q/R/S) 2SA1235A(E/F)
62	2003-606-981-883.984	2SC2412K(Q/R/S) 2SD2414(Q/R/S)
63	2581-564.602.603	155355 NA111
64		
65		
66		
67		

NOTICE (model)
(J)***** JAPAN
(U)***** U.S.A
(C)***** CANADA
(R)***** GENERAL
(T)***** CHINA
(K)***** KOREA
(A)***** AUSTRALIA
(B)***** BRITISH
(G)***** EUROPE
(L)***** SINGAPORE

★ All voltages are measured with a 10MΩ/V DC electric volt meter.
★ Components having special characteristics are marked ⚠ and must be replaced with parts having specifications equal to those originally installed.
★ Schematic diagram is subject to change without notice.

● 電圧は、内部抵抗10MΩの電圧計で測定したものです。
● ⚠印のある部品は、安全性確保部品を示しています。部品の交換が必要な場合、パーツリストに記載されている部品を使用してください。
● 本回路図は標準回路図です。改良のため予告なく変更することがございます。

RX-V740/RX-V740RDS/DSP-AX740
RX-V640/RX-V640RDS/HTR-5660/DSP-AX640/DSP-AX640SE

■ SCHEMATIC DIAGRAM (VIDEO)

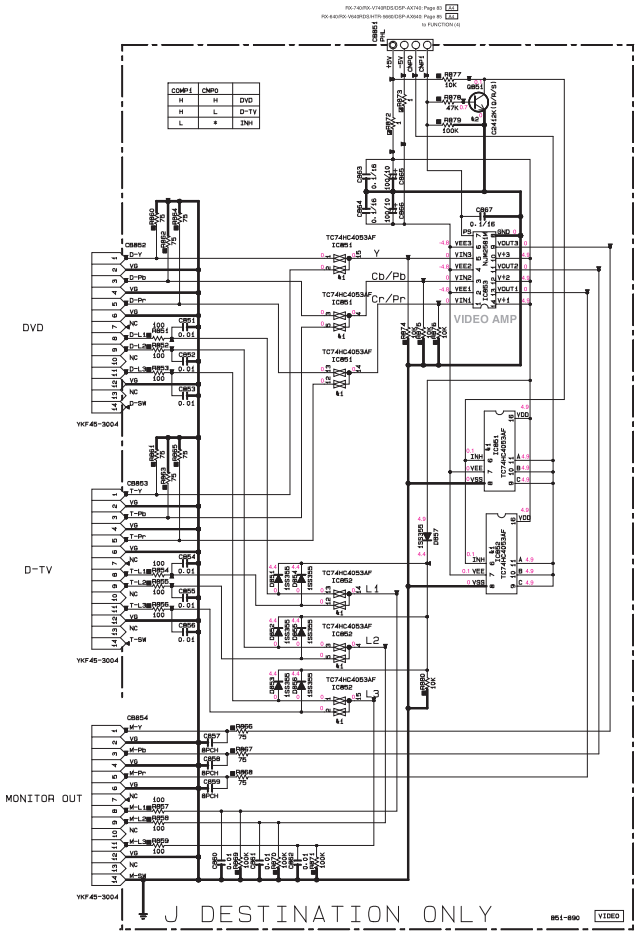

COMP1	CMP0	
H	H	DVD
H	L	D-TV
L	*	INH

NOTICE (model)

(J)····· JAPAN
(U)····· U.S.A
(C)····· CANADA
(R)····· GENERAL
(T)····· CHINA
(K)····· KOREA
(A)····· AUSTRALIA
(B)····· BRITISH
(G)····· EUROPE
(L)····· SINGAPORE

RESISTOR

REMARKS	PARTS NAME
NO MARK	CARBON FILM RESISTOR (P=5)
◪	CARBON FILM RESISTOR (P=10)
△	METAL OXIDE FILM RESISTOR
◭	METAL FILM RESISTOR
⊠	METAL PLATE RESISTOR
◪	FIRE PROOF CARBON FILM RESISTOR
□	CEMENT MOLDED RESISTOR
⊘	SEMI VARIABLE RESISTOR
■	CHIP RESISTOR

CAPACITOR

REMARKS	PARTS NAME	
NO MARK	ELECTROLYTIC CAPACITOR		
⊗	TANTALUM CAPACITOR		
NO MARK	CERAMIC CAPACITOR	=
◉	CERAMIC TUBULAR CAPACITOR	=
◎	POLYESTER FILM CAPACITOR	=
○	POLYSTYRENE FILM CAPACITOR	=
Ⓘ	MICA CAPACITOR	=
Ⓟ	POLYPROPYLENE FILM CAPACITOR	=
●	SEMICONDUCTIVE CERAMIC CAPACITOR	=

Interchangeable Parts at Manufacture-Stage

Mark	Reference Parts Number	Parts Name
◭1	IC851, 852	TC74HC4053AF MM74HC4053SJX
◭2	Q851	C2412K(G/R/S) D601A(G/R/S)

IC851, 852: TC74HC4053AF
Analog Multiplexer/Demultiplexer

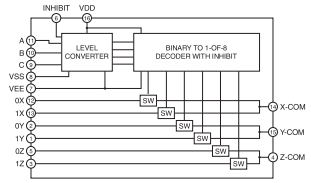

INPUT STATES				ON' CHANNNEL (S)
INHIBIT	C	B	A	
0	0	0	0	0X, 0Y, 0Z
0	0	0	1	1X, 0Y, 0Z
0	0	1	0	0X, 1Y, 0Z
0	0	1	1	1X, 1Y, 0Z
0	1	0	0	0X, 0Y, 1Z
0	1	0	1	1X, 0Y, 1Z
0	1	1	0	0X, 1Y, 1Z
0	1	1	1	1X, 1Y, 1Z
1	X	X	X	NONE

IC853: NJM2581M
Video Amp

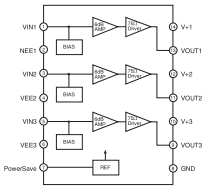

★ All voltages are measured with a 10MΩ/V DC electric volt meter.
★ Components having special characteristics are marked ! and must be replaced with parts having specifications equal to those originally installed.
★ Schematic diagram is subject to change without notice.

● 電圧は、内部抵抗10MΩの電圧計で測定したものです。
● ±印のある部品は、安全性確保部品を示しています。部品の交換が必要な場合、パーツリストに記載されている部品を使用してください。
● 本回路図は標準回路図です。改良のため予告なく変更することがございます。

■ SCHEMATIC DIAGRAM (MAIN)

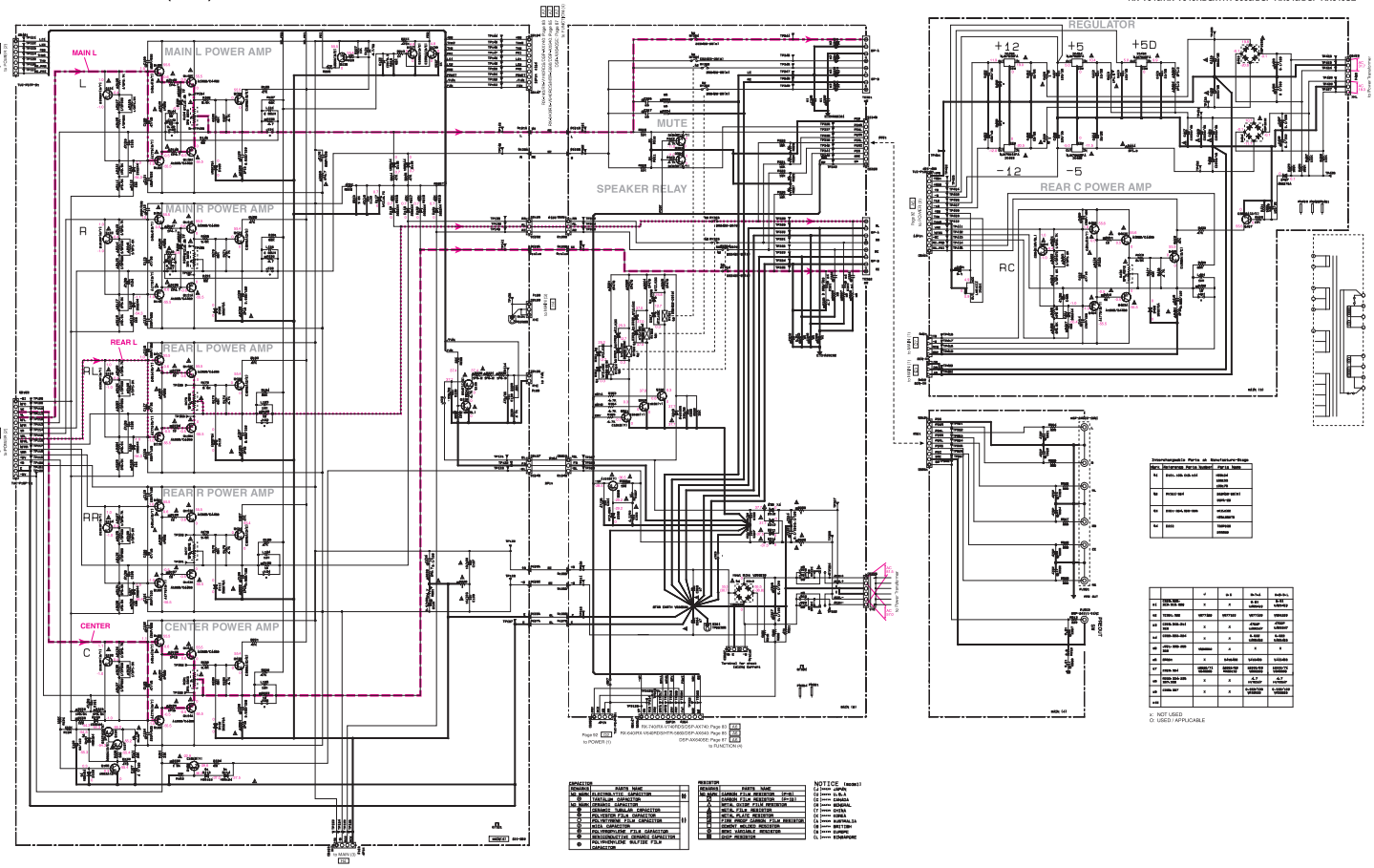

CAPACITOR		
DENMARK	PARTS NAME	
NO MARK	ELECTROLYTIC CAPACITOR	
▽	TANTALUM CAPACITOR	
NO MARK	CERAMIC CAPACITOR	
▽	CERAMIC TUBULAR CAPACITOR	
◎	POLYESTER FILM CAPACITOR	
◎	POLYSTYRENE FILM CAPACITOR	
◎	MICA CAPACITOR	
◎	POLYPROPYLENE FILM CAPACITOR	
◎	NON-INDUCTIVE CERAMIC CAPACITOR	
◎	POLYPHENYLENE SULFIDE FILM CAPACITOR	

RESISTOR		
DENMARK	PARTS NAME	
NO MARK	CARBON FILM RESISTOR (5%)	
▽	CARBON FILM RESISTOR (1%)	
▲	METAL OXIDE FILM RESISTOR	
◎	METAL FILM RESISTOR	
◎	METAL PLATE RESISTOR	
◎	FUSE PROOF CARBON FILM RESISTOR	
◎	CEMENT MOLDED RESISTOR	
◎	WIRE WOUND RESISTOR	
◎	CHIP RESISTOR	

NOTICE (model)
[1] [xxxx] JAPAN
[2] [xxxx] U.S.A
[3] [xxxx] CANADA
[4] [xxxx] EUROPE
[5] [xxxx] CHINA
[6] [xxxx] KOREA
[7] [xxxx] AUSTRALIA
[8] [xxxx] BRITISH
[9] [xxxx] EUROPE
[0] [xxxx] SINGAPORE

Interchangeable Parts in Manufacture-Stage

Mark	Reference Parts Number	Parts Name
R1	R541, 545, 549, 553	RD0W48 RD0W39 RD0W39 RD0W39
R2	R1522~1524	RD0P25-RD0P27 RD0P-RD
R3	R551~1564, R30~R35	RD0W39 RD0W39
R4	R555	RD0W39 RD0W39

		J	K		
K1	IC401, 402, 403, 404, 405	x	x	D-74J RD0W42	D-75 RD0W42
K2	IC501, 502	NJM7905	NJM7905	NJM7905	NJM7905
K3	IC504, 505, 506, 507, 508	x	x	RD0W RD0W27	RD0W RD0W27
K4	IC509, 510, 511	x	x	D-50 RD0W39	D-50 RD0W39
K5	IC512, 513, 514, 515, 516	NJM2904	x	x	x
K6	IC516	x	D-50J RD0W39	D-50J RD0W39	D-50J RD0W39
K7	IC519, 520	NJM2073 NJM2904	NJM2073 NJM2904	NJM2073 NJM2904	NJM2073 NJM2904
K8	IC521, 522, 523, 524	x	x	D-75 RD0W27	D-75 RD0W27
K9	IC525, 526	x	x	NJM2904 NJM2904	NJM2904 NJM2904
K10					

x : NOT USED
O : USED / APPLICABLE

IC401: LM61CIZ
Temperature Sensor

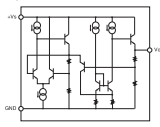

IC402: NJM7912FA
IC404, 405: NJM7905FA
Voltage Regulator

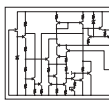

IC405: NJM79M12FA
IC406: NJM79M05FA
Voltage Regulator

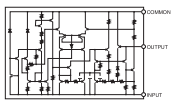

★ All voltages are measured with a 10MΩ/V DC electric volt meter.
★ Components having special characteristics are marked △! and must be replaced with parts having specifications equal to those originally installed.
★ Schematic diagram is subject to change without notice.

● 電圧は、内部抵抗10MΩの電圧計で測定したものです。
● △!印のある部品は、安全性確保部品を示しています。部品の交換が必要な場合、グーンリストに記載されている部品を使用してください。
● 本回路図は標準回路図です。改良のため予告なく変更することがございます。

RX-V740/RX-V740RDS/DSP-AX740
RX-V640/RX-V640RDS/HTR-5660/DSP-AX640/DSP-AX640SE

■ SCHEMATIC DIAGRAM (POWER)

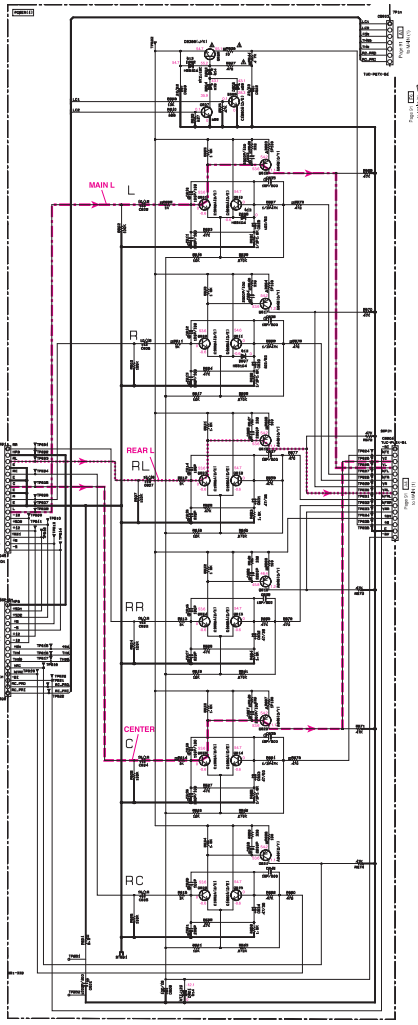

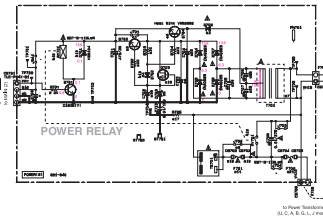

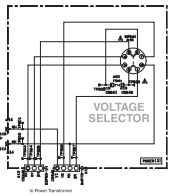

REMARKS	PARTS NAME
NO MARK	CARBON FILM RESISTOR (1W~5W)
☑	CARBON FILM RESISTOR (1W~10W)
▲	METAL OXIDE FILM RESISTOR
▲	METAL FILM RESISTOR
▲	FUSE FLAT CHIP RESISTOR
▲	METAL GLAZED CHIP FILM RESISTOR
◇	CEMENT MOLDED RESISTOR
◇	SEMI VARIABLE RESISTOR
■	CHIP RESISTOR

REMARKS	PARTS NAME	
NO MARK	ELECTROLYTIC CAPACITOR	
◎	TANTALUM CAPACITOR	
NO MARK	CERAMIC CAPACITOR	
◎	CERAMIC TUBULAR CAPACITOR	
◎	POLYESTER FILM CAPACITOR	
◎	MOLD TYPE FILM CAPACITOR	
◎	MICA CHIP CAPACITOR	
◎	POLYPROPLANE FILM CAPACITOR	
◎	SEMICONDUCTIVE CERAMIC CAPACITOR	
◎	POLYPHENYLENE SULFIDE FILM CAPACITOR	

NOTICE (models)
(J) >>>> JAPAN
(U) >>>> U.S.A
(C) >>>> CANADA
(G) >>>> GENERAL
(A) >>>> ASIA
(K) >>>> KOREA
(L) >>>> AUSTRALIA
(B) >>>> BRITISH
(E) >>>> EUROPE
(S) >>>> SINGAPORE

Interchangeable Parts on Manufacture-Stage

Mark	Interchange Parts Number	Parts Name
R11		
R12	R6702	RS7-0-0.22JLMR RS1/2W-0.47J(C) RJ1/2W(C) RS1/2W-0.47J RS1/2W CR5/7S
R13	2SB0.8VA-6V7L/TE1/TE2	RT9J/2W RS1/2W-0.47J RS1/2W CR5/7S
R14	2SB1x.8VA	RT9J/2W RS1/2W-0.47J

		J	U-C	B-T-K	A	G	S-L
★1	J701	VH00010	VH00010	X	VG20010	VG20010	VG20010
★2	D703-704	X	X	1SS355(J)/1SS133(U)	X	X	X
★3	D705	X	X	1SS355 VG07700	X	X	X
★4	D707	X	X	1SS134 VG01010	X	X	X
★5	D713	X	X	RF1J4M VG01010	X	X	X
★6	D715	X	X	15/7S VG01010	X	X	X
★7	T701	VH00	VH00	VG014	VH00	VH00	VH00
★8	TC701	VG04013	VJ04013	VT00740	VT04010	VJ04010	VJ04010
★9	J702	VH00010	X	VH00010	VH00010	VH00010	X
★10	D703-723	X	VP00010	X	X	X	VP00010
★11	F701	X	VB00030	X	X	X	VT04030
★12	D8V6	X	X	VD07750	X	X	X
★13	D8V6	X	X	VD07750	X	X	X
★14	R601	X	X	VC04040	X	X	X
★15	D8V6,D42	X	X	VP00010	X	X	X
★16	D8V6	X	X	VT00010	X	X	X
★17	D703	X	L/DPL/DF VP00010	X	X	X	X
★18	D703	X	X	15/7S VB00710	X	X	X
★19	D703	X	X	1SS211 VC00B0	X	X	X
★20	F501	X	X	VB00070	X	X	X
★21	J703	VH00010	VH00010	VH00010	VG00070	VH00070	VG00070
★22	D704	X	X	15/7S VJ00010	X	X	X
★23	D705-724	X	X	15/7S VP00010	X	X	X
★24	D707	X	R/A/T/KR VL00010	R/A/T/KR VL00010	R/A/T/KR VL00010	R/A/T/KR VL00010	R/A/T/KR VL00010
★25	D708-727	X	X	R/AT VH00010	X	X	X
★26	D807	X	2SD0601(T) VP00010	2SD0601(T) VP00010	2SD0601(T) VP00010	2SD0601(T) VP00010	2SD0601(T) VP00010
★27	D809	X	J/D VP00J07	J/D VP00J07	J/D VP00J07	J/D VP00J07	J/D VP00J07
★28	D810	X	1SV VP00T08	1SV VP00T08	1SV VP00T08	1SV VP00T08	1SV VP00T08
★29	D905	VT04J/2W VH00J08	VT04J/2W VH00J08	VT04J/2W VH00J08	VT04J/2W VH00J08	VT04J/2W VH00J08	VT04J/2W VH00J08
★30	D904	X	VT04J/.5W VH00J07	VT04J/.5W VH00J07	VT04J/.5W VH00J07	VT04J/.5W VH00J07	VT04J/.5W VH00J07
★31	D703	X	X	1SV VP00T08	X	X	X
★32							
★33							
★34							
★35							

x: NOT USED
O: USED / APPLICABLE

★ All voltages are measured with a 10MΩ/V DC electric volt meter.
★ Components having special characteristics are marked ⚠ and must be replaced with parts having specifications equal to those originally installed.
★ Schematic diagram is subject to change without notice.

● 電圧は、内部抵抗10MΩの電圧計で測定したものです。
● ⚠印のある部品は、安全性確保部品を示しています。部品の交換が必要な場合、パーツリストに記載されている部品を使用してください。
● 本回路図は標準回路図です。改良のため予告なく変更することがございます。

PARTS LIST

■ ELECTRICAL PARTS

■ WARNING

- Components having special characteristics are marked ⚠ and must be replaced with parts having specifications equal to those originally installed.

- ⚠印のある部分は、安全確保部品を示しています。部品の交換が必要な場合、パーツリストに記載されている部品を使用してください。
- 部品価格ランクは、予告なく変更することがあります。

ABBREVIATIONS IN THIS LIST ARE AS FOLLOWS:

C.A.EL.CHP	: CHIP ALUMI.ELECTROLYTIC CAP
C.CE	: CERAMIC CAP
C.CE.ARRAY	: CERAMIC CAP ARRAY
C.CE.CHP	: CHIP CERAMIC CAP
C.CE.ML	: MULTILAYER CERAMIC CAP
C.CE.M.CHP	: CHIP MULTILAYER CERAMIC CAP
C.CE.SAFTY	: RECOGNIZED CERAMIC CAP
C.CE.TUBLR	: CERAMIC TUBULAR CAP
C.CE.SMI	: SEMI CONDUCTIVE CERAMIC CAP
C.EL	: ELECTROLYTIC CAP
C.MICA	: MICA CAP
C.ML.FLM	: MULTILAYER FILM CAP
C.MP	: METALLIZED PAPER CAP
C.MYLAR	: MYLAR FILM CAP
C.MYLAR.ML	: MULTILAYER MYLAR FILM CAP
C.PAPER	: PAPER CAPACITOR
C.PLS	: POLYSTYRENE FILM CAP
C.POL	: POLYESTER FILM CAP
C.POLY	: POLYETHYLENE FILM CAP
C.PP	: POLYPROPYLENE FILM CAP
C.TNTL	: TANTALUM CAP
C.TNTL.CHP	: CHIP TANTALUM CAP
C.TRIM	: TRIMMER CAP
CN	: CONNECTOR
CN.BS.PIN	: CONNECTOR,BASE PIN
CN.CANNON	: CONNECTOR,CANNON
CN.DIN	: CONNECTOR,DIN
CN.FLAT	: CONNECTOR,FLAT CABLE
CN.POST	: CONNECTOR,BASE POST
COIL.MX.AM	: COIL,AM MIX
COIL.AT.FM	: COIL,FM ANTENNA
COIL.DT.FM	: COIL,FM DETECT
COIL.MX.FM	: COIL,FM MIX
COIL,OUTPT	: OUTPUT COIL
DIOD.ARRAY	: DIODE ARRAY
DIODE.BRG	: DIODE BRIDGE
DIODE.CHP	: CHIP DIODE
DIODE.VAR	: VARACTOR DIODE
DIOD.Z.CHP	: CHIP ZENER DIODE
DIODE.ZENR	: ZENER DIODE
DSCR.CE	: CERAMIC DISCRIMINATOR
FER.BEAD	: FERRITE BEADS
FER.CORE	: FERRITE CORE
FET.CHP	: CHIP FET
FL.DSPLY	: FLUORESCENT DISPLAY
FLTR.CE	: CERAMIC FILTER
FLTR.COMB	: COMB FILTER MODULE
FLTR.LC.RF	: LC FILTER,EMI
GND.MTL	: GROUND PLATE
GND.TERM	: GROUND TERMINAL
HOLDER.FUS	: FUSE HOLDER
IC.PRTCT	: IC PROTECTOR
JUMPER.CN	: JUMPER CONNECTOR
JUMPER.TST	: JUMPER,TEST POINT
L.DTCT	: LIGHT DETECTING MODULE
L.EMIT	: LIGHT EMITTING MODULE
LED.DSPLY	: LED DISPLAY
LED.INFRD	: LED,INFRARED
MODUL.RF	: MODULATOR,RF
PHOT.CPL	: PHOTO COUPLER
PHOT.INTR	: PHOTO INTERRUPTER
PHOT.RFLCT	: PHOTO REFLECTOR
PIN.TEST	: PIN,TEST POINT
PLST.RIVET	: PLASTIC RIVET
R.ARRAY	: RESISTOR ARRAY
R.CAR.	: CARBON RESISTOR
R.CAR.CHP	: CHIP RESISTOR
R.CAR.FP	: FLAME PROOF CARBON RESISTOR
R.FUS	: FUSABLE RESISTOR
R.MTL.CHP	: CHIP METAL FILM RESISTOR
R.MTL.FLM	: METAL FILM RESISTOR
R.MTL.OXD	: METAL OXIDE FILM RESISTOR
R.MTL.PLAT	: METAL PLATE RESISTOR
RSNR.CE	: CERAMIC RESONATOR
RSNR.CRYS	: CRYSTAL RESONATOR
R.TW.CEM	: TWIN CEMENT FIXED RESISTOR
R.WW	: WIRE WOUND RESISTOR
SCR.BND.HD	: BIND HEAD B-TITE SCREW
SCR.BW.HD	: BW HEAD TAPPING SCREW
SCR.CUP	: CUP TITE SCREW
SCR.TERM	: SCREW TERMINAL
SCR.TR	: SCREW,TRANSISTOR
SUPRT.PCB	: SUPPORT,P.C.B.
SURG.PRTCT	: SURGE PROTECTOR
SW.TACT	: TACT SWITCH
SW.LEAF	: LEAF SWITCH
SW.LEVER	: LEVER SWITCH
SW.MICRO	: MICRO SWITCH
SW.PUSH	: PUSH SWITCH
SW.RT.ENC	: ROTARY ENCODER
SW.RT.MTR	: ROTARY SWITCH WITH MOTOR
SW.RT	: ROTARY SWITCH
SW.SLIDE	: SLIDE SWITCH
TERM.SP	: SPEAKER TERMINAL
TERM.WRAP	: WRAPPING TERMINAL
THRMST.CHP	: CHIP THERMISTOR
TR.CHP	: CHIP TRANSISTOR
TR.DGT	: DIGITAL TRANSISTOR
TR.DGT.CHP	: CHIP DIGITAL TRANSISTOR
TRANS	: TRANSFORMER
TRANS.PULS	: PULSE TRANSFORMER
TRANS.PWR	: POWER TRANSFORMER ASS'Y
TUNER.AM	: TUNER PACK,AM
TUNER.FM	: TUNER PACK,FM
TUNER.PK	: FRONT-ENDTUNER PACK
VR	: ROTARY POTENTIOMETER
VR.MTR	: POTENTIOMETER WITH MOTOR
VR.SW	: POTENTIOMETER WITH ROTARY SW
VR.SLIDE	: SLIDE POTENTIOMETER
VR.TRIM	: TRIMMER POTENTIOMETER

Note) Those parts marked with "#" are not included in the P.C.B. ass'y.

P.C.B. DSP

	Schm Ref.	PART NO.	Description			Remarks	Markets	部 品 名	Rank
*		WA704000	P.C.B.	DSP			J	ＰＣＢ　ＤＳＰ	
*		WA704100	P.C.B.	DSP			UCRTKABGL	ＰＣＢ　ＤＳＰ	
	CB602	VF982300	CN.BS.PIN	17P				ＦＦＣコネクター	01
	CB603	VF982300	CN.BS.PIN	17P				ＦＦＣコネクター	01
	CB604	VB858200	CN.BS.PIN	3P				ベースピン	01
	C601	US135100	C.CE.CHP	0.1uF	16V			チップセラコン	01
	C602	US135100	C.CE.CHP	0.1uF	16V			チップセラコン	01
	C603	US135100	C.CE.CHP	0.1uF	16V			チップセラコン	01
	C604	US135100	C.CE.CHP	0.1uF	16V			チップセラコン	01
	C605	US061220	C.CE.M.CHP	22pF	50V			チップセラコン	01
	C606	US135100	C.CE.CHP	0.1uF	16V			チップセラコン	01
	C607	UR847220	C.EL	22uF	25V			ケミコン	01
	C608	UR818100	C.EL	100uF	6.3V		J	ケミコン	01
	C609	US135100	C.CE.CHP	0.1uF	16V		J	チップセラコン	01
	C610	UR819100	C.EL	1000uF	6.3V			ケミコン	01
	C611	US135100	C.CE.CHP	0.1uF	16V			チップセラコン	01
	C612	US135100	C.CE.CHP	0.1uF	16V			チップセラコン	01
	C613	US061100	C.CE.M.CHP	10pF	50V			チップセラコン	01
	C614	US135100	C.CE.CHP	0.1uF	16V		J	チップセラコン	01
	C615	UR818100	C.EL	100uF	6.3V		J	ケミコン	01
	C616	US062220	C.CE.CHP	220pF	50V			チップセラコン	01
	C617	US063100	C.CE.M.CHP	1000pF	50V			チップセラコン	01
	C618	US044220	C.CE.M.CHP	0.022uF	25V			チップセラコン	01
	C619	UR818100	C.EL	100uF	6.3V		J	ケミコン	01
	C620	UR818100	C.EL	100uF	6.3V		J	ケミコン	01
	C621	US061330	C.CE.M.CHP	33pF	50V			チップセラコン	01
	C622	US135100	C.CE.CHP	0.1uF	16V		J	チップセラコン	01
	C623	US062100	C.CE.M.CHP	100pF	50V		J	チップセラコン	01
	C624	US135100	C.CE.CHP	0.1uF	16V		J	チップセラコン	01
	C625	UR819100	C.EL	1000uF	6.3V			ケミコン	01
	C626	US135100	C.CE.CHP	0.1uF	16V			チップセラコン	01
	C627	US135100	C.CE.CHP	0.1uF	16V			チップセラコン	01
	C628	US135100	C.CE.CHP	0.1uF	16V			チップセラコン	01
	C629	US063100	C.CE.M.CHP	1000pF	50V			チップセラコン	01
	C630	US135100	C.CE.CHP	0.1uF	16V			チップセラコン	01
	C631	US135100	C.CE.CHP	0.1uF	16V			チップセラコン	01
	C632	US061100	C.CE.M.CHP	10pF	50V			チップセラコン	01
	C633	US135100	C.CE.CHP	0.1uF	16V			チップセラコン	01
	C634	US135100	C.CE.CHP	0.1uF	16V			チップセラコン	01
	C635	UR819100	C.EL	1000uF	6.3V			ケミコン	01
	C636	UR818100	C.EL	100uF	6.3V		J	ケミコン	01
	C637	UR819100	C.EL	1000uF	6.3V			ケミコン	01
	C638	US135100	C.CE.CHP	0.1uF	16V		J	チップセラコン	01
	C639	US135100	C.CE.CHP	0.1uF	16V			チップセラコン	01
	C640	UR818100	C.EL	100uF	6.3V			ケミコン	01
	C641	UR819100	C.EL	1000uF	6.3V			ケミコン	01
	C642	US135100	C.CE.CHP	0.1uF	16V			チップセラコン	01
	C643	US135100	C.CE.CHP	0.1uF	16V			チップセラコン	01
	C644	US135100	C.CE.CHP	0.1uF	16V			チップセラコン	01
	C645	US135100	C.CE.CHP	0.1uF	16V			チップセラコン	01
	C646	UR818470	C.EL	470uF	6.3V			ケミコン	01
	C647	UR818100	C.EL	100uF	6.3V			ケミコン	01
	C648	US135100	C.CE.CHP	0.1uF	16V			チップセラコン	01

※ New Parts　＊ 新規部品（マーク#の部品は、基板に含まれません）

P.C.B. DSP

Schm Ref.	PART NO.	Description			Remarks	Markets	部 品 名	Rank
C649	US061180	C.CE.CHP	18pF	50V			チップセラコン	01
C650	US135100	C.CE.CHP	0.1uF	16V			チップセラコン	01
C651	US061180	C.CE.CHP	18pF	50V			チップセラコン	01
C652	US061470	C.CE.M.CHP	47pF	50V			チップセラコン	01
C653	US135100	C.CE.CHP	0.1uF	16V			チップセラコン	01
C654	UR818470	C.EL	470uF	6.3V			ケミコン	01
C655	US062470	C.CE.M.CHP	470pF	50V			チップセラコン	01
C656	US135100	C.CE.CHP	0.1uF	16V		J	チップセラコン	01
C657	UR818100	C.EL	100uF	6.3V		J	ケミコン	01
C658	US061470	C.CE.M.CHP	47pF	50V			チップセラコン	01
C659	US135100	C.CE.CHP	0.1uF	16V		J	チップセラコン	01
C660	US061470	C.CE.M.CHP	47pF	50V			チップセラコン	01
C661	US061470	C.CE.M.CHP	47pF	50V			チップセラコン	01
C662	US061470	C.CE.M.CHP	47pF	50V			チップセラコン	01
C663	US061470	C.CE.M.CHP	47pF	50V			チップセラコン	01
C664	US061470	C.CE.M.CHP	47pF	50V			チップセラコン	01
C665	US061470	C.CE.M.CHP	47pF	50V			チップセラコン	01
C666	UR818100	C.EL	100uF	6.3V			ケミコン	01
C667	US061470	C.CE.M.CHP	47pF	50V			チップセラコン	01
C668	US061470	C.CE.M.CHP	47pF	50V			チップセラコン	01
C669	US061470	C.CE.M.CHP	47pF	50V			チップセラコン	01
C670	US135100	C.CE.CHP	0.1uF	16V			チップセラコン	01
C671	US061470	C.CE.M.CHP	47pF	50V			チップセラコン	01
C672	US061470	C.CE.M.CHP	47pF	50V			チップセラコン	01
C673	US061470	C.CE.M.CHP	47pF	50V			チップセラコン	01
C674	US061470	C.CE.M.CHP	47pF	50V			チップセラコン	01
C675	US063470	C.CE.CHP	4700pF	50V			チップセラコン	01
C676	US135100	C.CE.CHP	0.1uF	16V		J	チップセラコン	01
C677	US135100	C.CE.CHP	0.1uF	16V		J	チップセラコン	01
C678	UR818100	C.EL	100uF	6.3V			ケミコン	01
C679	US135100	C.CE.CHP	0.1uF	16V			チップセラコン	01
C680	UR818100	C.EL	100uF	6.3V		J	ケミコン	01
C681	UR818100	C.EL	100uF	6.3V		J	ケミコン	01
C682	US135100	C.CE.CHP	0.1uF	16V			チップセラコン	01
C683	US063470	C.CE.CHP	4700pF	50V			チップセラコン	01
C684	UR818100	C.EL	100uF	6.3V			ケミコン	01
C685	US135100	C.CE.CHP	0.1uF	16V			チップセラコン	01
C686	US135100	C.CE.CHP	0.1uF	16V			チップセラコン	01
C687	US135100	C.CE.CHP	0.1uF	16V			チップセラコン	01
C688	US135100	C.CE.CHP	0.1uF	16V			チップセラコン	01
C689	US135100	C.CE.CHP	0.1uF	16V			チップセラコン	01
C690	UR817470	C.EL	47uF	6.3V			ケミコン	01
C691	UR866220	C.EL	2.2uF	50V			ケミコン	01
C692	UR818100	C.EL	100uF	6.3V			ケミコン	01
C693	UR818100	C.EL	100uF	6.3V			ケミコン	01
C694	UR818100	C.EL	100uF	6.3V			ケミコン	01
C695	US135100	C.CE.CHP	0.1uF	16V			チップセラコン	01
C696	UR819100	C.EL	1000uF	6.3V			ケミコン	01
C697	US135100	C.CE.CHP	0.1uF	16V			チップセラコン	01
C698	US064100	C.CE.M.CHP	0.01uF	50V			チップセラコン	01
C699	US062470	C.CE.M.CHP	470pF	50V			チップセラコン	01
C700	US135100	C.CE.CHP	0.1uF	16V			チップセラコン	01
C701	UR819100	C.EL	1000uF	6.3V			ケミコン	01

＊New Parts　＊新規部品（マーク#の部品は、基板に含まれません）

P.C.B. DSP

Schm Ref.	PART NO.	Description			Remarks	Markets	部 品 名	Rank
C702	US135100	C.CE.CHP	0.1uF	16V			チップセラコン	01
C703	UR818100	C.EL	100uF	6.3V			ケミコン	01
C704	US135100	C.CE.CHP	0.1uF	16V			チップセラコン	01
C705	US061470	C.CE.M.CHP	47pF	50V			チップセラコン	01
C706	US061470	C.CE.M.CHP	47pF	50V			チップセラコン	01
C707	US061470	C.CE.M.CHP	47pF	50V			チップセラコン	01
C708	US061470	C.CE.M.CHP	47pF	50V			チップセラコン	01
C709	US061470	C.CE.M.CHP	47pF	50V			チップセラコン	01
C710	US135100	C.CE.CHP	0.1uF	16V			チップセラコン	01
C711	US135100	C.CE.CHP	0.1uF	16V			チップセラコン	01
C712	US061470	C.CE.M.CHP	47pF	50V			チップセラコン	01
C713	US061470	C.CE.M.CHP	47pF	50V			チップセラコン	01
C714	US061470	C.CE.M.CHP	47pF	50V			チップセラコン	01
C715	US061470	C.CE.M.CHP	47pF	50V			チップセラコン	01
C716	US061470	C.CE.M.CHP	47pF	50V			チップセラコン	01
C717	US061470	C.CE.M.CHP	47pF	50V			チップセラコン	01
C718	US135100	C.CE.CHP	0.1uF	16V			チップセラコン	01
C719	US135100	C.CE.CHP	0.1uF	16V			チップセラコン	01
C720	US135100	C.CE.CHP	0.1uF	16V			チップセラコン	01
C721	US135100	C.CE.CHP	0.1uF	16V			チップセラコン	01
C722	UU118100	C.EL	100uF	6.3V			ケミコン	01
C723	US135100	C.CE.CHP	0.1uF	16V			チップセラコン	01
C724	UU118100	C.EL	100uF	6.3V			ケミコン	01
C725	US135100	C.CE.CHP	0.1uF	16V			チップセラコン	01
C726	US135100	C.CE.CHP	0.1uF	16V			チップセラコン	01
C727	UU118220	C.EL	220uF	6.3V			ケミコン	01
C728	US135100	C.CE.CHP	0.1uF	16V			チップセラコン	01
C729	UU118100	C.EL	100uF	6.3V			ケミコン	01
C730	US135100	C.CE.CHP	0.1uF	16V			チップセラコン	01
C731	UU118220	C.EL	220uF	6.3V			ケミコン	01
C732	US135100	C.CE.CHP	0.1uF	16V			チップセラコン	01
C733	UU137220	C.EL	22uF	16V			ケミコン	01
C734	UU137220	C.EL	22uF	16V			ケミコン	01
C735	UU137220	C.EL	22uF	16V			ケミコン	01
C736	UU137220	C.EL	22uF	16V			ケミコン	01
C737	UA652680	C.MYLAR	680pF	50V			マイラーコン	01
C738	UA652680	C.MYLAR	680pF	50V			マイラーコン	01
C739	UU137100	C.EL	10uF	16V			ケミコン	01
C740	UU137100	C.EL	10uF	16V			ケミコン	01
C741	UU137100	C.EL	10uF	16V			ケミコン	01
C742	UU137100	C.EL	10uF	16V			ケミコン	01
C743	UU137100	C.EL	10uF	16V			ケミコン	01
C744	UU137100	C.EL	10uF	16V			ケミコン	01
C745	UU137100	C.EL	10uF	16V			ケミコン	01
C746	UA652150	C.MYLAR	150pF	50V			マイラーコン	01
C747	UA652150	C.MYLAR	150pF	50V			マイラーコン	01
C748	UU137100	C.EL	10uF	16V			ケミコン	01
C749	UU137100	C.EL	10uF	16V			ケミコン	01
C750	UA652150	C.MYLAR	150pF	50V			マイラーコン	01
C751	UA652150	C.MYLAR	150pF	50V			マイラーコン	01
C752	UA652470	C.MYLAR	470pF	50V			マイラーコン	01
C753	UA652470	C.MYLAR	470pF	50V			マイラーコン	01
C754	UA652470	C.MYLAR	470pF	50V			マイラーコン	01

※ New Parts ＊ 新規部品（マーク#の部品は、基板に含まれません）

P.C.B. DSP

Schm Ref.	PART NO.	Description			Remarks	Markets	部 品 名	Rank
C755	UA652470	C.MYLAR	470pF	50V			マイラーコン	01
C756	UA652470	C.MYLAR	470pF	50V			マイラーコン	01
C757	UA652470	C.MYLAR	470pF	50V			マイラーコン	01
C758	UA653390	C.MYLAR	3900pF	50V			マイラーコン	01
C759	UR337100	C.EL	10uF	16V			ケミコン　ＡＳＦ	03
C760	UR337100	C.EL	10uF	16V			ケミコン　ＡＳＦ	03
C761	UR337100	C.EL	10uF	16V			ケミコン　ＡＳＦ	03
C762	UU137100	C.EL	10uF	16V			ケミコン	01
C763	UU137100	C.EL	10uF	16V			ケミコン	01
C764	UU137100	C.EL	10uF	16V			ケミコン	01
C765	UU137100	C.EL	10uF	16V			ケミコン	01
C766	UU137100	C.EL	10uF	16V			ケミコン	01
C767	UU137100	C.EL	10uF	16V			ケミコン	01
C768	UU137100	C.EL	10uF	16V			ケミコン	01
C769	UU137100	C.EL	10uF	16V			ケミコン	01
C770	UU137470	C.EL	47uF	16V			ケミコン	01
C771	UU137470	C.EL	47uF	16V			ケミコン	01
C772	UU137470	C.EL	47uF	16V			ケミコン	01
C773	UU137470	C.EL	47uF	16V			ケミコン	01
C774	UU137470	C.EL	47uF	16V			ケミコン	01
C775	UU137470	C.EL	47uF	16V			ケミコン	01
C776	US061470	C.CE.M.CHP	47pF	50V			チップセラコン	01
C778	US135100	C.CE.CHP	0.1uF	16V			チップセラコン	01
C779	US135100	C.CE.CHP	0.1uF	16V			チップセラコン	01
C780	US135100	C.CE.CHP	0.1uF	16V			チップセラコン	01
C781	US135100	C.CE.CHP	0.1uF	16V			チップセラコン	01
C782	US135100	C.CE.CHP	0.1uF	16V			チップセラコン	01
C783	US135100	C.CE.CHP	0.1uF	16V			チップセラコン	01
C790	US135100	C.CE.CHP	0.1uF	16V			チップセラコン	01
C791	US135100	C.CE.CHP	0.1uF	16V			チップセラコン	01
C792	US135100	C.CE.CHP	0.1uF	16V			チップセラコン	01
C793	UA654470	C.MYLAR	0.047uF	50V			マイラーコン	01
C794	US135100	C.CE.CHP	0.1uF	16V			チップセラコン	01
C795	US135100	C.CE.CHP	0.1uF	16V			チップセラコン	01
C796	US135100	C.CE.CHP	0.1uF	16V			チップセラコン	01
D601	VT332900	DIODE	1SS355				ダイオード	01
D602	VT332900	DIODE	1SS355				ダイオード	01
D603	VV220700	DIODE.SHOT	RB501V-40				ショットキーダイオード	01
D604	VV220700	DIODE.SHOT	RB501V-40				ショットキーダイオード	01
D605	VT332900	DIODE	1SS355				ダイオード	01
D606	VT332900	DIODE	1SS355				ダイオード	01
D607	VT332900	DIODE	1SS355				ダイオード	01
D608	VT332900	DIODE	1SS355				ダイオード	01
D609	VV220700	DIODE.SHOT	RB501V-40				ショットキーダイオード	01
D610	VV220700	DIODE.SHOT	RB501V-40				ショットキーダイオード	01
D611	VV220700	DIODE.SHOT	RB501V-40				ショットキーダイオード	01
D612	VV220700	DIODE.SHOT	RB501V-40				ショットキーダイオード	01
IC601	X0238B00	IC	YSS938				ＩＣ	13
IC602	XV077B00	IC	MSM514260E-60JS				メモリＩＣ　４Ｍ	07
IC603	XZ003A00	IC	PQ025EZ5MZP 2.5V				電源ＩＣ　ＱＦＰ	03
IC604	XU965A00	IC	uPC29M33T-E1 3.3V				電源ＩＣ	03
IC605	X3820A00	IC	AK4529VQ				ＩＣ	
* IC606	X3783A00	IC	AK4381VT				ＩＣ	

＊ New Parts　＊ 新規部品（マーク#の部品は、基板に含まれません）

RX-V740/RX-V740RDS/DSP-AX740

P.C.B. DSP & P.C.B. FUNCTION

	Schm Ref.	PART NO.	Description		Remarks	Markets	部 品 名	Rank
	IC607	X3473A00	IC	CS493292-CLR		J	ＩＣ	15
*	IC607	X3939A00	IC	CS493264-CL		UCRTKABGL	ＩＣ	
	IC608	X4075A00	IC	XC9572XL-10Q100C		J	ＩＣ	07
*	IC609	X4318A00	IC	CY62556LL70SNCT		J	メモリＩＣ　２５６Ｋ	
	IC610	X3938A00	IC	MX23C4000TC-10		J	メモリＩＣ　４Ｍ	05
	IC611	XR038A00	IC	NJM2904M OP AMP			ＩＣ	01
	IC612	XY120A00	IC	TC74HCT00AF(EL) NA			ロジックＩＣ　ＳＯＰ	01
	IC613	XY070A00	IC	MM74HCU04SJX INVER			ロジックＩＣ　ＳＯＰ	01
	IC614	XZ012A00	IC	TC74HCT08AF(EL)			ロジックＩＣ　ＳＯＰ	01
*	IC615	X4074A00	IC	74LCX07SJX BUFFER			ロジックＩＣ	
	IC616	X3505A00	IC	NJM2068MD-TE2			アンプＩＣ　ＳＯＰ	02
	IC617	XF291A00	IC	uPC4570G2			ＩＣ	03
	IC618	XF291A00	IC	uPC4570G2			ＩＣ	03
	IC619	X3505A00	IC	NJM2068MD-TE2			アンプＩＣ　ＳＯＰ	02
	IC620	XF291A00	IC	uPC4570G2			ＩＣ	03
	IC621	XF291A00	IC	uPC4570G2			ＩＣ	03
	IC622	XR042A00	IC	TC74HC153AF			ＩＣ	02
	IC623	XR042A00	IC	TC74HC153AF			ＩＣ	02
	L601	V2726500	COIL	68uH			コイル	01
	L602	V2726500	COIL	68uH			コイル	01
	L603	V2726500	COIL	68uH			コイル	01
	PJ601	V4483900	JACK.PIN	YKC21-3895			ピンジャック　１Ｐ	
	Q601	VC124000	TR.DGT	DTA144EK			デジタルトランジスタ	03
	Q602	VD303700	TR	2SC3326 A,B			トランジスタ	01
	Q603	VD303700	TR	2SC3326 A,B			トランジスタ	01
	Q604	VD303700	TR	2SC3326 A,B			トランジスタ	01
	R612	HV753220	R.CAR.FP	2.2Ω 1/4W			不燃化カーボン抵抗	01
	R649	HV753220	R.CAR.FP	2.2Ω 1/4W			不燃化カーボン抵抗	01
	R664	HV753220	R.CAR.FP	2.2Ω 1/4W			不燃化カーボン抵抗	01
	R690	HV753220	R.CAR.FP	2.2Ω 1/4W			不燃化カーボン抵抗	01
	R700	VP939500	R.MTL.FLM	1Ω 1W			金属被膜抵抗	01
	R701	VP939500	R.MTL.FLM	1Ω 1W			金属被膜抵抗	01
	R703	VU224000	R.MTL.FLM	0.22Ω 1W			金属被膜抵抗	01
	R706	VU224000	R.MTL.FLM	0.22Ω 1W			金属被膜抵抗	01
	R730	VP939600	R.MTL.FLM	2.2Ω 1W			金属被膜抵抗	
	R738	VP939600	R.MTL.FLM	2.2Ω 1W			金属被膜抵抗	
	ST1	V4040500	SCR.TERM	M3			スクリュー／ターミナル	01
	U601	V6022800	CN.FBRLINK	1P GP1FA551TZ			光ファイバデータリンク	03
	U602	V5478200	CN.PHOT.SN	1P GP1FA551RZ			光ファイバ受信器	06
	U603	V5478200	CN.PHOT.SN	1P GP1FA551RZ			光ファイバ受信器	06
	U604	V5478200	CN.PHOT.SN	1P GP1FA551RZ			光ファイバ受信器	06
	XL601	V3625700	RSNR.CRYS	24.576MHz			水晶振動子	03
*		WA705000	P.C.B.	FUNCTION	740	J	ＰＣＢ　ファンクション	
*		WA705100	P.C.B.	FUNCTION	740	UC	ＰＣＢ　ファンクション	
*		WA705200	P.C.B.	FUNCTION	740	RTK	ＰＣＢ　ファンクション	
*		WA705300	P.C.B.	FUNCTION	740	A	ＰＣＢ　ファンクション	
*		WA705400	P.C.B.	FUNCTION	740	BG	ＰＣＢ　ファンクション	
*		WA705500	P.C.B.	FUNCTION	740	L	ＰＣＢ　ファンクション	
	CB301	V7826600	CN	16P TE TUC SERIES	740		コネクタープラグ	01
	CB302	V7828500	SOCKET	18P TE TUC SERIES	740		コネクターソケット	

※ New Parts　＊ 新規部品（マーク#の部品は、基板に含まれません）

RX-V740/RX-V740RDS/DSP-AX740

P.C.B. FUNCTION

Schm Ref.	PART NO.	Description		Remarks	Markets	部 品 名	Rank
CB303	V7827500	SOCKET	8P SE TUC SERIES	740		コネクターソケット	
CB304	VM973500	CN.BS.PIN	17P	740		ＦＦＣコネクター	01
CB305	VP682300	CN.BS.PIN	8P	740		ＦＦＣコネクター	01
CB306	VB858800	CN.BS.PIN	9P	740		ベースピン	01
CB307	VF982300	CN.BS.PIN	17P	740		ＦＦＣコネクター	01
CB501	V7828300	SOCKET	16P TE TUC SERIES	740		コネクターソケット	01
CB502	V7826600	CN	16P TE TUC SERIES	740		コネクタープラグ	01
CB503	V7828300	SOCKET	16P TE TUC SERIES	740		コネクターソケット	01
CB601	VM929900	CN.BS.PIN	15P	740		ＦＰＣコネクター	01
CB602	Vi879000	CN.BS.PIN	12P	740		ケーブルホルダー	01
CB603	Vi878800	CN.BS.PIN	10P	740		ケーブルホルダー	01
CB604	Vi878100	CN.BS.PIN	3P	740	UCA	ケーブルホルダー	01
CB605	VQ047400	CN.BS.PIN	19P	740		ＦＦＣコネクター	01
CB606	VM973500	CN.BS.PIN	17P	740		ＦＦＣコネクター	01
CB607	V7825800	CN	8P TE TUC SERIES	740	UCRTKABGL	コネクタープラグ	
CB608	V7825800	CN	8P TE TUC SERIES	740		コネクタープラグ	
CB609	V7826000	CN	10P TE TUC SERIES	740		コネクタープラグ	01
CB610	V7826200	CN	12P TE TUC SERIES	740		コネクタープラグ	01
CB611	V7826800	CN	18P TE TUC SERIES	740		コネクタープラグ	
CB612	V7825800	CN	8P TE TUC SERIES	740		コネクタープラグ	
CB613	VQ044400	CN.BS.PIN	9P	740		ＦＦＣコネクター	01
CB701	V7827700	SOCKET	10P SE TUC SERIES	740		コネクターソケット	
CB702	V7827500	SOCKET	8P SE TUC SERIES	740		コネクターソケット	
CB801	V7827900	SOCKET	12P TE TUC SERIES	740		コネクターソケット	
CB821	V7827500	SOCKET	8P SE TUC SERIES	740	UCRTKABGL	コネクターソケット	
CB851	Vi878100	CN.BS.PIN	3P	740	UCA	ケーブルホルダー	01
C301	US064100	C.CE.M.CHP	0.01uF 50V	740		チップセラコン	01
C302	UA652100	C.MYLAR	100pF 50V	740	ABGL	マイラーコン	01
C303	UA652100	C.MYLAR	100pF 50V	740	ABGL	マイラーコン	01
C304	UA652220	C.MYLAR	220pF 50V	740		マイラーコン	01
C305	UA652220	C.MYLAR	220pF 50V	740		マイラーコン	01
C306	UR828220	C.EL	220uF 10V	740		ケミコン	01
C307	UR828220	C.EL	220uF 10V	740		ケミコン	01
C308	UA653910	C.MYLAR	9100pF 50V	740		マイラーコン	01
C309	UA653910	C.MYLAR	9100pF 50V	740		マイラーコン	01
C310	UA654330	C.MYLAR	0.033uF 50V	740		マイラーコン	01
C311	UA654330	C.MYLAR	0.033uF 50V	740		マイラーコン	01
C312	UR877100	C.EL	10uF 63V	740		ケミコン	01
C313	UR877100	C.EL	10uF 63V	740		ケミコン	01
C314	UA653100	C.MYLAR	1000pF 50V	740		マイラーコン	03
C315	UA653100	C.MYLAR	1000pF 50V	740		マイラーコン	03
C316	VG287500	C.EL	47uF 50V	740		ケミコン	01
C317	VG287500	C.EL	47uF 50V	740		ケミコン	01
C318	UT652100	C.PP	100pF 100V	740		ＰＰコン	01
C319	UT652100	C.PP	100pF 100V	740		ＰＰコン	01
C320	UA652100	C.MYLAR	100pF 50V	740		マイラーコン	01
C321	UA652100	C.MYLAR	100pF 50V	740		マイラーコン	01
C322	FG651470	C.CE	47pF 50V	740		セラコン	01
C323	FG651470	C.CE	47pF 50V	740		セラコン	01
C324	US135100	C.CE.CHP	0.1uF 16V	740		チップセラコン	01
C325	US135100	C.CE.CHP	0.1uF 16V	740		チップセラコン	01
C326	US135100	C.CE.CHP	0.1uF 16V	740		チップセラコン	01
C327	US135100	C.CE.CHP	0.1uF 16V	740		チップセラコン	01

＊New Parts ＊新規部品（マーク#の部品は、基板に含まれません）

RX-V740/RX-V740RDS/DSP-AX740

P.C.B. FUNCTION

Schm Ref.	PART NO.	Description			Remarks	Markets	部 品 名	Rank
C328	UR877100	C.EL	10uF	63V	740		ケミコン	01
C329	UR877100	C.EL	10uF	63V	740		ケミコン	01
C330	US064100	C.CE.M.CHP	0.01uF	50V	740		チップセラコン	01
C331	US062220	C.CE.CHP	220pF	50V	740		チップセラコン	01
C332	US062220	C.CE.CHP	220pF	50V	740		チップセラコン	01
C333	US062220	C.CE.CHP	220pF	50V	740		チップセラコン	01
C334	US062220	C.CE.CHP	220pF	50V	740		チップセラコン	01
C335	US062220	C.CE.CHP	220pF	50V	740		チップセラコン	01
C336	US062220	C.CE.CHP	220pF	50V	740		チップセラコン	01
C337	US135100	C.CE.CHP	0.1uF	16V	740		チップセラコン	01
C338	US135100	C.CE.CHP	0.1uF	16V	740		チップセラコン	01
C341	UU137100	C.EL	10uF	16V	740		ケミコン	01
C342	UU137100	C.EL	10uF	16V	740		ケミコン	01
C343	UA654270	C.MYLAR	0.027uF	50V	740		マイラーコン	01
C344	UA654270	C.MYLAR	0.027uF	50V	740		マイラーコン	01
C345	UU137100	C.EL	10uF	16V	740		ケミコン	01
C346	UU137100	C.EL	10uF	16V	740		ケミコン	01
C347	UA654270	C.MYLAR	0.027uF	50V	740		マイラーコン	01
C348	UA654270	C.MYLAR	0.027uF	50V	740		マイラーコン	01
C349	UT652100	C.PP	100pF	100V	740		ＰＰコン	01
C350	UT652100	C.PP	100pF	100V	740		ＰＰコン	01
C351	V4578900	C.EL	47uF	35V	740		ケミコン	
C352	V4578900	C.EL	47uF	35V	740		ケミコン	
C353	UU166330	C.EL	3.3uF	50V	740		ケミコン	01
C354	UU166330	C.EL	3.3uF	50V	740		ケミコン	01
C355	VG287500	C.EL	47uF	50V	740		ケミコン	01
C356	VG287500	C.EL	47uF	50V	740		ケミコン	01
C357	UU137100	C.EL	10uF	16V	740		ケミコン	01
C358	UR877100	C.EL	10uF	63V	740		ケミコン	01
C359	UT652100	C.PP	100pF	100V	740		ＰＰコン	01
C360	UU166330	C.EL	3.3uF	50V	740		ケミコン	01
C361	UR866330	C.EL	3.3uF	50V	740		ケミコン	01
C362	UR877100	C.EL	10uF	63V	740		ケミコン	01
C363	UR877100	C.EL	10uF	63V	740		ケミコン	01
C364	UR866330	C.EL	3.3uF	50V	740		ケミコン	01
C365	UR866330	C.EL	3.3uF	50V	740		ケミコン	01
C366	UR866470	C.EL	4.7uF	50V	740		ケミコン	01
C367	US135100	C.CE.CHP	0.1uF	16V	740		チップセラコン	01
C368	US135100	C.CE.CHP	0.1uF	16V	740		チップセラコン	01
C369	UR866330	C.EL	3.3uF	50V	740		ケミコン	01
C370	UU137100	C.EL	10uF	16V	740		ケミコン	01
C371	US135100	C.CE.CHP	0.1uF	16V	740		チップセラコン	01
C372	US135100	C.CE.CHP	0.1uF	16V	740		チップセラコン	01
C373	UU137100	C.EL	10uF	16V	740		ケミコン	01
C374	UR877100	C.EL	10uF	63V	740		ケミコン	01
C375	UR877100	C.EL	10uF	63V	740		ケミコン	01
C376	UU137100	C.EL	10uF	16V	740		ケミコン	01
C377	UR877100	C.EL	10uF	63V	740		ケミコン	01
C378	UR877100	C.EL	10uF	63V	740		ケミコン	01
C379	UR877100	C.EL	10uF	63V	740		ケミコン	01
C380	UU137100	C.EL	10uF	16V	740		ケミコン	01
C381	UR877100	C.EL	10uF	63V	740		ケミコン	01
C382	UU137100	C.EL	10uF	16V	740		ケミコン	01

※ New Parts　＊ 新規部品（マーク#の部品は、基板に含まれません）

RX-V740/RX-V740RDS/DSP-AX740

P.C.B. FUNCTION

Schm Ref.	PART NO.	Description			Remarks	Markets	部 品 名	Rank
C383	UR877100	C.EL	10uF	63V	740		ケミコン	01
C384	US135100	C.CE.CHP	0.1uF	16V	740		チップセラコン	01
C385	US135100	C.CE.CHP	0.1uF	16V	740		チップセラコン	01
C386	US135100	C.CE.CHP	0.1uF	16V	740		チップセラコン	01
C387	US135100	C.CE.CHP	0.1uF	16V	740		チップセラコン	01
C388	US135100	C.CE.CHP	0.1uF	16V	740		チップセラコン	01
C389	US135100	C.CE.CHP	0.1uF	16V	740		チップセラコン	01
C390	US135100	C.CE.CHP	0.1uF	16V	740		チップセラコン	01
C391	US135100	C.CE.CHP	0.1uF	16V	740		チップセラコン	01
C392	VG291200	C.EL	47uF	50V	740		ケミコン	01
C393	VG291200	C.EL	47uF	50V	740		ケミコン	01
C394	VG287200	C.EL	10uF	50V	740		ケミコン	01
C395	UR838100	C.EL	100uF	16V	740		ケミコン	01
C396	UU137220	C.EL	22uF	16V	740		ケミコン	01
C397	UR837220	C.EL	22uF	16V	740		ケミコン	01
C398	UR837220	C.EL	22uF	16V	740		ケミコン	01
C399	UR837220	C.EL	22uF	16V	740		ケミコン	01
C400	UA652100	C.MYLAR	100pF	50V	740		マイラーコン	01
C401	UA652100	C.MYLAR	100pF	50V	740		マイラーコン	01
C402	UA652100	C.MYLAR	100pF	50V	740		マイラーコン	01
C403	UT652100	C.PP	100pF	100V	740		ＰＰコン	01
C404	UA652100	C.MYLAR	100pF	50V	740		マイラーコン	01
C405	UR877100	C.EL	10uF	63V	740		ケミコン	01
C406	UU137100	C.EL	10uF	16V	740		ケミコン	01
C407	UR877100	C.EL	10uF	63V	740		ケミコン	01
C408	UR877100	C.EL	10uF	63V	740		ケミコン	01
C409	UR877100	C.EL	10uF	63V	740		ケミコン	01
C410	UU137220	C.EL	22uF	16V	740		ケミコン	01
C411	UU137220	C.EL	22uF	16V	740		ケミコン	01
C412	UR837220	C.EL	22uF	16V	740		ケミコン	01
C413	UR837220	C.EL	22uF	16V	740		ケミコン	01
C414	UR837220	C.EL	22uF	16V	740		ケミコン	01
C415	UR837220	C.EL	22uF	16V	740		ケミコン	01
C416	UT652100	C.PP	100pF	100V	740		ＰＰコン	01
C417	UT652100	C.PP	100pF	100V	740		ＰＰコン	01
C418	VG287500	C.EL	47uF	50V	740		ケミコン	01
C419	VG287500	C.EL	47uF	50V	740		ケミコン	01
C420	US135100	C.CE.CHP	0.1uF	16V	740		チップセラコン	01
C421	US135100	C.CE.CHP	0.1uF	16V	740		チップセラコン	01
C422	US135100	C.CE.CHP	0.1uF	16V	740		チップセラコン	01
C423	US135100	C.CE.CHP	0.1uF	16V	740		チップセラコン	01
C424	VG291200	C.EL	47uF	50V	740		ケミコン	01
C425	VG291200	C.EL	47uF	50V	740		ケミコン	01
C426	US062100	C.CE.M.CHP	100pF	50V	740		チップセラコン	01
C427	US135100	C.CE.CHP	0.1uF	16V	740		チップセラコン	01
C428	US064100	C.CE.M.CHP	0.01uF	50V	740		チップセラコン	01
C429	US064100	C.CE.M.CHP	0.01uF	50V	740		チップセラコン	01
C430	US064100	C.CE.M.CHP	0.01uF	50V	740		チップセラコン	01
C431	US064100	C.CE.M.CHP	0.01uF	50V	740		チップセラコン	01
C432	US064100	C.CE.M.CHP	0.01uF	50V	740		チップセラコン	01
C433	US064100	C.CE.M.CHP	0.01uF	50V	740		チップセラコン	01
C434	VG291200	C.EL	47uF	50V	740		ケミコン	01
C435	VG291200	C.EL	47uF	50V	740		ケミコン	01

＊New Parts　＊新規部品（マーク#の部品は、基板に含まれません）

RX-V740/RX-V740RDS/DSP-AX740

P.C.B. FUNCTION

Schm Ref.	PART NO.	Description			Remarks	Markets	部 品 名	Rank
C436	US064100	C.CE.M.CHP	0.01uF	50V	740		チップセラコン	01
C437	US064100	C.CE.M.CHP	0.01uF	50V	740		チップセラコン	01
C438	UA652100	C.MYLAR	100pF	50V	740		マイラーコン	01
C439	UA652100	C.MYLAR	100pF	50V	740		マイラーコン	01
C440	UA652100	C.MYLAR	100pF	50V	740		マイラーコン	01
C441	US061470	C.CE.M.CHP	47pF	50V	740		チップセラコン	01
C442	US062100	C.CE.M.CHP	100pF	50V	740		チップセラコン	01
C443	US135100	C.CE.CHP	0.1uF	16V	740		チップセラコン	01
C502	UA652100	C.MYLAR	100pF	50V	740		マイラーコン	01
C503	UA652100	C.MYLAR	100pF	50V	740		マイラーコン	01
C504	UA652100	C.MYLAR	100pF	50V	740		マイラーコン	01
C505	UA652100	C.MYLAR	100pF	50V	740		マイラーコン	01
C506	UA652100	C.MYLAR	100pF	50V	740		マイラーコン	01
C507	UA652100	C.MYLAR	100pF	50V	740		マイラーコン	01
C508	FG651470	C.CE	47pF	50V	740		セラコン	01
C509	FG651470	C.CE	47pF	50V	740		セラコン	01
C510	UA652100	C.MYLAR	100pF	50V	740		マイラーコン	01
C511	UA652100	C.MYLAR	100pF	50V	740		マイラーコン	01
C512	FG651470	C.CE	47pF	50V	740		セラコン	01
C513	FG651470	C.CE	47pF	50V	740		セラコン	01
C514	FG651470	C.CE	47pF	50V	740	UCA	セラコン	01
C515	FG651470	C.CE	47pF	50V	740	UCA	セラコン	01
C516	UR877100	C.EL	10uF	63V	740	UCA	ケミコン	01
C517	UR877100	C.EL	10uF	63V	740	UCA	ケミコン	01
C522	UR877100	C.EL	10uF	63V	740		ケミコン	01
C523	UR877100	C.EL	10uF	63V	740		ケミコン	01
C526	UR877100	C.EL	10uF	63V	740		ケミコン	01
C527	UR877100	C.EL	10uF	63V	740		ケミコン	01
C602	UR847470	C.EL	47uF	25V	740		ケミコン	01
C603	UR877100	C.EL	10uF	63V	740		ケミコン	01
C604	UR865100	C.EL	0.1uF	50V	740		ケミコン	01
C605	UR865220	C.EL	0.22uF	50V	740		ケミコン	01
C606	UR865100	C.EL	0.1uF	50V	740		ケミコン	01
C607	WB165500	C.EL	0.33F	5.5V	740		ゴールドキャパシタ	
C608	UR818220	C.EL	220uF	6.3V	740		ケミコン	01
C609	UR819100	C.EL	1000uF	6.3V	740		ケミコン	01
C610	UR819100	C.EL	1000uF	6.3V	740		ケミコン	01
C611	US135100	C.CE.CHP	0.1uF	16V	740		チップセラコン	01
C612	US135100	C.CE.CHP	0.1uF	16V	740		チップセラコン	01
C613	US135100	C.CE.CHP	0.1uF	16V	740		チップセラコン	01
C614	US135100	C.CE.CHP	0.1uF	16V	740		チップセラコン	01
C615	US062100	C.CE.M.CHP	100pF	50V	740		チップセラコン	01
C616	UR866220	C.EL	2.2uF	50V	740		ケミコン	01
C618	UR866220	C.EL	2.2uF	50V	740		ケミコン	01
C619	UR866220	C.EL	2.2uF	50V	740	UCA	ケミコン	01
C620	UR866220	C.EL	2.2uF	50V	740		ケミコン	01
C621	UR866220	C.EL	2.2uF	50V	740		ケミコン	01
C622	US064100	C.CE.M.CHP	0.01uF	50V	740		チップセラコン	01
C623	US062100	C.CE.M.CHP	100pF	50V	740		チップセラコン	01
C624	US063100	C.CE.M.CHP	1000pF	50V	740		チップセラコン	01
C625	US062100	C.CE.M.CHP	100pF	50V	740		チップセラコン	01
C626	US062100	C.CE.M.CHP	100pF	50V	740		チップセラコン	01
C627	US062100	C.CE.M.CHP	100pF	50V	740		チップセラコン	01

※ New Parts　＊ 新規部品（マーク#の部品は、基板に含まれません）

RX-V740/RX-V740RDS/DSP-AX740

P.C.B. FUNCTION

Schm Ref.	PART NO.	Description			Remarks	Markets	部 品 名	Rank
C628	UR847470	C.EL	47uF	25V	740		ケミコン	01
C629	UR847470	C.EL	47uF	25V	740		ケミコン	01
C630	UR877100	C.EL	10uF	63V	740		ケミコン	01
C631	US135100	C.CE.CHP	0.1uF	16V	740	BG	チップセラコン	01
C632	US062330	C.CE.M.CHP	330pF	50V	740	BG	チップセラコン	01
C633	US062330	C.CE.M.CHP	330pF	50V	740	BG	チップセラコン	01
C634	UR847470	C.EL	47uF	25V	740	BG	ケミコン	01
C635	UR847470	C.EL	47uF	25V	740	BG	ケミコン	01
C636	US062560	C.CE.CHP	560pF	50V	740	BG	チップセラ（ＳＬ）	01
C637	VA761100	C.CE	27pF	50V	740	BG	セラコン	01
C638	US135100	C.CE.CHP	0.1uF	16V	740	BG	チップセラコン	01
C639	VA761100	C.CE	27pF	50V	740	BG	セラコン	01
C640	UR847470	C.EL	47uF	25V	740	BG	ケミコン	01
C641	UR858100	C.EL	100uF	35V	740		ケミコン	01
C701	US062100	C.CE.M.CHP	100pF	50V	740		チップセラコン	01
C702	US062100	C.CE.M.CHP	100pF	50V	740		チップセラコン	01
C703	US062100	C.CE.M.CHP	100pF	50V	740		チップセラコン	01
C704	US062100	C.CE.M.CHP	100pF	50V	740		チップセラコン	01
C705	US062100	C.CE.M.CHP	100pF	50V	740		チップセラコン	01
C706	US062100	C.CE.M.CHP	100pF	50V	740		チップセラコン	01
C707	US135100	C.CE.CHP	0.1uF	16V	740		チップセラコン	01
C708	US135100	C.CE.CHP	0.1uF	16V	740		チップセラコン	01
C709	US135100	C.CE.CHP	0.1uF	16V	740		チップセラコン	01
C710	UR829100	C.EL	1000uF	10V	740		ケミコン	01
C711	UR838100	C.EL	100uF	16V	740		ケミコン	01
C712	UR838100	C.EL	100uF	16V	740		ケミコン	01
C713	US135100	C.CE.CHP	0.1uF	16V	740		チップセラコン	01
C714	US135100	C.CE.CHP	0.1uF	16V	740		チップセラコン	01
C715	US135100	C.CE.CHP	0.1uF	16V	740		チップセラコン	01
C716	US135100	C.CE.CHP	0.1uF	16V	740		チップセラコン	01
C717	UR866470	C.EL	4.7uF	50V	740		ケミコン	01
C718	US062100	C.CE.M.CHP	100pF	50V	740		チップセラコン	01
C719	US135100	C.CE.CHP	0.1uF	16V	740		チップセラコン	01
C720	UR847470	C.EL	47uF	25V	740		ケミコン	01
C721	UR838100	C.EL	100uF	16V	740		ケミコン	01
C722	UR838100	C.EL	100uF	16V	740		ケミコン	01
C723	UR838100	C.EL	100uF	16V	740		ケミコン	01
C724	UR838100	C.EL	100uF	16V	740		ケミコン	01
C725	US062470	C.CE.M.CHP	470pF	50V	740		チップセラコン	01
C726	UR838100	C.EL	100uF	16V	740		ケミコン	01
C727	UR838100	C.EL	100uF	16V	740		ケミコン	01
C728	US064100	C.CE.M.CHP	0.01uF	50V	740		チップセラコン	01
C729	UR877100	C.EL	10uF	63V	740		ケミコン	01
C730	UR838100	C.EL	100uF	16V	740		ケミコン	01
C731	US135100	C.CE.CHP	0.1uF	16V	740		チップセラコン	01
C732	UR847470	C.EL	47uF	25V	740		ケミコン	01
C733	US060800	C.CE.CHP	8pF	50V	740		チップセラコン	01
C734	US061330	C.CE.M.CHP	33pF	50V	740		チップセラコン	01
C735	US062120	C.CE.CHP	120pF	50V	740		チップセラコン	01
C736	UR866100	C.EL	1uF	50V	740		ケミコン	01
C737	US060700	C.CE.CHP	7pF	50V	740		チップセラコン	01
C738	US062220	C.CE.CHP	220pF	50V	740		チップセラコン	01
C739	US062470	C.CE.M.CHP	470pF	50V	740		チップセラコン	01

＊New Parts　＊新規部品（マーク#の部品は、基板に含まれません）

RX-V740/RX-V740RDS/DSP-AX740

P.C.B. FUNCTION

Schm Ref.	PART NO.	Description			Remarks	Markets	部 品 名	Rank
C740	US061240	C.CE.CHP	24pF	50V	740		チップセラ（ＣＨ）	01
C741	UR866470	C.EL	4.7uF	50V	740		ケミコン	01
C742	UR866100	C.EL	1uF	50V	740		ケミコン	01
C743	US061240	C.CE.CHP	24pF	50V	740		チップセラ（ＣＨ）	01
C744	UR877100	C.EL	10uF	63V	740		ケミコン	01
C745	US063120	C.CE.M.CHP	1200pF	50V	740		チップセラコン	01
C746	UR838100	C.EL	100uF	16V	740		ケミコン	01
C747	UR818330	C.EL	330uF	6.3V	740		ケミコン	01
C748	US135100	C.CE.CHP	0.1uF	16V	740		チップセラコン	01
C801	US062100	C.CE.M.CHP	100pF	50V	740		チップセラコン	01
C802	US062100	C.CE.M.CHP	100pF	50V	740		チップセラコン	01
C803	US062100	C.CE.M.CHP	100pF	50V	740		チップセラコン	01
C804	UR838100	C.EL	100uF	16V	740		ケミコン	01
C805	UR838100	C.EL	100uF	16V	740		ケミコン	01
C806	US135100	C.CE.CHP	0.1uF	16V	740		チップセラコン	01
C807	US135100	C.CE.CHP	0.1uF	16V	740		チップセラコン	01
C808	UR847470	C.EL	47uF	25V	740		ケミコン	01
C809	UR838100	C.EL	100uF	16V	740		ケミコン	01
C810	UR838100	C.EL	100uF	16V	740		ケミコン	01
C811	US135100	C.CE.CHP	0.1uF	16V	740		チップセラコン	01
C812	US135100	C.CE.CHP	0.1uF	16V	740		チップセラコン	01
C813	UR847470	C.EL	47uF	25V	740		ケミコン	01
C821	US060800	C.CE.M.CHP	8pF	50V	740	UCRTKABGL	チップセラコン	01
C822	US060800	C.CE.M.CHP	8pF	50V	740	UCRTKABGL	チップセラコン	01
C823	US060800	C.CE.M.CHP	8pF	50V	740	UCRTKABGL	チップセラコン	01
C824	US135100	C.CE.CHP	0.1uF	16V	740	UCRTKABGL	チップセラコン	01
C825	US135100	C.CE.CHP	0.1uF	16V	740	UCRTKABGL	チップセラコン	01
C826	UR838100	C.EL	100uF	16V	740	UCRTKABGL	ケミコン	01
C827	UR838100	C.EL	100uF	16V	740	UCRTKABGL	ケミコン	01
C828	UR877100	C.EL	10uF	63V	740	UCRTKABGL	ケミコン	01
C829	UR877100	C.EL	10uF	63V	740	UCRTKABGL	ケミコン	01
C830	UR877100	C.EL	10uF	63V	740	UCRTKABGL	ケミコン	01
C851	US064100	C.CE.M.CHP	0.01uF	50V	740	UCA	チップセラコン	01
C852	US064100	C.CE.M.CHP	0.01uF	50V	740	UCA	チップセラコン	01
C853	US064100	C.CE.M.CHP	0.01uF	50V	740	UCA	チップセラコン	01
D301	VT332900	DIODE	1SS355		740		ダイオード	01
D302	VU993000	DIODE.ZENR	MA8056-M	5.6V	740		ツェナーダイオード	01
D303	VU993000	DIODE.ZENR	MA8056-M	5.6V	740		ツェナーダイオード	01
D304	VU993000	DIODE.ZENR	MA8056-M	5.6V	740		ツェナーダイオード	01
D315	VU993000	DIODE.ZENR	MA8056-M	5.6V	740		ツェナーダイオード	01
D316	VU993000	DIODE.ZENR	MA8056-M	5.6V	740		ツェナーダイオード	01
D603	VT332900	DIODE	1SS355		740		ダイオード	01
D604	VU993400	DIODE.ZENR	MA8062-M	6.2V	740	RTK	ツェナーダイオード	01
D604	VU993800	DIODE.ZENR	MA8068-M	6.8V	740	JUCABGL	ツェナーダイオード	01
D605	VT332900	DIODE	1SS355		740		ダイオード	01
D606	VT332900	DIODE	1SS355		740		ダイオード	01
D607	VT332900	DIODE	1SS355		740		ダイオード	01
D608	VT332900	DIODE	1SS355		740		ダイオード	01
D609	VU992600	DIODE.ZENR	MA8051-M	5.1V	740		ツェナーダイオード	01
D610	VU992600	DIODE.ZENR	MA8051-M	5.1V	740		ツェナーダイオード	01
D611	VU992600	DIODE.ZENR	MA8051-M	5.1V	740		ツェナーダイオード	01
D612	VU993000	DIODE.ZENR	MA8056-M	5.6V	740		ツェナーダイオード	01
D613	VU992600	DIODE.ZENR	MA8051-M	5.1V	740		ツェナーダイオード	01

※ New Parts　＊ 新規部品（マーク#の部品は、基板に含まれません）

RX-V740/RX-V740RDS/DSP-AX740

P.C.B. FUNCTION

Schm Ref.	PART NO.	Description		Remarks	Markets	部 品 名	Rank
D701	VT332900	DIODE	1SS355	740	JUCABGL	ダイオード	01
D702	VT332900	DIODE	1SS355	740		ダイオード	01
D703	VT332900	DIODE	1SS355	740		ダイオード	01
D704	VT332900	DIODE	1SS355	740		ダイオード	01
D705	VT332900	DIODE	1SS355	740		ダイオード	01
D706	VT332900	DIODE	1SS355	740		ダイオード	01
D707	VT332900	DIODE	1SS355	740		ダイオード	01
D708	VT332900	DIODE	1SS355	740		ダイオード	01
D709	VT332900	DIODE	1SS355	740		ダイオード	01
D710	VT332900	DIODE	1SS355	740		ダイオード	01
D851	VT332900	DIODE	1SS355	740	UCA	ダイオード	01
IC301	X3547A00	IC	BD3841FS	740		ＩＣ	
IC302	XS790A00	IC	TC74HC4052AF MPX	740		ロジックＩＣ	02
IC303	XS790A00	IC	TC74HC4052AF MPX	740		ロジックＩＣ	02
IC304	XY879A00	IC	TC74HC4053AF(EL)	740		ロジックＩＣ　ＳＯＰ	03
IC305	XY879A00	IC	TC74HC4053AF(EL)	740		ロジックＩＣ　ＳＯＰ	03
IC306	XZ545A00	IC	YAC520-EE2	740		ＩＣ	04
IC307	XZ545A00	IC	YAC520-EE2	740		ＩＣ	04
IC308	XZ545A00	IC	YAC520-EE2	740		ＩＣ	04
IC309	XZ545A00	IC	YAC520-EE2	740		ＩＣ	04
IC310	XZ736A00	IC	TC74HC164AF-EL	740		ロジックＩＣ	04
IC311	XF291A00	IC	uPC4570G2	740		ＩＣ	03
IC312	X3505A00	IC	NJM2068MD-TE2	740		アンプＩＣ　ＳＯＰ	02
IC313	X3505A00	IC	NJM2068MD-TE2	740		アンプＩＣ　ＳＯＰ	02
IC314	XF291A00	IC	uPC4570G2	740		ＩＣ	03
IC315	X3505A00	IC	NJM2068MD-TE2	740		アンプＩＣ　ＳＯＰ	02
IC316	XF291A00	IC	uPC4570G2	740		ＩＣ	03
IC317	XF291A00	IC	uPC4570G2	740		ＩＣ	03
IC318	XF291A00	IC	uPC4570G2	740		ＩＣ	03
IC319	XY879A00	IC	TC74HC4053AF(EL)	740		ロジックＩＣ　ＳＯＰ	03
IC320	XY879A00	IC	TC74HC4053AF(EL)	740		ロジックＩＣ　ＳＯＰ	03
* IC601	X3604B00	IC.CPU	M3062VMGP-062FP	740		ＩＣ　ＣＰＵ	
IC602	XJ757A00	IC	NJM78L05A-T3	740		ＩＣ	01
IC603	XY534A00	IC	LC72722	740	BG	ＲＤＳデコーダＩＣ	06
IC701	XY549A00	IC	TC74HC4051AFEL	740		ロジックＩＣＳＯＰ	02
IC702	XY549A00	IC	TC74HC4051AFEL	740		ロジックＩＣＳＯＰ	02
IC703	XY443A00	IC	LA7109 6CH	740		アンプＩＣ　ＳＯＰ	05
IC704	XZ060A00	IC	LC74781-9798	740		ＩＣ　ＳＤＩＰ	05
IC705	XW939A00	IC	TK15420M VIDEO AMP	740		アンプＩＣ　ＳＯＰ	03
IC706	XW939A00	IC	TK15420M VIDEO AMP	740	JUCABGL	アンプＩＣ　ＳＯＰ	03
IC707	XY879A00	IC	TC74HC4053AF(EL)	740		ロジックＩＣ　ＳＯＰ	03
IC708	XD598A00	IC	TC74HCU04AFEL INV	740		ロジックＩＣ	01
IC709	XY879A00	IC	TC74HC4053AF(EL)	740	JUCABGL	ロジックＩＣ　ＳＯＰ	03
IC801	XY549A00	IC	TC74HC4051AFEL	740		ロジックＩＣＳＯＰ	02
IC802	XW911A00	IC	LA7108M VIDEO AMP	740		アンプＩＣ	04
IC821	XZ177A00	IC	LA7104M VIDEO AMP	740	UCRTKABGL	アンプＩＣ　ＳＯＰ	04
IC821	X2904A00	IC	NJM2581M	740	UCRTKABGL	ＩＣ	
IC822	XY879A00	IC	TC74HC4053AF(EL)	740	UCRTKABGL	ロジックＩＣ　ＳＯＰ	03
JK701	VS867300	CN	4P　YKF51-5501	740		ミニＤＩＮコネクタ	03
JK702	V9273500	CN.DIN	2P　YKF51-5605	740		ＤＩＮコネクタ２Ｐ	
JK703	V9273500	CN.DIN	2P　YKF51-5605	740		ＤＩＮコネクタ２Ｐ	
JK704	V9273500	CN.DIN	2P　YKF51-5605	740		ＤＩＮコネクタ２Ｐ	
JK851	V3576300	JACK	2P	740	UCA	ミニ　ジャック	03

＊New Parts　＊新規部品（マーク#の部品は、基板に含まれません）

RX-V740/RX-V740RDS/DSP-AX740

P.C.B. FUNCTION

	Schm Ref.	PART NO.	Description		Remarks	Markets	部 品 名	Rank
	L601	VU889500	COIL	220uH	740	BG	円筒形固定コイル	01
	L702	V2726100	COIL	33uH	740		コイル	01
	PJ301	V8041300	JACK.PIN	4P	740		ピンジャック４Ｐアース付	
	PJ302	V7046700	JACK.PIN	MSP-244V1-01NI	740		ピンジャック　４Ｐ	
	PJ303	V7190400	JACK.PIN	6P	740		ピンジャック　６Ｐ	
	PJ501	V7046800	JACK.PIN	MSP-246V1-01NI	740		ピンジャック　６Ｐ	
	PJ502	V7046800	JACK.PIN	MSP-246V1-01NI	740		ピンジャック　６Ｐ	
*	PJ503	V8502200	JACK.PIN	MSP-242V3-01NI	740	UCA	ピンジャック　２Ｐ	
	PJ801	V7190000	JACK.PIN	2P	740		ピンジャック　２Ｐ	
	PJ802	V7190000	JACK.PIN	2P	740		ピンジャック　２Ｐ	
	PJ803	V7190000	JACK.PIN	2P	740		ピンジャック　２Ｐ	
	PJ804	V7189800	JACK.PIN	1P	740		ピンジャック　１Ｐ	
	PJ821	V8143900	JACK PIN	SHIELD YKC21-4348	740	UCRTKABGL	ピンジャック　９Ｐ	04
	PN301	V9637500	PIN	L=70 #18	740		スタイルピン	
	Q305	VD303700	TR	2SC3326 A,B	740		トランジスタ	01
	Q306	VD303700	TR	2SC3326 A,B	740		トランジスタ	01
	Q307	VD303700	TR	2SC3326 A,B	740		トランジスタ	01
	Q308	VD303700	TR	2SC3326 A,B	740		トランジスタ	01
	Q309	VD303700	TR	2SC3326 A,B	740		トランジスタ	01
	Q310	VD303700	TR	2SC3326 A,B	740		トランジスタ	01
	Q311	VP872700	TR	2SC4488 S,T	740		トランジスタ	01
	Q312	VD303700	TR	2SC3326 A,B	740		トランジスタ	01
	Q313	VD303700	TR	2SC3326 A,B	740		トランジスタ	01
	Q501	VD303700	TR	2SC3326 A,B	740	UCA	トランジスタ	01
	Q502	VD303700	TR	2SC3326 A,B	740	UCA	トランジスタ	01
	Q503	VD303700	TR	2SC3326 A,B	740	UCA	トランジスタ	01
	Q504	VD303700	TR	2SC3326 A,B	740	UCA	トランジスタ	01
	Q601	VV556500	TR	2SA1037K Q,R,S	740		トランジスタ	01
	Q602	VV556400	TR	2SC2412K Q,R,S	740		トランジスタ	01
	Q603	VV556500	TR	2SA1037K Q,R,S	740		トランジスタ	01
	Q604	VV556500	TR	2SA1037K Q,R,S	740		トランジスタ	01
	Q605	VV556500	TR	2SA1037K Q,R,S	740	UCA	トランジスタ	01
	Q606	VV556500	TR	2SA1037K Q,R,S	740		トランジスタ	01
	Q607	VV556500	TR	2SA1037K Q,R,S	740		トランジスタ	01
	Q608	iC1815I0	TR	2SC1815 Y	740		トランジスタ	01
	Q609	iC174020	TR	2SC1740S R,S	740	BG	トランジスタ	01
	Q701	iC174020	TR	2SC1740S R,S	740		トランジスタ	01
	Q702	iC174020	TR	2SC1740S R,S	740		トランジスタ	01
	Q703	iC287820	TR	2SC2878 A,B	740		トランジスタ	01
	Q704	iC174020	TR	2SC1740S R,S	740		トランジスタ	01
	Q705	iC174020	TR	2SC1740S R,S	740		トランジスタ	01
	Q706	iC174020	TR	2SC1740S R,S	740		トランジスタ	01
	Q707	iC053540	TR	2SC535 A,B,C	740		トランジスタ	01
	Q708	iA1015I0	TR	2SA1015 Y	740		トランジスタ	01
	Q709	iC224030	TR	2SC2240 GR,BL	740		トランジスタ	01
	Q821	VV556400	TR	2SC2412K Q,R,S	740	UCRTKABGL	トランジスタ	01
	R318	HV755100	R.CAR.FP	100Ω 1/4W	740		不燃化カーボン抵抗	01
	R319	HV755100	R.CAR.FP	100Ω 1/4W	740		不燃化カーボン抵抗	01
	R393	HV753220	R.CAR.FP	2.2Ω 1/4W	740		不燃化カーボン抵抗	01
	R394	HV753220	R.CAR.FP	2.2Ω 1/4W	740		不燃化カーボン抵抗	01
	R395	HV753470	R.CAR.FP	4.7Ω 1/4W	740		不燃化カーボン抵抗	01
	R407	HV753220	R.CAR.FP	2.2Ω 1/4W	740		不燃化カーボン抵抗	01
	R408	HV753220	R.CAR.FP	2.2Ω 1/4W	740		不燃化カーボン抵抗	01

※ New Parts　＊ 新規部品（マーク#の部品は、基板に含まれません）

RX-V640/RX-V640RDS/HTR-5660/DSP-AX640

P.C.B. FUNCTION

	Schm Ref.	PART NO.	Description		Remarks	Markets	部 品 名	Rank
	R649	HV753220	R.CAR.FP	2.2Ω 1/4W	740		不燃化カーボン抵抗	01
	R721	HV755270	R.CAR.FP	270Ω 1/4W	740		不燃化カーボン抵抗	01
	R724	HV755470	R.CAR.FP	470Ω 1/4W	740		不燃化カーボン抵抗	01
	R743	HV753100	R.CAR.FP	1Ω 1/4W	740		不燃化カーボン抵抗	01
	R744	HV753100	R.CAR.FP	1Ω 1/4W	740		不燃化カーボン抵抗	01
	R748	HV755470	R.CAR.FP	470Ω 1/4W	740		不燃化カーボン抵抗	01
	R751	HV755470	R.CAR.FP	470Ω 1/4W	740		不燃化カーボン抵抗	01
	R752	HV755470	R.CAR.FP	470Ω 1/4W	740		不燃化カーボン抵抗	01
	R755	HV753220	R.CAR.FP	2.2Ω 1/4W	740		不燃化カーボン抵抗	01
	R756	HV753220	R.CAR.FP	2.2Ω 1/4W	740		不燃化カーボン抵抗	01
	R757	HV753470	R.CAR.FP	4.7Ω 1/4W	740		不燃化カーボン抵抗	01
	R762	HV755470	R.CAR.FP	470Ω 1/4W	740		不燃化カーボン抵抗	01
	R767	HV755470	R.CAR.FP	470Ω 1/4W	740		不燃化カーボン抵抗	01
	R769	HV755470	R.CAR.FP	470Ω 1/4W	740		不燃化カーボン抵抗	01
	R814	HV753100	R.CAR.FP	1Ω 1/4W	740		不燃化カーボン抵抗	01
	R815	HV753100	R.CAR.FP	1Ω 1/4W	740		不燃化カーボン抵抗	01
	R839	HV753100	R.CAR.FP	1Ω 1/4W	740		不燃化カーボン抵抗	01
	R839	HV753100	R.CAR.FP	1Ω 1/4W	740	RTKL	不燃化カーボン抵抗	01
	R840	HV753100	R.CAR.FP	1Ω 1/4W	740		不燃化カーボン抵抗	01
	R840	HV753100	R.CAR.FP	1Ω 1/4W	740	RTKL	不燃化カーボン抵抗	01
	ST601	V4040500	SCR.TERM	M3	740		スクリュー／ターミナル	01
*	SW801	V3624300	SW.SLIDE	SS029-P022MJB-PA6	740	RTK	スライドＳＷ	
	T701	V9243200	COIL	K5-MT/035067	740	JUC	ビデオコイルパック	04
*	T701	V9243300	COIL	K5-MT/036067	740	ABGL	ビデオコイルパック	
	XL601	WA674700	RSNR.CE	16MHz CSTLS16M0X51	740		セラミック振動子	
	XL602	V3930900	RSNR.CRYS	4.332MHz	740	BG	水晶振動子	05
	XL701	V9018400	RSNR.CRYS	14.3181MHz	740	JUCRTK	水晶振動子	
*	XL701	V9018500	RSNR.CRYS	17.7344MHz	740	ABGL	水晶振動子	
*		WA705600		FUNCTION	640,5660	J	ＰＣＢ ファンクション	
*		WA705700		FUNCTION	640,5660	UC	ＰＣＢ ファンクション	
*		WA705800		FUNCTION	640,5660	RTK	ＰＣＢ ファンクション	
*		WA705900		FUNCTION	640,5660	A	ＰＣＢ ファンクション	
*		WA706000		FUNCTION	640,5660	BG	ＰＣＢ ファンクション	
*		WA706000		FUNCTION	640,5660	G	ＰＣＢ ファンクション	
*		WA706100		FUNCTION	640,5660	L	ＰＣＢ ファンクション	
	CB301	V7826600	CN	16P TE TUC SERIES	640,5660		コネクタープラグ	01
	CB302	V7828500	SOCKET	18P TE TUC SERIES	640,5660		コネクターソケット	
	CB303	V7827500	SOCKET	8P SE TUC SERIES	640,5660		コネクターソケット	
	CB304	VM973500	CN.BS.PIN	17P	640,5660		ＦＦＣコネクター	01
	CB305	VP682300	CN.BS.PIN	8P	640,5660		ＦＦＣコネクター	01
	CB306	VB858800	CN.BS.PIN	9P	640,5660		ベースピン	01
	CB307	VF982300	CN.BS.PIN	17P	640,5660		ＦＦＣコネクター	01
	CB501	V7828300	SOCKET	16P TE TUC SERIES	640,5660		コネクターソケット	01
	CB502	V7826600	CN	16P TE TUC SERIES	640,5660		コネクタープラグ	01
	CB503	V7828300	SOCKET	16P TE TUC SERIES	640,5660		コネクターソケット	01
	CB601	VM929900	CN.BS.PIN	15P	640,5660		ＦＰＣコネクター	01
	CB602	Vi879000	CN.BS.PIN	12P	640,5660		ケーブルホルダー	01
	CB603	Vi878800	CN.BS.PIN	10P	640,5660		ケーブルホルダー	01
	CB604	Vi878100	CN.BS.PIN	3P	640,5660	UCA	ケーブルホルダー	01
	CB605	VQ047400	CN.BS.PIN	19P	640,5660		ＦＦＣコネクター	01

＊New Parts ＊新規部品（マーク#の部品は、基板に含まれません）

RX-V640/RX-V640RDS/HTR-5660/DSP-AX640

P.C.B. FUNCTION

Schm Ref.	PART NO.	Description		Remarks	Markets	部 品 名	Rank
CB606	VM973500	CN.BS.PIN	17P	640,5660		ＦＦＣコネクター	01
CB607	V7825800	CN	8P TE TUC SERIES	640,5660	UCRTKABGL	コネクタープラグ	
CB608	V7825800	CN	8P TE TUC SERIES	640,5660		コネクタープラグ	
CB609	V7826000	CN	10P TE TUC SERIES	640,5660		コネクタープラグ	01
CB610	V7826200	CN	12P TE TUC SERIES	640,5660		コネクタープラグ	01
CB611	V7826800	CN	18P TE TUC SERIES	640,5660		コネクタープラグ	
CB612	V7825800	CN	8P TE TUC SERIES	640,5660		コネクタープラグ	
CB613	VQ044400	CN.BS.PIN	9P	640,5660		ＦＦＣコネクター	01
CB701	V7827700	SOCKET	10P SE TUC SERIES	640,5660		コネクターソケット	
CB702	V7827500	SOCKET	8P SE TUC SERIES	640,5660		コネクターソケット	
CB801	V7827900	SOCKET	12P TE TUC SERIES	640,5660		コネクターソケット	
CB821	V7827500	SOCKET	8P SE TUC SERIES	640,5660	UCRTKABGL	コネクターソケット	
CB851	Vi878100	CN.BS.PIN	3P	640,5660	UCA	ケーブルホルダー	01
C318	UT652100	C.PP	100pF 100V	640,5660		ＰＰコン	01
C319	UT652100	C.PP	100pF 100V	640,5660		ＰＰコン	01
C320	UA652100	C.MYLAR	100pF 50V	640,5660		マイラーコン	01
C321	UA652100	C.MYLAR	100pF 50V	640,5660		マイラーコン	01
C322	FG651470	C.CE	47pF 50V	640,5660		セラコン	01
C323	FG651470	C.CE	47pF 50V	640,5660		セラコン	01
C324	US135100	C.CE.CHP	0.1uF 16V	640,5660		チップセラコン	01
C325	US135100	C.CE.CHP	0.1uF 16V	640,5660		チップセラコン	01
C326	US135100	C.CE.CHP	0.1uF 16V	640,5660		チップセラコン	01
C327	US135100	C.CE.CHP	0.1uF 16V	640,5660		チップセラコン	01
C328	UR877100	C.EL	10uF 63V	640,5660		ケミコン	01
C329	UR877100	C.EL	10uF 63V	640,5660		ケミコン	01
C330	US064100	C.CE.M.CHP	0.01uF 50V	640,5660		チップセラコン	01
C331	US062220	C.CE.CHP	220pF 50V	640,5660		チップセラコン	01
C332	US062220	C.CE.CHP	220pF 50V	640,5660		チップセラコン	01
C333	US062220	C.CE.CHP	220pF 50V	640,5660		チップセラコン	01
C334	US062220	C.CE.CHP	220pF 50V	640,5660		チップセラコン	01
C335	US062220	C.CE.CHP	220pF 50V	640,5660		チップセラコン	01
C336	US062220	C.CE.CHP	220pF 50V	640,5660		チップセラコン	01
C337	US135100	C.CE.CHP	0.1uF 16V	640,5660		チップセラコン	01
C338	US135100	C.CE.CHP	0.1uF 16V	640,5660		チップセラコン	01
C341	UU137100	C.EL	10uF 16V	640,5660		ケミコン	01
C342	UU137100	C.EL	10uF 16V	640,5660		ケミコン	01
C343	UA654270	C.MYLAR	0.027uF 50V	640,5660		マイラーコン	01
C344	UA654270	C.MYLAR	0.027uF 50V	640,5660		マイラーコン	01
C345	UU137100	C.EL	10uF 16V	640,5660		ケミコン	01
C346	UU137100	C.EL	10uF 16V	640,5660		ケミコン	01
C347	UA654270	C.MYLAR	0.027uF 50V	640,5660		マイラーコン	01
C348	UA654270	C.MYLAR	0.027uF 50V	640,5660		マイラーコン	01
C349	UT652100	C.PP	100pF 100V	640,5660		ＰＰコン	01
C350	UT652100	C.PP	100pF 100V	640,5660		ＰＰコン	01
C351	V4578900	C.EL	47uF 35V	640,5660		ケミコン	
C352	V4578900	C.EL	47uF 35V	640,5660		ケミコン	
C353	UU166330	C.EL	3.3uF 50V	640,5660		ケミコン	01
C354	UU166330	C.EL	3.3uF 50V	640,5660		ケミコン	01
C355	VG287500	C.EL	47uF 50V	640,5660		ケミコン	01
C356	VG287500	C.EL	47uF 50V	640,5660		ケミコン	01
C357	UU137100	C.EL	10uF 16V	640,5660		ケミコン	01
C358	UR877100	C.EL	10uF 63V	640,5660		ケミコン	01
C359	UT652100	C.PP	100pF 100V	640,5660		ＰＰコン	01

※ New Parts ＊ 新規部品（マーク#の部品は、基板に含まれません）

RX-V640/RX-V640RDS/HTR-5660/DSP-AX640

P.C.B. FUNCTION

Schm Ref.	PART NO.	Description			Remarks	Markets	部 品 名	Rank
C360	UU166330	C.EL	3.3uF	50V	640,5660		ケミコン	01
C361	UR866330	C.EL	3.3uF	50V	640,5660		ケミコン	01
C362	UR877100	C.EL	10uF	63V	640,5660		ケミコン	01
C363	UR877100	C.EL	10uF	63V	640,5660		ケミコン	01
C364	UR866330	C.EL	3.3uF	50V	640,5660		ケミコン	01
C365	UR866330	C.EL	3.3uF	50V	640,5660		ケミコン	01
C366	UR866470	C.EL	4.7uF	50V	640,5660		ケミコン	01
C367	US135100	C.CE.CHP	0.1uF	16V	640,5660		チップセラコン	01
C368	US135100	C.CE.CHP	0.1uF	16V	640,5660		チップセラコン	01
C369	UR866330	C.EL	3.3uF	50V	640,5660		ケミコン	01
C370	UU137100	C.EL	10uF	16V	640,5660		ケミコン	01
C371	US135100	C.CE.CHP	0.1uF	16V	640,5660		チップセラコン	01
C372	US135100	C.CE.CHP	0.1uF	16V	640,5660		チップセラコン	01
C373	UU137100	C.EL	10uF	16V	640,5660		ケミコン	01
C374	UR877100	C.EL	10uF	63V	640,5660		ケミコン	01
C375	UR877100	C.EL	10uF	63V	640,5660		ケミコン	01
C376	UU137100	C.EL	10uF	16V	640,5660		ケミコン	01
C377	UR877100	C.EL	10uF	63V	640,5660		ケミコン	01
C378	UR877100	C.EL	10uF	63V	640,5660		ケミコン	01
C379	UR877100	C.EL	10uF	63V	640,5660		ケミコン	01
C380	UU137100	C.EL	10uF	16V	640,5660		ケミコン	01
C381	UR877100	C.EL	10uF	63V	640,5660		ケミコン	01
C382	UU137100	C.EL	10uF	16V	640,5660		ケミコン	01
C383	UR877100	C.EL	10uF	63V	640,5660		ケミコン	01
C384	US135100	C.CE.CHP	0.1uF	16V	640,5660		チップセラコン	01
C385	US135100	C.CE.CHP	0.1uF	16V	640,5660		チップセラコン	01
C386	US135100	C.CE.CHP	0.1uF	16V	640,5660		チップセラコン	01
C387	US135100	C.CE.CHP	0.1uF	16V	640,5660		チップセラコン	01
C388	US135100	C.CE.CHP	0.1uF	16V	640,5660		チップセラコン	01
C389	US135100	C.CE.CHP	0.1uF	16V	640,5660		チップセラコン	01
C390	US135100	C.CE.CHP	0.1uF	16V	640,5660		チップセラコン	01
C391	US135100	C.CE.CHP	0.1uF	16V	640,5660		チップセラコン	01
C392	VG291200	C.EL	47uF	50V	640,5660		ケミコン	01
C393	VG291200	C.EL	47uF	50V	640,5660		ケミコン	01
C394	VG287200	C.EL	10uF	50V	640,5660		ケミコン	01
C395	UR838100	C.EL	100uF	16V	640,5660		ケミコン	01
C396	UU137220	C.EL	22uF	16V	640,5660		ケミコン	01
C397	UR837220	C.EL	22uF	16V	640,5660		ケミコン	01
C398	UR837220	C.EL	22uF	16V	640,5660		ケミコン	01
C399	UR837220	C.EL	22uF	16V	640,5660		ケミコン	01
C400	UA652100	C.MYLAR	100pF	50V	640,5660		マイラーコン	01
C401	UA652100	C.MYLAR	100pF	50V	640,5660		マイラーコン	01
C402	UA652100	C.MYLAR	100pF	50V	640,5660		マイラーコン	01
C403	UT652100	C.PP	100pF	100V	640,5660		ＰＰコン	01
C404	UA652100	C.MYLAR	100pF	50V	640,5660		マイラーコン	01
C405	UR877100	C.EL	10uF	63V	640,5660		ケミコン	01
C406	UU137100	C.EL	10uF	16V	640,5660		ケミコン	01
C407	UR877100	C.EL	10uF	63V	640,5660		ケミコン	01
C408	UR877100	C.EL	10uF	63V	640,5660		ケミコン	01
C409	UR877100	C.EL	10uF	63V	640,5660		ケミコン	01
C410	UU137220	C.EL	22uF	16V	640,5660		ケミコン	01
C411	UU137220	C.EL	22uF	16V	640,5660		ケミコン	01
C412	UR837220	C.EL	22uF	16V	640,5660		ケミコン	01

＊New Parts　＊新規部品（マーク#の部品は、基板に含まれません）

RX-V640/RX-V640RDS/HTR-5660/DSP-AX640

P.C.B. FUNCTION

Schm Ref.	PART NO.	Description			Remarks	Markets	部 品 名	Rank
C413	UR837220	C.EL	22uF	16V	640,5660		ケミコン	01
C414	UR837220	C.EL	22uF	16V	640,5660		ケミコン	01
C415	UR837220	C.EL	22uF	16V	640,5660		ケミコン	01
C416	UT652100	C.PP	100pF	100V	640,5660		ＰＰコン	01
C417	UT652100	C.PP	100pF	100V	640,5660		ＰＰコン	01
C418	VG287500	C.EL	47uF	50V	640,5660		ケミコン	01
C419	VG287500	C.EL	47uF	50V	640,5660		ケミコン	01
C420	US135100	C.CE.CHP	0.1uF	16V	640,5660		チップセラコン	01
C421	US135100	C.CE.CHP	0.1uF	16V	640,5660		チップセラコン	01
C422	US135100	C.CE.CHP	0.1uF	16V	640,5660		チップセラコン	01
C423	US135100	C.CE.CHP	0.1uF	16V	640,5660		チップセラコン	01
C424	VG291200	C.EL	47uF	50V	640,5660		ケミコン	01
C425	VG291200	C.EL	47uF	50V	640,5660		ケミコン	01
C426	US062100	C.CE.M.CHP	100pF	50V	640,5660		チップセラコン	01
C427	US135100	C.CE.CHP	0.1uF	16V	640,5660		チップセラコン	01
C428	US064100	C.CE.M.CHP	0.01uF	50V	640,5660		チップセラコン	01
C429	US064100	C.CE.M.CHP	0.01uF	50V	640,5660		チップセラコン	01
C430	US064100	C.CE.M.CHP	0.01uF	50V	640,5660		チップセラコン	01
C431	US064100	C.CE.M.CHP	0.01uF	50V	640,5660		チップセラコン	01
C432	US064100	C.CE.M.CHP	0.01uF	50V	640,5660		チップセラコン	01
C433	US064100	C.CE.M.CHP	0.01uF	50V	640,5660		チップセラコン	01
C434	VG291200	C.EL	47uF	50V	640,5660		ケミコン	01
C435	VG291200	C.EL	47uF	50V	640,5660		ケミコン	01
C436	US064100	C.CE.M.CHP	0.01uF	50V	640,5660		チップセラコン	01
C437	US064100	C.CE.M.CHP	0.01uF	50V	640,5660		チップセラコン	01
C438	UA652100	C.MYLAR	100pF	50V	640,5660		マイラーコン	01
C439	UA652100	C.MYLAR	100pF	50V	640,5660		マイラーコン	01
C440	UA652100	C.MYLAR	100pF	50V	640,5660		マイラーコン	01
C441	US061470	C.CE.M.CHP	47pF	50V	640,5660		チップセラコン	01
C442	US062100	C.CE.M.CHP	100pF	50V	640,5660		チップセラコン	01
C443	US135100	C.CE.CHP	0.1uF	16V	640,5660		チップセラコン	01
C502	UA652100	C.MYLAR	100pF	50V	640,5660		マイラーコン	01
C503	UA652100	C.MYLAR	100pF	50V	640,5660		マイラーコン	01
C504	UA652100	C.MYLAR	100pF	50V	640,5660		マイラーコン	01
C505	UA652100	C.MYLAR	100pF	50V	640,5660		マイラーコン	01
C506	UA652100	C.MYLAR	100pF	50V	640,5660		マイラーコン	01
C507	UA652100	C.MYLAR	100pF	50V	640,5660		マイラーコン	01
C508	FG651470	C.CE	47pF	50V	640,5660		セラコン	01
C509	FG651470	C.CE	47pF	50V	640,5660		セラコン	01
C510	UA652100	C.MYLAR	100pF	50V	640,5660		マイラーコン	01
C511	UA652100	C.MYLAR	100pF	50V	640,5660		マイラーコン	01
C512	FG651470	C.CE	47pF	50V	640,5660		セラコン	01
C513	FG651470	C.CE	47pF	50V	640,5660		セラコン	01
C514	FG651470	C.CE	47pF	50V	640,5660	UCA	セラコン	01
C515	FG651470	C.CE	47pF	50V	640,5660	UCA	セラコン	01
C516	UR877100	C.EL	10uF	63V	640,5660	UCA	ケミコン	01
C517	UR877100	C.EL	10uF	63V	640,5660	UCA	ケミコン	01
C522	UR877100	C.EL	10uF	63V	640,5660		ケミコン	01
C523	UR877100	C.EL	10uF	63V	640,5660		ケミコン	01
C526	UR877100	C.EL	10uF	63V	640,5660		ケミコン	01
C527	UR877100	C.EL	10uF	63V	640,5660		ケミコン	01
C602	UR847470	C.EL	47uF	25V	640,5660		ケミコン	01
C603	UR877100	C.EL	10uF	63V	640,5660		ケミコン	01

※ New Parts　＊ 新規部品（マーク#の部品は、基板に含まれません）

RX-V640/RX-V640RDS/HTR-5660/DSP-AX640

P.C.B. FUNCTION

Schm Ref.	PART NO.	Description			Remarks	Markets	部 品 名	Rank
C604	UR865100	C.EL	0.1uF	50V	640,5660		ケミコン	01
C605	UR865220	C.EL	0.22uF	50V	640,5660		ケミコン	01
C606	UR865100	C.EL	0.1uF	50V	640,5660		ケミコン	01
C607	WB165500	C.EL	0.33F	5.5V	640,5660		ゴールドキャパシタ	
C608	UR818220	C.EL	220uF	6.3V	640,5660		ケミコン	01
C609	UR819100	C.EL	1000uF	6.3V	640,5660		ケミコン	01
C610	UR819100	C.EL	1000uF	6.3V	640,5660		ケミコン	01
C611	US135100	C.CE.CHP	0.1uF	16V	640,5660		チップセラコン	01
C612	US135100	C.CE.CHP	0.1uF	16V	640,5660		チップセラコン	01
C613	US135100	C.CE.CHP	0.1uF	16V	640,5660		チップセラコン	01
C614	US135100	C.CE.CHP	0.1uF	16V	640,5660		チップセラコン	01
C615	US062100	C.CE.M.CHP	100pF	50V	640,5660		チップセラコン	01
C616	UR866220	C.EL	2.2uF	50V	640,5660		ケミコン	01
C618	UR866220	C.EL	2.2uF	50V	640,5660		ケミコン	01
C619	UR866220	C.EL	2.2uF	50V	640,5660	UCA	ケミコン	01
C620	UR866220	C.EL	2.2uF	50V	640,5660		ケミコン	01
C621	UR866220	C.EL	2.2uF	50V	640,5660		ケミコン	01
C622	US064100	C.CE.M.CHP	0.01uF	50V	640,5660		チップセラコン	01
C623	US062100	C.CE.M.CHP	100pF	50V	640,5660		チップセラコン	01
C624	US063100	C.CE.M.CHP	1000pF	50V	640,5660		チップセラコン	01
C625	US062100	C.CE.M.CHP	100pF	50V	640,5660		チップセラコン	01
C626	US062100	C.CE.M.CHP	100pF	50V	640,5660		チップセラコン	01
C627	US062100	C.CE.M.CHP	100pF	50V	640,5660		チップセラコン	01
C628	UR847470	C.EL	47uF	25V	640,5660		ケミコン	01
C629	UR847470	C.EL	47uF	25V	640,5660		ケミコン	01
C630	UR877100	C.EL	10uF	63V	640,5660		ケミコン	01
C631	US135100	C.CE.CHP	0.1uF	16V	640,5660	BG	チップセラコン	01
C632	US062330	C.CE.M.CHP	330pF	50V	640,5660	BG	チップセラコン	01
C633	US062330	C.CE.M.CHP	330pF	50V	640,5660	BG	チップセラコン	01
C634	UR847470	C.EL	47uF	25V	640,5660	BG	ケミコン	01
C635	UR847470	C.EL	47uF	25V	640,5660	BG	ケミコン	01
C636	US062560	C.CE.CHP	560pF	50V	640,5660	BG	チップセラ（ＳＬ）	01
C637	VA761100	C.CE	27pF	50V	640,5660	BG	セラコン	01
C638	US135100	C.CE.CHP	0.1uF	16V	640,5660	BG	チップセラコン	01
C639	VA761100	C.CE	27pF	50V	640,5660	BG	セラコン	01
C640	UR847470	C.EL	47uF	25V	640,5660	BG	ケミコン	01
C641	UR858100	C.EL	100uF	35V	640,5660		ケミコン	01
C701	US062100	C.CE.M.CHP	100pF	50V	640,5660		チップセラコン	01
C702	US062100	C.CE.M.CHP	100pF	50V	640,5660		チップセラコン	01
C703	US062100	C.CE.M.CHP	100pF	50V	640,5660		チップセラコン	01
C704	US062100	C.CE.M.CHP	100pF	50V	640,5660		チップセラコン	01
C705	US062100	C.CE.M.CHP	100pF	50V	640,5660		チップセラコン	01
C706	US062100	C.CE.M.CHP	100pF	50V	640,5660		チップセラコン	01
C707	US135100	C.CE.CHP	0.1uF	16V	640,5660		チップセラコン	01
C708	US135100	C.CE.CHP	0.1uF	16V	640,5660		チップセラコン	01
C709	US135100	C.CE.CHP	0.1uF	16V	640,5660		チップセラコン	01
C710	UR829100	C.EL	1000uF	10V	640,5660		ケミコン	01
C711	UR838100	C.EL	100uF	16V	640,5660		ケミコン	01
C712	UR838100	C.EL	100uF	16V	640,5660		ケミコン	01
C713	US135100	C.CE.CHP	0.1uF	16V	640,5660		チップセラコン	01
C714	US135100	C.CE.CHP	0.1uF	16V	640,5660		チップセラコン	01
C715	US135100	C.CE.CHP	0.1uF	16V	640,5660		チップセラコン	01
C716	US135100	C.CE.CHP	0.1uF	16V	640,5660		チップセラコン	01

＊New Parts　＊新規部品（マーク#の部品は、基板に含まれません）

RX-V640/RX-V640RDS/HTR-5660/DSP-AX640

P.C.B. FUNCTION

Schm Ref.	PART NO.	Description			Remarks	Markets	部 品 名	Rank
C717	UR866470	C.EL	4.7uF	50V	640,5660		ケミコン	01
C718	US062100	C.CE.M.CHP	100pF	50V	640,5660		チップセラコン	01
C719	US135100	C.CE.CHP	0.1uF	16V	640,5660		チップセラコン	01
C720	UR847470	C.EL	47uF	25V	640,5660		ケミコン	01
C721	UR838100	C.EL	100uF	16V	640,5660		ケミコン	01
C722	UR838100	C.EL	100uF	16V	640,5660		ケミコン	01
C723	UR838100	C.EL	100uF	16V	640,5660		ケミコン	01
C724	UR838100	C.EL	100uF	16V	640,5660		ケミコン	01
C725	US062470	C.CE.M.CHP	470pF	50V	640,5660		チップセラコン	01
C726	UR838100	C.EL	100uF	16V	640,5660		ケミコン	01
C728	US064100	C.CE.M.CHP	0.01uF	50V	640,5660		チップセラコン	01
C729	UR877100	C.EL	10uF	63V	640,5660		ケミコン	01
C732	UR847470	C.EL	47uF	25V	640,5660		ケミコン	01
C735	US062120	C.CE.CHP	120pF	50V	640,5660		チップセラコン	01
C738	US062220	C.CE.CHP	220pF	50V	640,5660		チップセラコン	01
C741	UR866470	C.EL	4.7uF	50V	640,5660		ケミコン	01
C744	UR877100	C.EL	10uF	63V	640,5660		ケミコン	01
C746	UR838100	C.EL	100uF	16V	640,5660		ケミコン	01
C747	UR818330	C.EL	330uF	6.3V	640,5660		ケミコン	01
C748	US135100	C.CE.CHP	0.1uF	16V	640,5660		チップセラコン	01
C801	US062100	C.CE.M.CHP	100pF	50V	640,5660		チップセラコン	01
C802	US062100	C.CE.M.CHP	100pF	50V	640,5660		チップセラコン	01
C803	US062100	C.CE.M.CHP	100pF	50V	640,5660		チップセラコン	01
C804	UR838100	C.EL	100uF	16V	640,5660		ケミコン	01
C805	UR838100	C.EL	100uF	16V	640,5660		ケミコン	01
C806	US135100	C.CE.CHP	0.1uF	16V	640,5660		チップセラコン	01
C807	US135100	C.CE.CHP	0.1uF	16V	640,5660		チップセラコン	01
C808	UR847470	C.EL	47uF	25V	640,5660		ケミコン	01
C809	UR838100	C.EL	100uF	16V	640,5660		ケミコン	01
C810	UR838100	C.EL	100uF	16V	640,5660		ケミコン	01
C811	US135100	C.CE.CHP	0.1uF	16V	640,5660		チップセラコン	01
C812	US135100	C.CE.CHP	0.1uF	16V	640,5660		チップセラコン	01
C813	UR847470	C.EL	47uF	25V	640,5660		ケミコン	01
C821	US060800	C.CE.M.CHP	8pF	50V	640,5660	UCRTKABGL	チップセラコン	01
C822	US060800	C.CE.M.CHP	8pF	50V	640,5660	UCRTKABGL	チップセラコン	01
C823	US060800	C.CE.M.CHP	8pF	50V	640,5660	UCRTKABGL	チップセラコン	01
C824	US135100	C.CE.CHP	0.1uF	16V	640,5660	UCRTKABGL	チップセラコン	01
C825	US135100	C.CE.CHP	0.1uF	16V	640,5660	UCRTKABGL	チップセラコン	01
C826	UR838100	C.EL	100uF	16V	640,5660	UCRTKABGL	ケミコン	01
C827	UR838100	C.EL	100uF	16V	640,5660	UCRTKABGL	ケミコン	01
C828	UR877100	C.EL	10uF	63V	640,5660	UCRTKABGL	ケミコン	01
C829	UR877100	C.EL	10uF	63V	640,5660	UCRTKABGL	ケミコン	01
C830	UR877100	C.EL	10uF	63V	640,5660	UCRTKABGL	ケミコン	01
C851	US064100	C.CE.M.CHP	0.01uF	50V	640,5660	UCA	チップセラコン	01
C852	US064100	C.CE.M.CHP	0.01uF	50V	640,5660	UCA	チップセラコン	01
C853	US064100	C.CE.M.CHP	0.01uF	50V	640,5660	UCA	チップセラコン	01
D301	VT332900	DIODE	1SS355		640,5660		ダイオード	01
D302	VU993000	DIODE.ZENR	MA8056-M	5.6V	640,5660		ツェナーダイオード	01
D303	VU993000	DIODE.ZENR	MA8056-M	5.6V	640,5660		ツェナーダイオード	01
D304	VU993000	DIODE.ZENR	MA8056-M	5.6V	640,5660		ツェナーダイオード	01
D315	VU993000	DIODE.ZENR	MA8056-M	5.6V	640,5660		ツェナーダイオード	01
D316	VU993000	DIODE.ZENR	MA8056-M	5.6V	640,5660		ツェナーダイオード	01
D603	VT332900	DIODE	1SS355		640,5660		ダイオード	01

※ New Parts　＊ 新規部品（マーク#の部品は、基板に含まれません）

RX-V640/RX-V640RDS/HTR-5660/DSP-AX640

P.C.B. FUNCTION

Schm Ref.	PART NO.	Description		Remarks	Markets	部 品 名	Rank
D604	VU993400	DIODE.ZENR	MA8062-M 6.2V	640,5660	RTK	ツェナーダイオード	01
D604	VU993800	DIODE.ZENR	MA8068-M 6.8V	640,5660	JUCABGL	ツェナーダイオード	01
D605	VT332900	DIODE	1SS355	640,5660		ダイオード	01
D606	VT332900	DIODE	1SS355	640,5660		ダイオード	01
D607	VT332900	DIODE	1SS355	640,5660		ダイオード	01
D608	VT332900	DIODE	1SS355	640,5660		ダイオード	01
D609	VU992600	DIODE.ZENR	MA8051-M 5.1V	640,5660		ツェナーダイオード	01
D610	VU992600	DIODE.ZENR	MA8051-M 5.1V	640,5660		ツェナーダイオード	01
D611	VU992600	DIODE.ZENR	MA8051-M 5.1V	640,5660		ツェナーダイオード	01
D612	VU993000	DIODE.ZENR	MA8056-M 5.6V	640,5660		ツェナーダイオード	01
D613	VU992600	DIODE.ZENR	MA8051-M 5.1V	640,5660		ツェナーダイオード	01
D701	VT332900	DIODE	1SS355	640,5660	JUCABGL	ダイオード	01
D702	VT332900	DIODE	1SS355	640,5660		ダイオード	01
D703	VT332900	DIODE	1SS355	640,5660		ダイオード	01
D704	VT332900	DIODE	1SS355	640,5660		ダイオード	01
D705	VT332900	DIODE	1SS355	640,5660		ダイオード	01
D706	VT332900	DIODE	1SS355	640,5660		ダイオード	01
D707	VT332900	DIODE	1SS355	640,5660		ダイオード	01
D708	VT332900	DIODE	1SS355	640,5660		ダイオード	01
D709	VT332900	DIODE	1SS355	640,5660		ダイオード	01
D851	VT332900	DIODE	1SS355	640,5660	UCA	ダイオード	01
IC301	X3547A00	IC	BD3841FS	640,5660		ＩＣ	
IC302	XS790A00	IC	TC74HC4052AF MPX	640,5660		ロジックＩＣ	02
IC303	XS790A00	IC	TC74HC4052AF MPX	640,5660		ロジックＩＣ	02
IC304	XY879A00	IC	TC74HC4053AF(EL)	640,5660		ロジックＩＣ ＳＯＰ	03
IC305	XY879A00	IC	TC74HC4053AF(EL)	640,5660		ロジックＩＣ ＳＯＰ	03
IC306	XZ545A00	IC	YAC520-EE2	640,5660		ＩＣ	04
IC307	XZ545A00	IC	YAC520-EE2	640,5660		ＩＣ	04
IC308	XZ545A00	IC	YAC520-EE2	640,5660		ＩＣ	04
IC309	XZ545A00	IC	YAC520-EE2	640,5660		ＩＣ	04
IC310	XZ736A00	IC	TC74HC164AF-EL	640,5660		ロジックＩＣ	04
IC312	X3505A00	IC	NJM2068MD-TE2	640,5660		アンプＩＣ ＳＯＰ	02
IC313	X3505A00	IC	NJM2068MD-TE2	640,5660		アンプＩＣ ＳＯＰ	02
IC314	XF291A00	IC	uPC4570G2	640,5660		ＩＣ	03
IC315	X3505A00	IC	NJM2068MD-TE2	640,5660		アンプＩＣ ＳＯＰ	02
IC316	XF291A00	IC	uPC4570G2	640,5660		ＩＣ	03
IC317	XF291A00	IC	uPC4570G2	640,5660		ＩＣ	03
IC318	XF291A00	IC	uPC4570G2	640,5660		ＩＣ	03
IC319	XY879A00	IC	TC74HC4053AF(EL)	640,5660		ロジックＩＣ ＳＯＰ	03
IC320	XY879A00	IC	TC74HC4053AF(EL)	640,5660		ロジックＩＣ ＳＯＰ	03
* IC601	X3604B00	IC.CPU	M3062VMGP-062FP	640,5660		ＩＣ ＣＰＵ	
IC602	XJ757A00	IC	NJM78L05A-T3	640,5660		ＩＣ	01
IC603	XY534A00	IC	LC72722	640,5660	BG	ＲＤＳデコーダＩＣ	06
IC701	XY549A00	IC	TC74HC4051AFEL	640,5660		ロジックＩＣＳＯＰ	02
IC702	XY549A00	IC	TC74HC4051AFEL	640,5660		ロジックＩＣＳＯＰ	02
IC703	XY443A00	IC	LA7109 6CH	640,5660		アンプＩＣ ＳＯＰ	05
IC705	XW939A00	IC	TK15420M VIDEO AMP	640,5660		アンプＩＣ ＳＯＰ	03
IC706	XW939A00	IC	TK15420M VIDEO AMP	640,5660	JUCABGL	アンプＩＣ ＳＯＰ	03
IC707	XY879A00	IC	TC74HC4053AF(EL)	640,5660		ロジックＩＣ ＳＯＰ	03
IC708	XD598A00	IC	TC74HCU04AFEL INV	640,5660		ロジックＩＣ	01
IC709	XY879A00	IC	TC74HC4053AF(EL)	640,5660	JUCABGL	ロジックＩＣ ＳＯＰ	03
IC801	XY549A00	IC	TC74HC4051AFEL	640,5660		ロジックＩＣＳＯＰ	02
IC802	XW911A00	IC	LA7108M VIDEO AMP	640,5660		アンプＩＣ	04

＊New Parts ＊新規部品（マーク#の部品は、基板に含まれません）

RX-V640/RX-V640RDS/HTR-5660/DSP-AX640

P.C.B. FUNCTION

	Schm Ref.	PART NO.	Description		Remarks	Markets	部 品 名	Rank
	IC821	XZ177A00	IC	LA7104M VIDEO AMP	640,5660	UCRTKABGL	アンプＩＣ　ＳＯＰ	04
	IC821	X2904A00	IC	NJM2581M	640,5660	UCRTKABGL	ＩＣ	
	IC822	XY879A00	IC	TC74HC4053AF(EL)	640,5660	UCRTKABGL	ロジックＩＣ　ＳＯＰ	03
	JK701	VS867300	CN	4P　YKF51-5501	640,5660		ミニＤＩＮコネクタ	03
	JK702	V9273500	CN.DIN	2P　YKF51-5605	640,5660		ＤＩＮコネクタ２Ｐ	
	JK703	V9273500	CN.DIN	2P　YKF51-5605	640,5660		ＤＩＮコネクタ２Ｐ	
	JK704	V9273500	CN.DIN	2P　YKF51-5605	640,5660		ＤＩＮコネクタ２Ｐ	
	JK851	V3576300	JACK	2P	640,5660	UCA	ミニ　ジャック	03
	L601	VU889500	COIL	220uH	640,5660	BG	円筒形固定コイル	01
*	PJ301	V8502200	JACK.PIN	MSP-242V3-01NI	640,5660		ピンジャック　２Ｐ	
	PJ302	V7046700	JACK.PIN	MSP-244V1-01NI	640,5660		ピンジャック　４Ｐ	
	PJ303	V7190400	JACK.PIN	6P	640,5660		ピンジャック　６Ｐ	
	PJ501	V7046800	JACK.PIN	MSP-246V1-01NI	640,5660		ピンジャック　６Ｐ	
	PJ502	V7046800	JACK.PIN	MSP-246V1-01NI	640,5660		ピンジャック　６Ｐ	
*	PJ503	V8502200	JACK.PIN	MSP-242V3-01NI	640,5660	UCA	ピンジャック　２Ｐ	
	PJ801	V7190000	JACK.PIN	2P	640,5660		ピンジャック　２Ｐ	
	PJ802	V7190000	JACK.PIN	2P	640,5660		ピンジャック　２Ｐ	
	PJ803	V7190000	JACK.PIN	2P	640,5660		ピンジャック　２Ｐ	
	PJ804	V7189800	JACK.PIN	1P	640,5660		ピンジャック　１Ｐ	
	PJ821	V8143900	JACK PIN	SHIELD　YKC21-4348	640,5660		ピンジャック　９Ｐ	04
	PJ821	V8143900	JACK PIN	SHIELD　YKC21-4348	640,5660	UCRTKABGL	ピンジャック　９Ｐ	04
	PN301	V9637500	PIN	L=70 #18	640,5660		スタイルピン	
	Q305	VD303700	TR	2SC3326 A,B	640,5660		トランジスタ	01
	Q306	VD303700	TR	2SC3326 A,B	640,5660		トランジスタ	01
	Q307	VD303700	TR	2SC3326 A,B	640,5660		トランジスタ	01
	Q308	VD303700	TR	2SC3326 A,B	640,5660		トランジスタ	01
	Q309	VD303700	TR	2SC3326 A,B	640,5660		トランジスタ	01
	Q310	VD303700	TR	2SC3326 A,B	640,5660		トランジスタ	01
	Q311	VP872700	TR	2SC4488 S,T	640,5660		トランジスタ	01
	Q312	VD303700	TR	2SC3326 A,B	640,5660		トランジスタ	01
	Q313	VD303700	TR	2SC3326 A,B	640,5660		トランジスタ	01
	Q501	VD303700	TR	2SC3326 A,B	640,5660	UCA	トランジスタ	01
	Q502	VD303700	TR	2SC3326 A,B	640,5660	UCA	トランジスタ	01
	Q503	VD303700	TR	2SC3326 A,B	640,5660	UCA	トランジスタ	01
	Q504	VD303700	TR	2SC3326 A,B	640,5660	UCA	トランジスタ	01
	Q601	VV556500	TR	2SA1037K Q,R,S	640,5660		トランジスタ	01
	Q602	VV556400	TR	2SC2412K Q,R,S	640,5660		トランジスタ	01
	Q603	VV556500	TR	2SA1037K Q,R,S	640,5660		トランジスタ	01
	Q604	VV556500	TR	2SA1037K Q,R,S	640,5660		トランジスタ	01
	Q605	VV556500	TR	2SA1037K Q,R,S	640,5660	UCA	トランジスタ	01
	Q606	VV556500	TR	2SA1037K Q,R,S	640,5660		トランジスタ	01
	Q607	VV556500	TR	2SA1037K Q,R,S	640,5660		トランジスタ	01
	Q608	iC1815I0	TR	2SC1815 Y	640,5660		トランジスタ	01
	Q609	iC174020	TR	2SC1740S R,S	640,5660	BG	トランジスタ	01
	Q609	iC174020	TR	2SC1740S R,S	640,5660		トランジスタ	01
	Q701	iC174020	TR	2SC1740S R,S	640,5660		トランジスタ	01
	Q702	iC174020	TR	2SC1740S R,S	640,5660		トランジスタ	01
	Q703	iC287820	TR	2SC2878 A,B	640,5660		トランジスタ	01
	Q704	iC174020	TR	2SC1740S R,S	640,5660		トランジスタ	01
	Q705	iC174020	TR	2SC1740S R,S	640,5660		トランジスタ	01
	Q706	iC174020	TR	2SC1740S R,S	640,5660		トランジスタ	01
	Q707	iC053540	TR	2SC535 A,B,C	640,5660		トランジスタ	01
	Q708	iA1015I0	TR	2SA1015 Y	640,5660		トランジスタ	01

※ New Parts　＊ 新規部品（マーク#の部品は、基板に含まれません）

DSP-AX640SE

P.C.B. FUNCTION

	Schm Ref.	PART NO.	Description		Remarks	Markets	部 品 名	Rank
	Q709	iC224030	TR	2SC2240 GR,BL	640,5660		トランジスタ	01
	Q821	VV556400	TR	2SC2412K Q,R,S	640,5660		トランジスタ	01
	Q821	VV556400	TR	2SC2412K Q,R,S	640,5660	UCRTKABGL	トランジスタ	01
	R393	HV753220	R.CAR.FP	2.2Ω 1/4W	640,5660		不燃化カーボン抵抗	01
	R394	HV753220	R.CAR.FP	2.2Ω 1/4W	640,5660		不燃化カーボン抵抗	01
	R395	HV753470	R.CAR.FP	4.7Ω 1/4W	640,5660		不燃化カーボン抵抗	01
	R407	HV753220	R.CAR.FP	2.2Ω 1/4W	640,5660		不燃化カーボン抵抗	01
	R408	HV753220	R.CAR.FP	2.2Ω 1/4W	640,5660		不燃化カーボン抵抗	01
	R649	HV753220	R.CAR.FP	2.2Ω 1/4W	640,5660		不燃化カーボン抵抗	01
	R721	HV755270	R.CAR.FP	270Ω 1/4W	640,5660		不燃化カーボン抵抗	01
	R724	HV755470	R.CAR.FP	470Ω 1/4W	640,5660		不燃化カーボン抵抗	01
	R743	HV753100	R.CAR.FP	1Ω 1/4W	640,5660		不燃化カーボン抵抗	01
	R744	HV753100	R.CAR.FP	1Ω 1/4W	640,5660		不燃化カーボン抵抗	01
	R748	HV755470	R.CAR.FP	470Ω 1/4W	640,5660		不燃化カーボン抵抗	01
	R751	HV755470	R.CAR.FP	470Ω 1/4W	640,5660		不燃化カーボン抵抗	01
	R752	HV755470	R.CAR.FP	470Ω 1/4W	640,5660		不燃化カーボン抵抗	01
	R757	HV753470	R.CAR.FP	4.7Ω 1/4W	640,5660		不燃化カーボン抵抗	01
	R762	HV755470	R.CAR.FP	470Ω 1/4W	640,5660		不燃化カーボン抵抗	01
	R767	HV755470	R.CAR.FP	470Ω 1/4W	640,5660		不燃化カーボン抵抗	01
	R769	HV755470	R.CAR.FP	470Ω 1/4W	640,5660		不燃化カーボン抵抗	01
	R814	HV753100	R.CAR.FP	1Ω 1/4W	640,5660		不燃化カーボン抵抗	01
	R815	HV753100	R.CAR.FP	1Ω 1/4W	640,5660		不燃化カーボン抵抗	01
	R839	HV753100	R.CAR.FP	1Ω 1/4W	640,5660	UCRTKABGL	不燃化カーボン抵抗	01
	R840	HV753100	R.CAR.FP	1Ω 1/4W	640,5660	UCRTKABGL	不燃化カーボン抵抗	01
	ST601	V4040500	SCR.TERM	M3	640,5660		スクリュー／ターミナル	01
*	SW801	V3624300	SW.SLIDE	SS029-P022MJB-PA6	640,5660	RTK	スライドＳＷ	
	T701	V9243200	COIL	K5-MT/035067	640,5660	JUC	ビデオコイルパック	04
*	T701	V9243300	COIL	K5-MT/036067	640,5660	ABGL	ビデオコイルパック	
	XL601	WA674700	RSNR.CE	16MHz CSTLS16M0X51	640,5660		セラミック振動子	
	XL602	V3930900	RSNR.CRYS	4.332MHz	640,5660	BG	水晶振動子	05
*		WA706200	P.C.B.	FUNCTION	AX640SE	BG	ＰＣＢ　ファンクション	
	CB301	V7826600	CN	16P TE TUC SERIES	AX640SE		コネクタープラグ	01
	CB302	V7828500	SOCKET	18P TE TUC SERIES	AX640SE		コネクターソケット	
	CB303	V7827500	SOCKET	8P SE TUC SERIES	AX640SE		コネクターソケット	
	CB304	VM973500	CN.BS.PIN	17P	AX640SE		ＦＦＣコネクター	01
	CB305	VP682300	CN.BS.PIN	8P	AX640SE		ＦＦＣコネクター	01
	CB306	VB858800	CN.BS.PIN	9P	AX640SE		ベースピン	01
	CB307	VF982300	CN.BS.PIN	17P	AX640SE		ＦＦＣコネクター	01
	CB501	V7828300	SOCKET	16P TE TUC SERIES	AX640SE		コネクターソケット	01
	CB502	V7826600	CN	16P TE TUC SERIES	AX640SE		コネクタープラグ	01
	CB503	V7828300	SOCKET	16P TE TUC SERIES	AX640SE		コネクターソケット	01
	CB602	Vi879000	CN.BS.PIN	12P	AX640SE		ケーブルホルダー	01
	CB603	Vi878800	CN.BS.PIN	10P	AX640SE		ケーブルホルダー	01
	CB605	VQ047400	CN.BS.PIN	19P	AX640SE		ＦＦＣコネクター	01
	CB606	VM973500	CN.BS.PIN	17P	AX640SE		ＦＦＣコネクター	01
	CB607	V7825800	CN	8P TE TUC SERIES	AX640SE		コネクタープラグ	
	CB608	V7825800	CN	8P TE TUC SERIES	AX640SE		コネクタープラグ	
	CB609	V7826000	CN	10P TE TUC SERIES	AX640SE		コネクタープラグ	01
	CB610	V7826200	CN	12P TE TUC SERIES	AX640SE		コネクタープラグ	01
	CB611	V7826800	CN	18P TE TUC SERIES	AX640SE		コネクタープラグ	

＊New Parts　＊新規部品（マーク#の部品は、基板に含まれません）

DSP-AX640SE

P.C.B. FUNCTION

Schm Ref.	PART NO.	Description		Remarks	Markets	部 品 名	Rank
CB612	V7825800	CN	8P TE TUC SERIES	AX640SE		コネクタープラグ	
CB613	VQ044400	CN.BS.PIN	9P	AX640SE		ＦＦＣコネクター	01
CB701	V7827700	SOCKET	10P SE TUC SERIES	AX640SE		コネクターソケット	
CB702	V7827500	SOCKET	8P SE TUC SERIES	AX640SE		コネクターソケット	
CB801	V7827900	SOCKET	12P TE TUC SERIES	AX640SE		コネクターソケット	
CB821	V7827500	SOCKET	8P SE TUC SERIES	AX640SE		コネクターソケット	
C304	UA652100	C.MYLAR	100pF 50V	AX640SE		マイラーコン	01
C305	UA652100	C.MYLAR	100pF 50V	AX640SE		マイラーコン	01
C318	UT652100	C.PP	100pF 100V	AX640SE		ＰＰコン	01
C319	UT652100	C.PP	100pF 100V	AX640SE		ＰＰコン	01
C320	UA652100	C.MYLAR	100pF 50V	AX640SE		マイラーコン	01
C321	UA652100	C.MYLAR	100pF 50V	AX640SE		マイラーコン	01
C322	FG651470	C.CE	47pF 50V	AX640SE		セラコン	01
C323	FG651470	C.CE	47pF 50V	AX640SE		セラコン	01
C324	US135100	C.CE.CHP	0.1uF 16V	AX640SE		チップセラコン	01
C325	US135100	C.CE.CHP	0.1uF 16V	AX640SE		チップセラコン	01
C326	US135100	C.CE.CHP	0.1uF 16V	AX640SE		チップセラコン	01
C327	US135100	C.CE.CHP	0.1uF 16V	AX640SE		チップセラコン	01
C328	UR877100	C.EL	10uF 63V	AX640SE		ケミコン	01
C329	UR877100	C.EL	10uF 63V	AX640SE		ケミコン	01
C330	US064100	C.CE.M.CHP	0.01uF 50V	AX640SE		チップセラコン	01
C331	US062220	C.CE.CHP	220pF 50V	AX640SE		チップセラコン	01
C332	US062220	C.CE.CHP	220pF 50V	AX640SE		チップセラコン	01
C333	US062220	C.CE.CHP	220pF 50V	AX640SE		チップセラコン	01
C334	US062220	C.CE.CHP	220pF 50V	AX640SE		チップセラコン	01
C335	US062220	C.CE.CHP	220pF 50V	AX640SE		チップセラコン	01
C336	US062220	C.CE.CHP	220pF 50V	AX640SE		チップセラコン	01
C337	US135100	C.CE.CHP	0.1uF 16V	AX640SE		チップセラコン	01
C338	US135100	C.CE.CHP	0.1uF 16V	AX640SE		チップセラコン	01
C341	UU137100	C.EL	10uF 16V	AX640SE		ケミコン	01
C342	UU137100	C.EL	10uF 16V	AX640SE		ケミコン	01
C343	UA654270	C.MYLAR	0.027uF 50V	AX640SE		マイラーコン	01
C344	UA654270	C.MYLAR	0.027uF 50V	AX640SE		マイラーコン	01
C345	UU137100	C.EL	10uF 16V	AX640SE		ケミコン	01
C346	UU137100	C.EL	10uF 16V	AX640SE		ケミコン	01
C347	UA654270	C.MYLAR	0.027uF 50V	AX640SE		マイラーコン	01
C348	UA654270	C.MYLAR	0.027uF 50V	AX640SE		マイラーコン	01
C349	UT652100	C.PP	100pF 100V	AX640SE		ＰＰコン	01
C350	UT652100	C.PP	100pF 100V	AX640SE		ＰＰコン	01
C351	V4578900	C.EL	47uF 35V	AX640SE		ケミコン	
C352	V4578900	C.EL	47uF 35V	AX640SE		ケミコン	
C353	UU166330	C.EL	3.3uF 50V	AX640SE		ケミコン	01
C354	UU166330	C.EL	3.3uF 50V	AX640SE		ケミコン	01
C355	VG287500	C.EL	47uF 50V	AX640SE		ケミコン	01
C356	VG287500	C.EL	47uF 50V	AX640SE		ケミコン	01
C357	UU137100	C.EL	10uF 16V	AX640SE		ケミコン	01
C358	UR877100	C.EL	10uF 63V	AX640SE		ケミコン	01
C359	UT652100	C.PP	100pF 100V	AX640SE		ＰＰコン	01
C360	UU166330	C.EL	3.3uF 50V	AX640SE		ケミコン	01
C361	UR866330	C.EL	3.3uF 50V	AX640SE		ケミコン	01
C362	UR877100	C.EL	10uF 63V	AX640SE		ケミコン	01
C363	UR877100	C.EL	10uF 63V	AX640SE		ケミコン	01
C364	UR866330	C.EL	3.3uF 50V	AX640SE		ケミコン	01

※ New Parts ＊新規部品（マーク#の部品は、基板に含まれません）

DSP-AX640SE

P.C.B. FUNCTION

Schm Ref.	PART NO.	Description			Remarks	Markets	部 品 名	Rank
C365	UR866330	C.EL	3.3uF	50V	AX640SE		ケミコン	01
C366	UR866470	C.EL	4.7uF	50V	AX640SE		ケミコン	01
C367	US135100	C.CE.CHP	0.1uF	16V	AX640SE		チップセラコン	01
C368	US135100	C.CE.CHP	0.1uF	16V	AX640SE		チップセラコン	01
C369	UR866330	C.EL	3.3uF	50V	AX640SE		ケミコン	01
C370	UU137100	C.EL	10uF	16V	AX640SE		ケミコン	01
C371	US135100	C.CE.CHP	0.1uF	16V	AX640SE		チップセラコン	01
C372	US135100	C.CE.CHP	0.1uF	16V	AX640SE		チップセラコン	01
C373	UU137100	C.EL	10uF	16V	AX640SE		ケミコン	01
C374	UR877100	C.EL	10uF	63V	AX640SE		ケミコン	01
C375	UR877100	C.EL	10uF	63V	AX640SE		ケミコン	01
C376	UU137100	C.EL	10uF	16V	AX640SE		ケミコン	01
C377	UR877100	C.EL	10uF	63V	AX640SE		ケミコン	01
C378	UR877100	C.EL	10uF	63V	AX640SE		ケミコン	01
C379	UR877100	C.EL	10uF	63V	AX640SE		ケミコン	01
C380	UU137100	C.EL	10uF	16V	AX640SE		ケミコン	01
C381	UR877100	C.EL	10uF	63V	AX640SE		ケミコン	01
C382	UU137100	C.EL	10uF	16V	AX640SE		ケミコン	01
C383	UR877100	C.EL	10uF	63V	AX640SE		ケミコン	01
C384	US135100	C.CE.CHP	0.1uF	16V	AX640SE		チップセラコン	01
C385	US135100	C.CE.CHP	0.1uF	16V	AX640SE		チップセラコン	01
C386	US135100	C.CE.CHP	0.1uF	16V	AX640SE		チップセラコン	01
C387	US135100	C.CE.CHP	0.1uF	16V	AX640SE		チップセラコン	01
C388	US135100	C.CE.CHP	0.1uF	16V	AX640SE		チップセラコン	01
C389	US135100	C.CE.CHP	0.1uF	16V	AX640SE		チップセラコン	01
C390	US135100	C.CE.CHP	0.1uF	16V	AX640SE		チップセラコン	01
C391	US135100	C.CE.CHP	0.1uF	16V	AX640SE		チップセラコン	01
C392	VG291200	C.EL	47uF	50V	AX640SE		ケミコン	01
C393	VG291200	C.EL	47uF	50V	AX640SE		ケミコン	01
C394	VG287200	C.EL	10uF	50V	AX640SE		ケミコン	01
C395	UR838100	C.EL	100uF	16V	AX640SE		ケミコン	01
C396	UU137220	C.EL	22uF	16V	AX640SE		ケミコン	01
C397	UR837220	C.EL	22uF	16V	AX640SE		ケミコン	01
C398	UR837220	C.EL	22uF	16V	AX640SE		ケミコン	01
C399	UR837220	C.EL	22uF	16V	AX640SE		ケミコン	01
C400	UA652100	C.MYLAR	100pF	50V	AX640SE		マイラーコン	01
C401	UA652100	C.MYLAR	100pF	50V	AX640SE		マイラーコン	01
C402	UA652100	C.MYLAR	100pF	50V	AX640SE		マイラーコン	01
C403	UT652100	C.PP	100pF	100V	AX640SE		ＰＰコン	01
C404	UA652100	C.MYLAR	100pF	50V	AX640SE		マイラーコン	01
C405	UR877100	C.EL	10uF	63V	AX640SE		ケミコン	01
C406	UU137100	C.EL	10uF	16V	AX640SE		ケミコン	01
C407	UR877100	C.EL	10uF	63V	AX640SE		ケミコン	01
C408	UR877100	C.EL	10uF	63V	AX640SE		ケミコン	01
C409	UR877100	C.EL	10uF	63V	AX640SE		ケミコン	01
C410	UU137220	C.EL	22uF	16V	AX640SE		ケミコン	01
C411	UU137220	C.EL	22uF	16V	AX640SE		ケミコン	01
C412	UR837220	C.EL	22uF	16V	AX640SE		ケミコン	01
C413	UR837220	C.EL	22uF	16V	AX640SE		ケミコン	01
C414	UR837220	C.EL	22uF	16V	AX640SE		ケミコン	01
C415	UR837220	C.EL	22uF	16V	AX640SE		ケミコン	01
C416	UT652100	C.PP	100pF	100V	AX640SE		ＰＰコン	01
C417	UT652100	C.PP	100pF	100V	AX640SE		ＰＰコン	01

＊New Parts　＊新規部品（マーク#の部品は、基板に含まれません）

DSP-AX640SE

P.C.B. FUNCTION

Schm Ref.	PART NO.	Description			Remarks	Markets	部 品 名	Rank
C418	VG287500	C.EL	47uF	50V	AX640SE		ケミコン	01
C419	VG287500	C.EL	47uF	50V	AX640SE		ケミコン	01
C420	US135100	C.CE.CHP	0.1uF	16V	AX640SE		チップセラコン	01
C421	US135100	C.CE.CHP	0.1uF	16V	AX640SE		チップセラコン	01
C422	US135100	C.CE.CHP	0.1uF	16V	AX640SE		チップセラコン	01
C423	US135100	C.CE.CHP	0.1uF	16V	AX640SE		チップセラコン	01
C424	VG291200	C.EL	47uF	50V	AX640SE		ケミコン	01
C425	VG291200	C.EL	47uF	50V	AX640SE		ケミコン	01
C426	US062100	C.CE.M.CHP	100pF	50V	AX640SE		チップセラコン	01
C427	US135100	C.CE.CHP	0.1uF	16V	AX640SE		チップセラコン	01
C428	US064100	C.CE.M.CHP	0.01uF	50V	AX640SE		チップセラコン	01
C429	US064100	C.CE.M.CHP	0.01uF	50V	AX640SE		チップセラコン	01
C430	US064100	C.CE.M.CHP	0.01uF	50V	AX640SE		チップセラコン	01
C431	US064100	C.CE.M.CHP	0.01uF	50V	AX640SE		チップセラコン	01
C432	US064100	C.CE.M.CHP	0.01uF	50V	AX640SE		チップセラコン	01
C433	US064100	C.CE.M.CHP	0.01uF	50V	AX640SE		チップセラコン	01
C434	VG291200	C.EL	47uF	50V	AX640SE		ケミコン	01
C435	VG291200	C.EL	47uF	50V	AX640SE		ケミコン	01
C436	US064100	C.CE.M.CHP	0.01uF	50V	AX640SE		チップセラコン	01
C437	US064100	C.CE.M.CHP	0.01uF	50V	AX640SE		チップセラコン	01
C438	UA652100	C.MYLAR	100pF	50V	AX640SE		マイラーコン	01
C439	UA652100	C.MYLAR	100pF	50V	AX640SE		マイラーコン	01
C440	UA652100	C.MYLAR	100pF	50V	AX640SE		マイラーコン	01
C441	US061470	C.CE.M.CHP	47pF	50V	AX640SE		チップセラコン	01
C442	US062100	C.CE.M.CHP	100pF	50V	AX640SE		チップセラコン	01
C443	US135100	C.CE.CHP	0.1uF	16V	AX640SE		チップセラコン	01
C502	UA652100	C.MYLAR	100pF	50V	AX640SE		マイラーコン	01
C503	UA652100	C.MYLAR	100pF	50V	AX640SE		マイラーコン	01
C504	UA652100	C.MYLAR	100pF	50V	AX640SE		マイラーコン	01
C505	UA652100	C.MYLAR	100pF	50V	AX640SE		マイラーコン	01
C506	UA652100	C.MYLAR	100pF	50V	AX640SE		マイラーコン	01
C507	UA652100	C.MYLAR	100pF	50V	AX640SE		マイラーコン	01
C508	FG651470	C.CE	47pF	50V	AX640SE		セラコン	01
C509	FG651470	C.CE	47pF	50V	AX640SE		セラコン	01
C510	UA652100	C.MYLAR	100pF	50V	AX640SE		マイラーコン	01
C511	UA652100	C.MYLAR	100pF	50V	AX640SE		マイラーコン	01
C512	FG651470	C.CE	47pF	50V	AX640SE		セラコン	01
C513	FG651470	C.CE	47pF	50V	AX640SE		セラコン	01
C522	UR877100	C.EL	10uF	63V	AX640SE		ケミコン	01
C523	UR877100	C.EL	10uF	63V	AX640SE		ケミコン	01
C526	UR877100	C.EL	10uF	63V	AX640SE		ケミコン	01
C527	UR877100	C.EL	10uF	63V	AX640SE		ケミコン	01
C602	UR847470	C.EL	47uF	25V	AX640SE		ケミコン	01
C603	UR877100	C.EL	10uF	63V	AX640SE		ケミコン	01
C604	UR865100	C.EL	0.1uF	50V	AX640SE		ケミコン	01
C605	UR865220	C.EL	0.22uF	50V	AX640SE		ケミコン	01
C606	UR865100	C.EL	0.1uF	50V	AX640SE		ケミコン	01
C607	WB165500	C.EL	0.33F	5.5V	AX640SE		ゴールドキャパシタ	
C608	UR818220	C.EL	220uF	6.3V	AX640SE		ケミコン	01
C609	UR819100	C.EL	1000uF	6.3V	AX640SE		ケミコン	01
C610	UR819100	C.EL	1000uF	6.3V	AX640SE		ケミコン	01
C611	US135100	C.CE.CHP	0.1uF	16V	AX640SE		チップセラコン	01
C612	US135100	C.CE.CHP	0.1uF	16V	AX640SE		チップセラコン	01

※ New Parts　＊ 新規部品（マーク#の部品は、基板に含まれません）

DSP-AX640SE

P.C.B. FUNCTION

Schm Ref.	PART NO.	Description			Remarks	Markets	部 品 名	Rank
C613	US135100	C.CE.CHP	0.1uF	16V	AX640SE		チップセラコン	01
C614	US135100	C.CE.CHP	0.1uF	16V	AX640SE		チップセラコン	01
C615	US062100	C.CE.M.CHP	100pF	50V	AX640SE		チップセラコン	01
C616	UR866220	C.EL	2.2uF	50V	AX640SE		ケミコン	01
C618	UR866220	C.EL	2.2uF	50V	AX640SE		ケミコン	01
C620	UR866220	C.EL	2.2uF	50V	AX640SE		ケミコン	01
C621	UR866220	C.EL	2.2uF	50V	AX640SE		ケミコン	01
C641	UR858100	C.EL	100uF	35V	AX640SE		ケミコン	01
C701	US062100	C.CE.M.CHP	100pF	50V	AX640SE		チップセラコン	01
C702	US062100	C.CE.M.CHP	100pF	50V	AX640SE		チップセラコン	01
C703	US062100	C.CE.M.CHP	100pF	50V	AX640SE		チップセラコン	01
C704	US062100	C.CE.M.CHP	100pF	50V	AX640SE		チップセラコン	01
C705	US062100	C.CE.M.CHP	100pF	50V	AX640SE		チップセラコン	01
C706	US062100	C.CE.M.CHP	100pF	50V	AX640SE		チップセラコン	01
C707	US135100	C.CE.CHP	0.1uF	16V	AX640SE		チップセラコン	01
C708	US135100	C.CE.CHP	0.1uF	16V	AX640SE		チップセラコン	01
C709	US135100	C.CE.CHP	0.1uF	16V	AX640SE		チップセラコン	01
C710	UR829100	C.EL	1000uF	10V	AX640SE		ケミコン	01
C711	UR838100	C.EL	100uF	16V	AX640SE		ケミコン	01
C712	UR838100	C.EL	100uF	16V	AX640SE		ケミコン	01
C713	US135100	C.CE.CHP	0.1uF	16V	AX640SE		チップセラコン	01
C714	US135100	C.CE.CHP	0.1uF	16V	AX640SE		チップセラコン	01
C715	US135100	C.CE.CHP	0.1uF	16V	AX640SE		チップセラコン	01
C716	US135100	C.CE.CHP	0.1uF	16V	AX640SE		チップセラコン	01
C717	UR866470	C.EL	4.7uF	50V	AX640SE		ケミコン	01
C718	US062100	C.CE.M.CHP	100pF	50V	AX640SE		チップセラコン	01
C719	US135100	C.CE.CHP	0.1uF	16V	AX640SE		チップセラコン	01
C720	UR847470	C.EL	47uF	25V	AX640SE		ケミコン	01
C721	UR838100	C.EL	100uF	16V	AX640SE		ケミコン	01
C722	UR838100	C.EL	100uF	16V	AX640SE		ケミコン	01
C723	UR838100	C.EL	100uF	16V	AX640SE		ケミコン	01
C724	UR838100	C.EL	100uF	16V	AX640SE		ケミコン	01
C725	US062470	C.CE.M.CHP	470pF	50V	AX640SE		チップセラコン	01
C726	UR838100	C.EL	100uF	16V	AX640SE		ケミコン	01
C728	US064100	C.CE.M.CHP	0.01uF	50V	AX640SE		チップセラコン	01
C729	UR877100	C.EL	10uF	63V	AX640SE		ケミコン	01
C732	UR847470	C.EL	47uF	25V	AX640SE		ケミコン	01
C735	US062120	C.CE.CHP	120pF	50V	AX640SE		チップセラコン	01
C738	US062220	C.CE.CHP	220pF	50V	AX640SE		チップセラコン	01
C741	UR866470	C.EL	4.7uF	50V	AX640SE		ケミコン	01
C744	UR877100	C.EL	10uF	63V	AX640SE		ケミコン	01
C746	UR838100	C.EL	100uF	16V	AX640SE		ケミコン	01
C747	UR818330	C.EL	330uF	6.3V	AX640SE		ケミコン	01
C748	US135100	C.CE.CHP	0.1uF	16V	AX640SE		チップセラコン	01
C801	US062100	C.CE.M.CHP	100pF	50V	AX640SE		チップセラコン	01
C802	US062100	C.CE.M.CHP	100pF	50V	AX640SE		チップセラコン	01
C803	US062100	C.CE.M.CHP	100pF	50V	AX640SE		チップセラコン	01
C804	UR838100	C.EL	100uF	16V	AX640SE		ケミコン	01
C805	UR838100	C.EL	100uF	16V	AX640SE		ケミコン	01
C806	US135100	C.CE.CHP	0.1uF	16V	AX640SE		チップセラコン	01
C807	US135100	C.CE.CHP	0.1uF	16V	AX640SE		チップセラコン	01
C808	UR847470	C.EL	47uF	25V	AX640SE		ケミコン	01
C809	UR838100	C.EL	100uF	16V	AX640SE		ケミコン	01

＊New Parts　＊新規部品（マーク#の部品は、基板に含まれません）

DSP-AX640SE

P.C.B. FUNCTION

Schm Ref.	PART NO.	Description			Remarks	Markets	部 品 名	Rank
C810	UR838100	C.EL	100uF	16V	AX640SE		ケミコン	01
C811	US135100	C.CE.CHP	0.1uF	16V	AX640SE		チップセラコン	01
C812	US135100	C.CE.CHP	0.1uF	16V	AX640SE		チップセラコン	01
C813	UR847470	C.EL	47uF	25V	AX640SE		ケミコン	01
C821	US060800	C.CE.M.CHP	8pF	50V	AX640SE		チップセラコン	01
C822	US060800	C.CE.M.CHP	8pF	50V	AX640SE		チップセラコン	01
C823	US060800	C.CE.M.CHP	8pF	50V	AX640SE		チップセラコン	01
C824	US135100	C.CE.CHP	0.1uF	16V	AX640SE		チップセラコン	01
C825	US135100	C.CE.CHP	0.1uF	16V	AX640SE		チップセラコン	01
C826	UR838100	C.EL	100uF	16V	AX640SE		ケミコン	01
C827	UR838100	C.EL	100uF	16V	AX640SE		ケミコン	01
C828	UR877100	C.EL	10uF	63V	AX640SE		ケミコン	01
C829	UR877100	C.EL	10uF	63V	AX640SE		ケミコン	01
C830	UR877100	C.EL	10uF	63V	AX640SE		ケミコン	01
D301	VT332900	DIODE	1SS355		AX640SE		ダイオード	01
D302	VU993000	DIODE.ZENR	MA8056-M	5.6V	AX640SE		ツェナーダイオード	01
D303	VU993000	DIODE.ZENR	MA8056-M	5.6V	AX640SE		ツェナーダイオード	01
D304	VU993000	DIODE.ZENR	MA8056-M	5.6V	AX640SE		ツェナーダイオード	01
D315	VU993000	DIODE.ZENR	MA8056-M	5.6V	AX640SE		ツェナーダイオード	01
D316	VU993000	DIODE.ZENR	MA8056-M	5.6V	AX640SE		ツェナーダイオード	01
D603	VT332900	DIODE	1SS355		AX640SE		ダイオード	01
D604	VU993800	DIODE.ZENR	MA8068-M	6.8V	AX640SE		ツェナーダイオード	01
D605	VT332900	DIODE	1SS355		AX640SE		ダイオード	01
D606	VT332900	DIODE	1SS355		AX640SE		ダイオード	01
D607	VT332900	DIODE	1SS355		AX640SE		ダイオード	01
D608	VT332900	DIODE	1SS355		AX640SE		ダイオード	01
D609	VU992600	DIODE.ZENR	MA8051-M	5.1V	AX640SE		ツェナーダイオード	01
D610	VU992600	DIODE.ZENR	MA8051-M	5.1V	AX640SE		ツェナーダイオード	01
D611	VU992600	DIODE.ZENR	MA8051-M	5.1V	AX640SE		ツェナーダイオード	01
D613	VU992600	DIODE.ZENR	MA8051-M	5.1V	AX640SE		ツェナーダイオード	01
D701	VT332900	DIODE	1SS355		AX640SE		ダイオード	01
D702	VT332900	DIODE	1SS355		AX640SE		ダイオード	01
D703	VT332900	DIODE	1SS355		AX640SE		ダイオード	01
D704	VT332900	DIODE	1SS355		AX640SE		ダイオード	01
D705	VT332900	DIODE	1SS355		AX640SE		ダイオード	01
D706	VT332900	DIODE	1SS355		AX640SE		ダイオード	01
D707	VT332900	DIODE	1SS355		AX640SE		ダイオード	01
D708	VT332900	DIODE	1SS355		AX640SE		ダイオード	01
D709	VT332900	DIODE	1SS355		AX640SE		ダイオード	01
IC301	X3547A00	IC	BD3841FS		AX640SE		ＩＣ	
IC302	XS790A00	IC	TC74HC4052AF MPX		AX640SE		ロジックＩＣ	02
IC303	XS790A00	IC	TC74HC4052AF MPX		AX640SE		ロジックＩＣ	02
IC304	XY879A00	IC	TC74HC4053AF(EL)		AX640SE		ロジックＩＣ　ＳＯＰ	03
IC305	XY879A00	IC	TC74HC4053AF(EL)		AX640SE		ロジックＩＣ　ＳＯＰ	03
IC306	XZ545A00	IC	YAC520-EE2		AX640SE		ＩＣ	04
IC307	XZ545A00	IC	YAC520-EE2		AX640SE		ＩＣ	04
IC308	XZ545A00	IC	YAC520-EE2		AX640SE		ＩＣ	04
IC309	XZ545A00	IC	YAC520-EE2		AX640SE		ＩＣ	04
IC310	XZ736A00	IC	TC74HC164AF-EL		AX640SE		ロジックＩＣ	04
IC312	X3505A00	IC	NJM2068MD-TE2		AX640SE		アンプＩＣ　ＳＯＰ	02
IC313	X3505A00	IC	NJM2068MD-TE2		AX640SE		アンプＩＣ　ＳＯＰ	02
IC314	XF291A00	IC	uPC4570G2		AX640SE		ＩＣ	03
IC315	X3505A00	IC	NJM2068MD-TE2		AX640SE		アンプＩＣ　ＳＯＰ	02

※ New Parts　＊新規部品（マーク#の部品は、基板に含まれません）

DSP-AX640SE

P.C.B. FUNCTION

	Schm Ref.	PART NO.	Description		Remarks	Markets	部 品 名	Rank
	IC316	XF291A00	IC	uPC4570G2	AX640SE		ＩＣ	03
	IC317	XF291A00	IC	uPC4570G2	AX640SE		ＩＣ	03
	IC318	XF291A00	IC	uPC4570G2	AX640SE		ＩＣ	03
	IC319	XY879A00	IC	TC74HC4053AF(EL)	AX640SE		ロジックＩＣ　ＳＯＰ	03
	IC320	XY879A00	IC	TC74HC4053AF(EL)	AX640SE		ロジックＩＣ　ＳＯＰ	03
*	IC601	X3602A00	IC.CPU	M3062VMGP-062FP	AX640SE		ＩＣ　ＣＰＵ	
	IC602	XJ757A00	IC	NJM78L05A-T3	AX640SE		ＩＣ	01
	IC701	XY549A00	IC	TC74HC4051AFEL	AX640SE		ロジックＩＣＳＯＰ	02
	IC702	XY549A00	IC	TC74HC4051AFEL	AX640SE		ロジックＩＣＳＯＰ	02
	IC703	XY443A00	IC	LA7109 6CH	AX640SE		アンプＩＣ　ＳＯＰ	05
	IC705	XW939A00	IC	TK15420M VIDEO AMP	AX640SE		アンプＩＣ　ＳＯＰ	03
	IC706	XW939A00	IC	TK15420M VIDEO AMP	AX640SE		アンプＩＣ　ＳＯＰ	03
	IC707	XY879A00	IC	TC74HC4053AF(EL)	AX640SE		ロジックＩＣ　ＳＯＰ	03
	IC708	XD598A00	IC	TC74HCU04AFEL INV	AX640SE		ロジックＩＣ	01
	IC709	XY879A00	IC	TC74HC4053AF(EL)	AX640SE		ロジックＩＣ　ＳＯＰ	03
	IC801	XY549A00	IC	TC74HC4051AFEL	AX640SE		ロジックＩＣＳＯＰ	02
	IC802	XW911A00	IC	LA7108M VIDEO AMP	AX640SE		アンプＩＣ	04
	IC821	XZ177A00	IC	LA7104M VIDEO AMP	AX640SE		アンプＩＣ　ＳＯＰ	04
	IC821	X2904A00	IC	NJM2581M	AX640SE		ＩＣ	
	IC822	XY879A00	IC	TC74HC4053AF(EL)	AX640SE		ロジックＩＣ　ＳＯＰ	03
	JK701	VS867300	CN	4P　YKF51-5501	AX640SE		ミニＤＩＮコネクタ	03
	JK702	V9273500	CN.DIN	2P　YKF51-5605	AX640SE		ＤＩＮコネクタ２Ｐ	
	JK703	V9273500	CN.DIN	2P　YKF51-5605	AX640SE		ＤＩＮコネクタ２Ｐ	
	JK704	V9273500	CN.DIN	2P　YKF51-5605	AX640SE		ＤＩＮコネクタ２Ｐ	
	PJ301	V7046700	JACK.PIN	MSP-244V1-01NI	AX640SE		ピンジャック　４Ｐ	
	PJ302	V7046700	JACK.PIN	MSP-244V1-01NI	AX640SE		ピンジャック　４Ｐ	
	PJ303	V7190400	JACK.PIN	6P	AX640SE		ピンジャック　６Ｐ	
	PJ501	V7046800	JACK.PIN	MSP-246V1-01NI	AX640SE		ピンジャック　６Ｐ	
	PJ502	V7046800	JACK.PIN	MSP-246V1-01NI	AX640SE		ピンジャック　６Ｐ	
	PJ801	V7190000	JACK.PIN	2P	AX640SE		ピンジャック　２Ｐ	
	PJ802	V7190000	JACK.PIN	2P	AX640SE		ピンジャック　２Ｐ	
	PJ803	V7190000	JACK.PIN	2P	AX640SE		ピンジャック　２Ｐ	
	PJ804	V7189800	JACK.PIN	1P	AX640SE		ピンジャック　１Ｐ	
	PJ821	V8143900	JACK PIN	SHIELD　YKC21-4348	AX640SE		ピンジャック　９Ｐ	04
	PN301	V9637500	PIN	L=70 #18	AX640SE		スタイルピン	
	Q305	VD303700	TR	2SC3326 A,B	AX640SE		トランジスタ	01
	Q306	VD303700	TR	2SC3326 A,B	AX640SE		トランジスタ	01
	Q307	VD303700	TR	2SC3326 A,B	AX640SE		トランジスタ	01
	Q308	VD303700	TR	2SC3326 A,B	AX640SE		トランジスタ	01
	Q309	VD303700	TR	2SC3326 A,B	AX640SE		トランジスタ	01
	Q310	VD303700	TR	2SC3326 A,B	AX640SE		トランジスタ	01
	Q311	VP872700	TR	2SC4488 S,T	AX640SE		トランジスタ	01
	Q312	VD303700	TR	2SC3326 A,B	AX640SE		トランジスタ	01
	Q313	VD303700	TR	2SC3326 A,B	AX640SE		トランジスタ	01
	Q601	VV556500	TR	2SA1037K Q,R,S	AX640SE		トランジスタ	01
	Q602	VV556400	TR	2SC2412K Q,R,S	AX640SE		トランジスタ	01
	Q603	VV556500	TR	2SA1037K Q,R,S	AX640SE		トランジスタ	01
	Q604	VV556500	TR	2SA1037K Q,R,S	AX640SE		トランジスタ	01
	Q606	VV556500	TR	2SA1037K Q,R,S	AX640SE		トランジスタ	01
	Q607	VV556500	TR	2SA1037K Q,R,S	AX640SE		トランジスタ	01
	Q701	iC174020	TR	2SC1740S R,S	AX640SE		トランジスタ	01
	Q702	iC174020	TR	2SC1740S R,S	AX640SE		トランジスタ	01
	Q703	iC287820	TR	2SC2878 A,B	AX640SE		トランジスタ	01

＊New Parts　＊新規部品（マーク#の部品は、基板に含まれません）

RX-V740/RX-V740RDS/DSP-AX740 | **RX-V640/RX-V640RDS/HTR-5660/DSP-AX640**

P.C.B. FUNCTION & P.C.B. OPERATION

	Schm Ref.	PART NO.	Description			Remarks	Markets	部 品 名	Rank
	Q704	iC174020	TR	2SC1740S R,S		AX640SE		トランジスタ	01
	Q705	iC174020	TR	2SC1740S R,S		AX640SE		トランジスタ	01
	Q706	iC174020	TR	2SC1740S R,S		AX640SE		トランジスタ	01
	Q707	iC053540	TR	2SC535 A,B,C		AX640SE		トランジスタ	01
	Q708	iA1015I0	TR	2SA1015 Y		AX640SE		トランジスタ	01
	Q709	iC224030	TR	2SC2240 GR,BL		AX640SE		トランジスタ	01
	Q821	VV556400	TR	2SC2412K Q,R,S		AX640SE		トランジスタ	01
	R393	HV753220	R.CAR.FP	2.2Ω	1/4W	AX640SE		不燃化カーボン抵抗	01
	R394	HV753220	R.CAR.FP	2.2Ω	1/4W	AX640SE		不燃化カーボン抵抗	01
	R395	HV753470	R.CAR.FP	4.7Ω	1/4W	AX640SE		不燃化カーボン抵抗	01
	R407	HV753220	R.CAR.FP	2.2Ω	1/4W	AX640SE		不燃化カーボン抵抗	01
	R408	HV753220	R.CAR.FP	2.2Ω	1/4W	AX640SE		不燃化カーボン抵抗	01
	R721	HV755270	R.CAR.FP	270Ω	1/4W	AX640SE		不燃化カーボン抵抗	01
	R724	HV755470	R.CAR.FP	470Ω	1/4W	AX640SE		不燃化カーボン抵抗	01
	R743	HV753100	R.CAR.FP	1Ω	1/4W	AX640SE		不燃化カーボン抵抗	01
	R744	HV753100	R.CAR.FP	1Ω	1/4W	AX640SE		不燃化カーボン抵抗	01
	R748	HV755470	R.CAR.FP	470Ω	1/4W	AX640SE		不燃化カーボン抵抗	01
	R751	HV755470	R.CAR.FP	470Ω	1/4W	AX640SE		不燃化カーボン抵抗	01
	R752	HV755470	R.CAR.FP	470Ω	1/4W	AX640SE		不燃化カーボン抵抗	01
	R757	HV753470	R.CAR.FP	4.7Ω	1/4W	AX640SE		不燃化カーボン抵抗	01
	R762	HV755470	R.CAR.FP	470Ω	1/4W	AX640SE		不燃化カーボン抵抗	01
	R767	HV755470	R.CAR.FP	470Ω	1/4W	AX640SE		不燃化カーボン抵抗	01
	R769	HV755470	R.CAR.FP	470Ω	1/4W	AX640SE		不燃化カーボン抵抗	01
	R814	HV753100	R.CAR.FP	1Ω	1/4W	AX640SE		不燃化カーボン抵抗	01
	R815	HV753100	R.CAR.FP	1Ω	1/4W	AX640SE		不燃化カーボン抵抗	01
	R839	HV753100	R.CAR.FP	1Ω	1/4W	AX640SE		不燃化カーボン抵抗	01
	R840	HV753100	R.CAR.FP	1Ω	1/4W	AX640SE		不燃化カーボン抵抗	01
	ST601	V4040500	SCR.TERM	M3		AX640SE		スクリュー／ターミナル	01
*	T701	V9243300	COIL	K5-MT/036067		AX640SE		ビデオコイルパック	
	XL601	WA674700	RSNR.CE	16MHz CSTLS16M0X51		AX640SE		セラミック振動子	
*		WA708000	P.C.B.	OPERATION		740,640,5660	JRTKL	ＰＣＢ　オペレーション	
*		WA708100	P.C.B.	OPERATION		740,640,5660	UCA	ＰＣＢ　オペレーション	
*		WA708200	P.C.B.	OPERATION		740,640,5660	BG	ＰＣＢ　オペレーション	
	CB501	Vi878100	CN.BS.PIN	3P		740,640,5660		ケーブルホルダー	01
*	CB502	WA005600	CN.BS.PIN	19P	BE	740,640,5660		ＦＦＣコネクター	
	CB503	Vi878200	CN.BS.PIN	4P		740,640,5660		ケーブルホルダー	01
	CB551	Vi878400	CN.BS.PIN	6P		740,640,5660		ケーブルホルダー	01
	CB571	Vi878200	CN.BS.PIN	4P		740,640,5660		ケーブルホルダー	01
	CB572	LB919020	CN.BS.PIN	2P		740,640,5660		ベース付ポスト	01
	CB576	Vi878100	CN.BS.PIN	3P		740,640,5660		ケーブルホルダー	01
	CB581	VP682200	CN.BS.PIN	8P		740,640,5660		ＦＦＣコネクター	01
	CB601	VB390100	CN.BS.PIN	5P		740,640,5660		ベースピン	01
	CB612	Vi878400	CN.BS.PIN	6P		740,640,5660		ケーブルホルダー	01
	C501	US063100	C.CE.M.CHP	1000pF	50V	740,640,5660		チップセラコン	01
	C502	US063100	C.CE.M.CHP	1000pF	50V	740,640,5660		チップセラコン	01
	C503	US063100	C.CE.M.CHP	1000pF	50V	740,640,5660		チップセラコン	01
	C504	US063100	C.CE.M.CHP	1000pF	50V	740,640,5660		チップセラコン	01
	C505	UM397100	C.EL	10uF	16V	740,640,5660		ケミコン	01
	C506	US062100	C.CE.M.CHP	100pF	50V	740,640,5660		チップセラコン	01
	C507	US062100	C.CE.M.CHP	100pF	50V	740,640,5660		チップセラコン	01

※ New Parts　＊ 新規部品（マーク#の部品は、基板に含まれません）

RX-V740/RX-V740RDS/DSP-AX740 | **RX-V640/RX-V640RDS/HTR-5660/DSP-AX640**

P.C.B. OPERATION

Schm Ref.	PART NO.	Description			Remarks	Markets	部 品 名	Rank
C508	US062100	C.CE.M.CHP	100pF	50V	740,640,5660		チップセラコン	01
C509	US135100	C.CE.CHP	0.1uF	16V	740,640,5660		チップセラコン	01
C510	US135100	C.CE.CHP	0.1uF	16V	740,640,5660		チップセラコン	01
C511	US135100	C.CE.CHP	0.1uF	16V	740,640,5660		チップセラコン	01
C512	US135100	C.CE.CHP	0.1uF	16V	740,640,5660		チップセラコン	01
C513	US062100	C.CE.M.CHP	100pF	50V	740,640,5660		チップセラコン	01
C514	UM388330	C.EL	330uF	6.3V	740,640,5660		ケミコン	01
C515	US135100	C.CE.CHP	0.1uF	16V	740,640,5660		チップセラコン	01
C516	US135100	C.CE.CHP	0.1uF	16V	740,640,5660		チップセラコン	01
C517	US135100	C.CE.CHP	0.1uF	16V	740,640,5660		チップセラコン	01
C518	US135100	C.CE.CHP	0.1uF	16V	740,640,5660		チップセラコン	01
C519	US064100	C.CE.M.CHP	0.01uF	50V	740,640,5660		チップセラコン	01
C551	UM397100	C.EL	10uF	16V	740,640,5660		ケミコン	01
C552	UM397100	C.EL	10uF	16V	740,640,5660		ケミコン	01
C553	US062100	C.CE.M.CHP	100pF	50V	740,640,5660		チップセラコン	01
C554	US062100	C.CE.M.CHP	100pF	50V	740,640,5660		チップセラコン	01
C555	US062100	C.CE.M.CHP	100pF	50V	740,640,5660		チップセラコン	01
C556	US062100	C.CE.M.CHP	100pF	50V	740,640,5660		チップセラコン	01
C557	UM397100	C.EL	10uF	16V	740,640,5660		ケミコン	01
C558	UM397100	C.EL	10uF	16V	740,640,5660		ケミコン	01
C559	US061100	C.CE.M.CHP	10pF	50V	740,640,5660		チップセラコン	01
C560	US061100	C.CE.M.CHP	10pF	50V	740,640,5660		チップセラコン	01
C561	UR839100	C.EL	1000uF	16V	740,640,5660		ケミコン	01
C562	UR839100	C.EL	1000uF	16V	740,640,5660		ケミコン	01
C564	US135100	C.CE.CHP	0.1uF	16V	740,640,5660		チップセラコン	01
C565	US135100	C.CE.CHP	0.1uF	16V	740,640,5660		チップセラコン	01
C566	US135100	C.CE.CHP	0.1uF	16V	740,640,5660		チップセラコン	01
C567	US135100	C.CE.CHP	0.1uF	16V	740,640,5660		チップセラコン	01
C568	US135100	C.CE.CHP	0.1uF	16V	740,640,5660		チップセラコン	01
C569	US135100	C.CE.CHP	0.1uF	16V	740,640,5660		チップセラコン	01
C581	US135100	C.CE.CHP	0.1uF	16V	740,640,5660		チップセラコン	01
C582	US135100	C.CE.CHP	0.1uF	16V	740,640,5660		チップセラコン	01
C583	US063100	C.CE.M.CHP	1000pF	50V	740,640,5660		チップセラコン	01
C584	US063100	C.CE.M.CHP	1000pF	50V	740,640,5660		チップセラコン	01
C585	US135100	C.CE.CHP	0.1uF	16V	740,640,5660		チップセラコン	01
C586	UR837470	C.EL	47uF	16V	740,640,5660		ケミコン	01
C587	UR877100	C.EL	10uF	63V	740,640,5660		ケミコン	01
C588	UR877100	C.EL	10uF	63V	740,640,5660		ケミコン	01
C589	UR877100	C.EL	10uF	63V	740,640,5660		ケミコン	01
C590	UR877100	C.EL	10uF	63V	740,640,5660		ケミコン	01
C591	UR838220	C.EL	220uF	16V	740,640,5660		ケミコン	01
C592	US135100	C.CE.CHP	0.1uF	16V	740,640,5660		チップセラコン	01
C593	US135100	C.CE.CHP	0.1uF	16V	740,640,5660		チップセラコン	01
C601	UA654100	C.MYLAR	0.01uF	50V	740,640,5660		マイラーコン	01
C602	UA653100	C.MYLAR	1000pF	50V	740,640,5660		マイラーコン	03
C603	UA654100	C.MYLAR	0.01uF	50V	740,640,5660		マイラーコン	01
C604	UA654100	C.MYLAR	0.01uF	50V	740,640,5660		マイラーコン	01
C605	UA654100	C.MYLAR	0.01uF	50V	740,640,5660		マイラーコン	01
C606	UA654100	C.MYLAR	0.01uF	50V	740,640,5660		マイラーコン	01
C611	VG287800	C.EL	330uF	16V	740,640,5660		ケミコン	01
C612	VG287800	C.EL	330uF	16V	740,640,5660		ケミコン	01
C613	UU166100	C.EL	1uF	50V	740,640,5660		ケミコン	01
C614	UU166100	C.EL	1uF	50V	740,640,5660		ケミコン	01

＊New Parts　＊新規部品（マーク#の部品は、基板に含まれません）

RX-V740/RX-V740RDS/DSP-AX740 | **RX-V640/RX-V640RDS/HTR-5660/DSP-AX640**

P.C.B. OPERATION

	Schm Ref.	PART NO.	Description			Remarks	Markets	部 品 名	Rank
	C615	UU137220	C.EL	22uF	16V	740,640,5660		ケミコン	01
	C616	UU137220	C.EL	22uF	16V	740,640,5660		ケミコン	01
	C617	UU166220	C.EL	2.2uF	50V	740,640,5660		ケミコン	01
	C618	UU166220	C.EL	2.2uF	50V	740,640,5660		ケミコン	01
	C621	UT652100	C.PP	100pF	100V	740,640,5660		ＰＰコン	01
	C622	UT652100	C.PP	100pF	100V	740,640,5660		ＰＰコン	01
	C623	UU137470	C.EL	47uF	16V	740,640,5660		ケミコン	01
	C624	UU137470	C.EL	47uF	16V	740,640,5660		ケミコン	01
	C625	UU147100	C.EL	10uF	25V	740,640,5660		ケミコン	01
	C626	UU147100	C.EL	10uF	25V	740,640,5660		ケミコン	01
	C627	UA655120	C.MYLAR	0.12uF	50V	740,640,5660		マイラーコン	01
	C628	UA655120	C.MYLAR	0.12uF	50V	740,640,5660		マイラーコン	01
	C629	UA654330	C.MYLAR	0.033uF	50V	740,640,5660		マイラーコン	01
	C630	UA654330	C.MYLAR	0.033uF	50V	740,640,5660		マイラーコン	01
	D501	V2598200	LED	SIR-505ST		740,640,5660	UCA	ＬＥＤ	
*	D502	VV659300	DIODE.ZENR	RLZ7.5B	7.5V	740,640,5660		ツェナーダイオード	
	D551	VV307700	DIODE	1N4002S		740,640,5660		ダイオード	01
	D552	VV307700	DIODE	1N4002S		740,640,5660		ダイオード	01
	D581	VT332900	DIODE	1SS355		740,640,5660		ダイオード	01
	D582	VT332900	DIODE	1SS355		740,640,5660		ダイオード	01
	D583	VT332900	DIODE	1SS355		740,640,5660		ダイオード	01
	D584	VT332900	DIODE	1SS355		740,640,5660		ダイオード	01
	D601	VU995000	DIODE.ZENR	MA8091-M	9.1V	740,640,5660		ツェナーダイオード	
	D602	VT332900	DIODE	1SS355		740,640,5660		ダイオード	01
	D603	VT332900	DIODE	1SS355		740,640,5660		ダイオード	01
	IC501	X2874A00	IC	M66003-0101FP FLD		740,640,5660		アンプＩＣ	08
	IC551	XP844A00	IC	NJM4556AL		740,640,5660		ＩＣ	02
	IC611	XF291A00	IC	uPC4570G2		740,640,5660		ＩＣ	03
	IC612	XF291A00	IC	uPC4570G2		740,640,5660		ＩＣ	03
	JK581	V2589500	CN	1P		740,640,5660		ミニＤＩＮコネクタ	02
	JK601	V4164400	JACK.PHONE	YKB21-5209		740,640,5660		ホーンジャック	03
	L581	V2726500	COIL	68uH		740,640,5660		コイル	01
	PJ581	V7190100	JACK.PIN	3P		740,640,5660		ピンジャック　３Ｐ	
	PN501	V3750200	PIN	L=70		740,640,5660		スタイルピン	
	PN571	V3750200	PIN	L=70		740,640,5660		スタイルピン	
	PN576	V3750200	PIN	L=70		740,640,5660		スタイルピン	
	PN577	V9637500	PIN	L=70 #18		740,640,5660		スタイルピン	
	Q503	VV556400	TR	2SC2412K Q,R,S		740,640,5660		トランジスタ	01
	Q504	VV556400	TR	2SC2412K Q,R,S		740,640,5660		トランジスタ	01
	Q505	VV556400	TR	2SC2412K Q,R,S		740,640,5660		トランジスタ	01
	Q506	VV556400	TR	2SC2412K Q,R,S		740,640,5660		トランジスタ	01
	Q507	VV556400	TR	2SC2412K Q,R,S		740,640,5660		トランジスタ	01
	Q508	VV556400	TR	2SC2412K Q,R,S		740,640,5660		トランジスタ	01
	Q551	VK432900	TR	2SD1915F S,T		740,640,5660		トランジスタ	01
	Q552	VK432900	TR	2SD1915F S,T		740,640,5660		トランジスタ	01
	Q581	VV556400	TR	2SC2412K Q,R,S		740,640,5660		トランジスタ	01
	Q582	VV556500	TR	2SA1037K Q,R,S		740,640,5660		トランジスタ	01
	Q583	VV556400	TR	2SC2412K Q,R,S		740,640,5660		トランジスタ	01
	Q584	VV556400	TR	2SC2412K Q,R,S		740,640,5660		トランジスタ	01
	R557	HV755220	R.CAR.FP	220Ω	1/4W	740,640,5660		不燃化カーボン抵抗	01
	R558	HV755220	R.CAR.FP	220Ω	1/4W	740,640,5660		不燃化カーボン抵抗	01
	R565	HV755100	R.CAR.FP	100Ω	1/4W	740,640,5660		不燃化カーボン抵抗	01
	R566	HV755100	R.CAR.FP	100Ω	1/4W	740,640,5660		不燃化カーボン抵抗	01

＊New Parts　＊新規部品（マーク#の部品は、基板に含まれません）

DSP-AX640SE

P.C.B. OPERATION

	Schm Ref.	PART NO.	Description			Remarks	Markets	部 品 名	Rank
	R597	HV755100	R.CAR.FP	100Ω	1/4W	740,640,5660		不燃化カーボン抵抗	01
	R611	V8070300	R.MTL.FLM	10Ω	1W	740,640,5660		金属被膜抵抗	
	R612	V8070300	R.MTL.FLM	10Ω	1W	740,640,5660		金属被膜抵抗	
	ST581	WA246200	SCR.TERM	3.5		740,640,5660		スクリュー／ターミナル	
	ST582	WA246200	SCR.TERM	3.5		740,640,5660		スクリュー／ターミナル	
	ST601	V4040500	SCR.TERM	M3		740,640,5660		スクリュー／ターミナル	01
	SW501	V9266400	SW.RT.ENC	XREB12105PVB25F		740,640,5660		ロータリーエンコーダ	02
	SW502	VV020300	SW.TACT	SKQNAA		740,640,5660		タクトＳＷ	01
	SW503	VV020300	SW.TACT	SKQNAA		740,640,5660		タクトＳＷ	01
	SW504	VV020300	SW.TACT	SKQNAA		740,640,5660		タクトＳＷ	01
	SW505	VV020300	SW.TACT	SKQNAA		740,640,5660		タクトＳＷ	01
	SW506	VV020300	SW.TACT	SKQNAA		740,640,5660		タクトＳＷ	01
	SW507	VV020300	SW.TACT	SKQNAA		740,640,5660		タクトＳＷ	01
	SW508	VV020300	SW.TACT	SKQNAA		740,640,5660		タクトＳＷ	01
	SW509	VV020300	SW.TACT	SKQNAA		740,640,5660		タクトＳＷ	01
	SW510	VV020300	SW.TACT	SKQNAA		740,640,5660		タクトＳＷ	01
	SW511	VV020300	SW.TACT	SKQNAA		740,640,5660		タクトＳＷ	01
	SW512	VV020300	SW.TACT	SKQNAA		740,640,5660		タクトＳＷ	01
	SW513	VV020300	SW.TACT	SKQNAA		740,640,5660		タクトＳＷ	01
	SW514	VV020300	SW.TACT	SKQNAA		740,640,5660		タクトＳＷ	01
	SW515	VV020300	SW.TACT	SKQNAA		740,640,5660		タクトＳＷ	01
	SW516	VV020300	SW.TACT	SKQNAA		740,640,5660	BG	タクトＳＷ	01
	SW517	VV020300	SW.TACT	SKQNAA		740,640,5660	BG	タクトＳＷ	01
	SW518	VV020300	SW.TACT	SKQNAA		740,640,5660	BG	タクトＳＷ	01
	SW519	VV020300	SW.TACT	SKQNAA		740,640,5660	BG	タクトＳＷ	01
	SW571	VV020300	SW.TACT	SKQNAA		740,640,5660		タクトＳＷ	01
*	SW576	V9597100	SW.RT.ENC	EC12E2460802		740,640,5660		ロータリーエンコーダ	
	U501	V8444900	L.DTCT	GP1UM271XK		740,640,5660		リモコン受光ユニット	04
	U581	V7680700	CN.PHOT.SN	1P GP1FA512RZ		740,640,5660		光ファイバ受信器	04
*	V501	WA292900	FL.DSPLY	16-BT-108GNK		740,640,5660		螢光表示管	
	VR611	VP741800	VR	B20KΩ		740,640,5660		二連ロータリーＶＲ	02
	VR612	VP741900	VR	G25KΩ		740,640,5660		二連ロータリーＶＲ	02
		V6880300	SHEET			740,640,5660		シート／ＦＬ	
		V6007100	SPACER.FL	4.6/10/32		740,640,5660		スペーサ　ＦＬ	
*		WA708300	P.C.B.	OPERATION		AX640SE	BG	ＰＣＢ　オペレーション	
	CB501	Vi878100	CN.BS.PIN	3P		AX640SE		ケーブルホルダー	01
*	CB502	WA005600	CN.BS.PIN	19P	BE	AX640SE		ＦＦＣコネクター	
	CB503	Vi878200	CN.BS.PIN	4P		AX640SE		ケーブルホルダー	01
	CB551	Vi878400	CN.BS.PIN	6P		AX640SE		ケーブルホルダー	01
	CB571	Vi878200	CN.BS.PIN	4P		AX640SE		ケーブルホルダー	01
	CB572	LB919020	CN.BS.PIN	2P		AX640SE		ベース付ポスト	01
	CB576	Vi878100	CN.BS.PIN	3P		AX640SE		ケーブルホルダー	01
	CB581	VP682200	CN.BS.PIN	8P		AX640SE		ＦＦＣコネクター	01
	CB601	VB390100	CN.BS.PIN	5P		AX640SE		ベースピン	01
	CB612	Vi878400	CN.BS.PIN	6P		AX640SE		ケーブルホルダー	01
	C501	US063100	C.CE.M.CHP	1000pF	50V	AX640SE		チップセラコン	01
	C502	US063100	C.CE.M.CHP	1000pF	50V	AX640SE		チップセラコン	01
	C503	US063100	C.CE.M.CHP	1000pF	50V	AX640SE		チップセラコン	01
	C504	US063100	C.CE.M.CHP	1000pF	50V	AX640SE		チップセラコン	01
	C505	UM397100	C.EL	10uF	16V	AX640SE		ケミコン	01

＊New Parts　＊新規部品（マーク#の部品は、基板に含まれません）

DSP-AX640SE

P.C.B. OPERATION

Schm Ref.	PART NO.	Description			Remarks	Markets	部 品 名	Rank
C506	US062100	C.CE.M.CHP	100pF	50V	AX640SE		チップセラコン	01
C507	US062100	C.CE.M.CHP	100pF	50V	AX640SE		チップセラコン	01
C508	US062100	C.CE.M.CHP	100pF	50V	AX640SE		チップセラコン	01
C509	US135100	C.CE.CHP	0.1uF	16V	AX640SE		チップセラコン	01
C510	US135100	C.CE.CHP	0.1uF	16V	AX640SE		チップセラコン	01
C511	US135100	C.CE.CHP	0.1uF	16V	AX640SE		チップセラコン	01
C512	US135100	C.CE.CHP	0.1uF	16V	AX640SE		チップセラコン	01
C513	US062100	C.CE.M.CHP	100pF	50V	AX640SE		チップセラコン	01
C514	UM388330	C.EL	330uF	6.3V	AX640SE		ケミコン	01
C515	US135100	C.CE.CHP	0.1uF	16V	AX640SE		チップセラコン	01
C516	US135100	C.CE.CHP	0.1uF	16V	AX640SE		チップセラコン	01
C517	US135100	C.CE.CHP	0.1uF	16V	AX640SE		チップセラコン	01
C518	US135100	C.CE.CHP	0.1uF	16V	AX640SE		チップセラコン	01
C519	US064100	C.CE.M.CHP	0.01uF	50V	AX640SE		チップセラコン	01
C551	UM397100	C.EL	10uF	16V	AX640SE		ケミコン	01
C552	UM397100	C.EL	10uF	16V	AX640SE		ケミコン	01
C553	US062100	C.CE.M.CHP	100pF	50V	AX640SE		チップセラコン	01
C554	US062100	C.CE.M.CHP	100pF	50V	AX640SE		チップセラコン	01
C555	US062100	C.CE.M.CHP	100pF	50V	AX640SE		チップセラコン	01
C556	US062100	C.CE.M.CHP	100pF	50V	AX640SE		チップセラコン	01
C557	UM397100	C.EL	10uF	16V	AX640SE		ケミコン	01
C558	UM397100	C.EL	10uF	16V	AX640SE		ケミコン	01
C559	US061100	C.CE.M.CHP	10pF	50V	AX640SE		チップセラコン	01
C560	US061100	C.CE.M.CHP	10pF	50V	AX640SE		チップセラコン	01
C561	UR839100	C.EL	1000uF	16V	AX640SE		ケミコン	01
C562	UR839100	C.EL	1000uF	16V	AX640SE		ケミコン	01
C564	US135100	C.CE.CHP	0.1uF	16V	AX640SE		チップセラコン	01
C565	US135100	C.CE.CHP	0.1uF	16V	AX640SE		チップセラコン	01
C566	US135100	C.CE.CHP	0.1uF	16V	AX640SE		チップセラコン	01
C567	US135100	C.CE.CHP	0.1uF	16V	AX640SE		チップセラコン	01
C568	US135100	C.CE.CHP	0.1uF	16V	AX640SE		チップセラコン	01
C569	US135100	C.CE.CHP	0.1uF	16V	AX640SE		チップセラコン	01
C581	US135100	C.CE.CHP	0.1uF	16V	AX640SE		チップセラコン	01
C582	US135100	C.CE.CHP	0.1uF	16V	AX640SE		チップセラコン	01
C583	US063100	C.CE.M.CHP	1000pF	50V	AX640SE		チップセラコン	01
C584	US063100	C.CE.M.CHP	1000pF	50V	AX640SE		チップセラコン	01
C585	US135100	C.CE.CHP	0.1uF	16V	AX640SE		チップセラコン	01
C586	UR837470	C.EL	47uF	16V	AX640SE		ケミコン	01
C587	UR877100	C.EL	10uF	63V	AX640SE		ケミコン	01
C588	UR877100	C.EL	10uF	63V	AX640SE		ケミコン	01
C589	UR877100	C.EL	10uF	63V	AX640SE		ケミコン	01
C590	UR877100	C.EL	10uF	63V	AX640SE		ケミコン	01
C591	UR838220	C.EL	220uF	16V	AX640SE		ケミコン	01
C592	US135100	C.CE.CHP	0.1uF	16V	AX640SE		チップセラコン	01
C593	US135100	C.CE.CHP	0.1uF	16V	AX640SE		チップセラコン	01
C601	UA654100	C.MYLAR	0.01uF	50V	AX640SE		マイラーコン	01
C602	UA653100	C.MYLAR	1000pF	50V	AX640SE		マイラーコン	03
C603	UA654100	C.MYLAR	0.01uF	50V	AX640SE		マイラーコン	01
C604	UA654100	C.MYLAR	0.01uF	50V	AX640SE		マイラーコン	01
C605	UA654100	C.MYLAR	0.01uF	50V	AX640SE		マイラーコン	01
C606	UA654100	C.MYLAR	0.01uF	50V	AX640SE		マイラーコン	01
C611	VG287800	C.EL	330uF	16V	AX640SE		ケミコン	01
C612	VG287800	C.EL	330uF	16V	AX640SE		ケミコン	01

※ New Parts　＊新規部品（マーク#の部品は、基板に含まれません）

DSP-AX640SE

P.C.B. OPERATION

	Schm Ref.	PART NO.	Description			Remarks	Markets	部 品 名	Rank
	C613	UU166100	C.EL	1uF	50V	AX640SE		ケミコン	01
	C614	UU166100	C.EL	1uF	50V	AX640SE		ケミコン	01
	C615	UU137220	C.EL	22uF	16V	AX640SE		ケミコン	01
	C616	UU137220	C.EL	22uF	16V	AX640SE		ケミコン	01
	C617	UU166220	C.EL	2.2uF	50V	AX640SE		ケミコン	01
	C618	UU166220	C.EL	2.2uF	50V	AX640SE		ケミコン	01
	C621	UT652100	C.PP	100pF	100V	AX640SE		ＰＰコン	01
	C622	UT652100	C.PP	100pF	100V	AX640SE		ＰＰコン	01
	C623	UU137470	C.EL	47uF	16V	AX640SE		ケミコン	01
	C624	UU137470	C.EL	47uF	16V	AX640SE		ケミコン	01
	C625	UU147100	C.EL	10uF	25V	AX640SE		ケミコン	01
	C626	UU147100	C.EL	10uF	25V	AX640SE		ケミコン	01
	C627	UA655120	C.MYLAR	0.12uF	50V	AX640SE		マイラーコン	01
	C628	UA655120	C.MYLAR	0.12uF	50V	AX640SE		マイラーコン	01
	C629	UA654330	C.MYLAR	0.033uF	50V	AX640SE		マイラーコン	01
	C630	UA654330	C.MYLAR	0.033uF	50V	AX640SE		マイラーコン	01
*	D502	VV659300	DIODE.ZENR	RLZ7.5B	7.5V	AX640SE		ツェナーダイオード	
	D551	VV307700	DIODE	1N4002S		AX640SE		ダイオード	01
	D552	VV307700	DIODE	1N4002S		AX640SE		ダイオード	01
	D581	VT332900	DIODE	1SS355		AX640SE		ダイオード	01
	D582	VT332900	DIODE	1SS355		AX640SE		ダイオード	01
	D583	VT332900	DIODE	1SS355		AX640SE		ダイオード	01
	D584	VT332900	DIODE	1SS355		AX640SE		ダイオード	01
	D601	VU995000	DIODE.ZENR	MA8091-M	9.1V	AX640SE		ツェナーダイオード	
	D602	VT332900	DIODE	1SS355		AX640SE		ダイオード	01
	D603	VT332900	DIODE	1SS355		AX640SE		ダイオード	01
	IC501	X2874A00	IC	M66003-0101FP FLD		AX640SE		アンプＩＣ	08
	IC551	XP844A00	IC	NJM4556AL		AX640SE		ＩＣ	02
	IC611	XF291A00	IC	uPC4570G2		AX640SE		ＩＣ	03
	IC612	XF291A00	IC	uPC4570G2		AX640SE		ＩＣ	03
	JK581	V2589500	CN	1P		AX640SE		ミニＤＩＮコネクタ	02
	JK601	V4164400	JACK.PHONE	YKB21-5209		AX640SE		ホーンジャック	03
	L581	V2726500	COIL	68uH		AX640SE		コイル	01
	PJ581	V7190100	JACK.PIN	3P		AX640SE		ピンジャック　３Ｐ	
	PN501	V3750200	PIN	L=70		AX640SE		スタイルピン	
	PN571	V3750200	PIN	L=70		AX640SE		スタイルピン	
	PN576	V3750200	PIN	L=70		AX640SE		スタイルピン	
	PN577	V9637500	PIN	L=70 #18		AX640SE		スタイルピン	
	Q503	VV556400	TR	2SC2412K Q,R,S		AX640SE		トランジスタ	01
	Q504	VV556400	TR	2SC2412K Q,R,S		AX640SE		トランジスタ	01
	Q505	VV556400	TR	2SC2412K Q,R,S		AX640SE		トランジスタ	01
	Q506	VV556400	TR	2SC2412K Q,R,S		AX640SE		トランジスタ	01
	Q507	VV556400	TR	2SC2412K Q,R,S		AX640SE		トランジスタ	01
	Q508	VV556400	TR	2SC2412K Q,R,S		AX640SE		トランジスタ	01
	Q551	VK432900	TR	2SD1915F S,T		AX640SE		トランジスタ	01
	Q552	VK432900	TR	2SD1915F S,T		AX640SE		トランジスタ	01
	Q581	VV556400	TR	2SC2412K Q,R,S		AX640SE		トランジスタ	01
	Q582	VV556500	TR	2SA1037K Q,R,S		AX640SE		トランジスタ	01
	Q583	VV556400	TR	2SC2412K Q,R,S		AX640SE		トランジスタ	01
	Q584	VV556400	TR	2SC2412K Q,R,S		AX640SE		トランジスタ	01
	R557	HV755220	R.CAR.FP	220Ω	1/4W	AX640SE		不燃化カーボン抵抗	01
	R558	HV755220	R.CAR.FP	220Ω	1/4W	AX640SE		不燃化カーボン抵抗	01
	R565	HV755100	R.CAR.FP	100Ω	1/4W	AX640SE		不燃化カーボン抵抗	01

＊ New Parts　＊ 新規部品（マーク#の部品は、基板に含まれません）

P.C.B. OPERATION & P.C.B. VIDEO

	Schm Ref.	PART NO.	Description			Remarks	Markets	部 品 名	Rank
	R566	HV755100	R.CAR.FP	100Ω	1/4W	AX640SE		不燃化カーボン抵抗	01
	R597	HV755100	R.CAR.FP	100Ω	1/4W	AX640SE		不燃化カーボン抵抗	01
	R611	V8070300	R.MTL.FLM	10Ω	1W	AX640SE		金属被膜抵抗	
	R612	V8070300	R.MTL.FLM	10Ω	1W	AX640SE		金属被膜抵抗	
	ST581	WA246200	SCR.TERM	3.5		AX640SE		スクリュー／ターミナル	
	ST582	WA246200	SCR.TERM	3.5		AX640SE		スクリュー／ターミナル	
	ST601	V4040500	SCR.TERM	M3		AX640SE		スクリュー／ターミナル	01
	SW501	V9266400	SW.RT.ENC	XREB12105PVB25F		AX640SE		ロータリーエンコーダ	02
	SW502	VV020300	SW.TACT	SKQNAA		AX640SE		タクトＳＷ	01
	SW503	VV020300	SW.TACT	SKQNAA		AX640SE		タクトＳＷ	01
	SW504	VV020300	SW.TACT	SKQNAA		AX640SE		タクトＳＷ	01
	SW505	VV020300	SW.TACT	SKQNAA		AX640SE		タクトＳＷ	01
	SW506	VV020300	SW.TACT	SKQNAA		AX640SE		タクトＳＷ	01
	SW507	VV020300	SW.TACT	SKQNAA		AX640SE		タクトＳＷ	01
	SW508	VV020300	SW.TACT	SKQNAA		AX640SE		タクトＳＷ	01
	SW509	VV020300	SW.TACT	SKQNAA		AX640SE		タクトＳＷ	01
	SW510	VV020300	SW.TACT	SKQNAA		AX640SE		タクトＳＷ	01
	SW511	VV020300	SW.TACT	SKQNAA		AX640SE		タクトＳＷ	01
	SW571	VV020300	SW.TACT	SKQNAA		AX640SE		タクトＳＷ	01
*	SW576	V9597100	SW.RT.ENC	EC12E2460802		AX640SE		ロータリーエンコーダ	
	U501	V8444900	L.DTCT	GP1UM271XK		AX640SE		リモコン受光ユニット	04
	U581	V7680700	CN.PHOT.SN	1P GP1FA512RZ		AX640SE		光ファイバ受信器	04
*	V501	WA292900	FL.DSPLY	16-BT-108GNK		AX640SE		螢光表示管	
	VR611	VP741800	VR	B20KΩ		AX640SE		二連ロータリーＶＲ	02
	VR612	VP741900	VR	G25KΩ		AX640SE		二連ロータリーＶＲ	02
		V6880300	SHEET			AX640SE		シート／ＦＬ	
		V6007100	SPACER.FL	4.6/10/32		AX640SE		スペーサ　ＦＬ	
		WA709000	P.C.B.	VIDEO			J	ＰＣＢ　ビデオ	
	CB851	VB858300	CN.BS.PIN	4P			J	コネクタベースポスト	01
	CB852	V7684100	CM	14P SE YKF SERIES			J	Ｄ端子コネクタ	
	CB853	V7684100	CM	14P SE YKF SERIES			J	Ｄ端子コネクタ	
	CB854	V7684100	CM	14P SE YKF SERIES			J	Ｄ端子コネクタ	
	C851	US064100	C.CE.M.CHP	0.01uF	50V		J	チップセラコン	01
	C852	US064100	C.CE.M.CHP	0.01uF	50V		J	チップセラコン	01
	C853	US064100	C.CE.M.CHP	0.01uF	50V		J	チップセラコン	01
	C854	US064100	C.CE.M.CHP	0.01uF	50V		J	チップセラコン	01
	C855	US064100	C.CE.M.CHP	0.01uF	50V		J	チップセラコン	01
	C856	US064100	C.CE.M.CHP	0.01uF	50V		J	チップセラコン	01
	C857	US060800	C.CE.CHP	8pF	50V		J	チップセラコン	01
	C858	US060800	C.CE.CHP	8pF	50V		J	チップセラコン	01
	C859	US060800	C.CE.CHP	8pF	50V		J	チップセラコン	01
	C860	US064100	C.CE.M.CHP	0.01uF	50V		J	チップセラコン	01
	C861	US064100	C.CE.M.CHP	0.01uF	50V		J	チップセラコン	01
	C862	US064100	C.CE.M.CHP	0.01uF	50V		J	チップセラコン	01
	C863	US135100	C.CE.CHP	0.1uF	16V		J	チップセラコン	01
	C864	US135100	C.CE.CHP	0.1uF	16V		J	チップセラコン	01
	C865	UR828100	C.EL	100uF	10V		J	ケミコン	01
	C866	UR828100	C.EL	100uF	10V		J	ケミコン	01
	C867	US135100	C.CE.CHP	0.1uF	16V		J	チップセラコン	01
	D851	VT332900	DIODE	1SS355			J	ダイオード	01

＊New Parts　＊新規部品（マーク#の部品は、基板に含まれません）

P.C.B. VIDEO & P.C.B. MAIN

	Schm Ref.	PART NO.	Description		Remarks	Markets	部 品 名	Rank
	D852	VT332900	DIODE	1SS355		J	ダイオード	01
	D853	VT332900	DIODE	1SS355		J	ダイオード	01
	D854	VT332900	DIODE	1SS355		J	ダイオード	01
	D855	VT332900	DIODE	1SS355		J	ダイオード	01
	D856	VT332900	DIODE	1SS355		J	ダイオード	01
	D857	VT332900	DIODE	1SS355		J	ダイオード	01
	IC851	XY879A00	IC	TC74HC4053AF(EL)		J	ロジックＩＣ　ＳＯＰ	03
	IC852	XY879A00	IC	TC74HC4053AF(EL)		J	ロジックＩＣ　ＳＯＰ	03
	IC853	X2904A00	IC	NJM2581M VIDEO AMP		J	アンプＩＣ　ＳＯＰ	06
	Q851	VV556400	TR	2SC2412K Q,R,S		J	トランジスタ	01
	R872	HV753100	R.CAR.FP	1Ω 1/4W		J	不燃化カーボン抵抗	01
	R873	HV753100	R.CAR.FP	1Ω 1/4W		J	不燃化カーボン抵抗	01
*		WA700000	P.C.B.	MAIN		J	ＰＣＢ　メイン	
*		WA700100	P.C.B.	MAIN		UC	ＰＣＢ　メイン	
*		WA700200	P.C.B.	MAIN		RTA	ＰＣＢ　メイン	
*		WA700300	P.C.B.	MAIN		KBGL	ＰＣＢ　メイン	
	CB101	V7825700	CN	7P TE TUC SERIES			コネクタープラグ	
	CB102	V7826500	CN	15P TE TUC SERIES			コネクタープラグ	01
	CB103	LB918040	CN.BS.PIN	4P			ベース付ポスト	01
	CB104	VF728200	CN.BS.PIN	10P			コネクター	01
	CB105	VR428800	CN.BS.PIN	3P			ケーブルホルダー	01
	CB106	VB389800	CN.BS.PIN	2P			ベースピン	01
	CB107	Vi878100	CN.BS.PIN	3P			ケーブルホルダー	01
	CB109	VL844700	CN.BS.PIN	3P			ベース付ポスト	01
	CB301	VR428800	CN.BS.PIN	3P			ケーブルホルダー	01
	CB302	Vi878100	CN.BS.PIN	3P			ケーブルホルダー	01
	CB303	V7825400	CN	4P TE TUC SERIES			コネクタープラグ	01
	CB304	VK025600	CN.BS.PIN	12P			ワイヤートラップ	01
	CB305	Vi878700	CN.BS.PIN	9P			ケーブルホルダー	01
	CB306	LB932060	CN.BS.PIN	6P			ベースポスト	01
	CB307	WB127100	CN.BS.PIN	3P TE XH			ベースツキポスト	
	CB401	V7828200	SOCKET	15P TE TUC SERIES			コネクターソケット	
	CB403	LB919070	CN.BS.PIN	7P			ベース付ポスト	01
	CB501	VK026800	CN.BS.PIN	9P			ワイヤートラップ	01
	C101	VG291200	C.EL	47uF 50V			ケミコン	01
*	C102	UU197220	C.EL	22uF 100V			ケミコン　ＦＷ	
	C103	VG291200	C.EL	47uF 50V			ケミコン	01
	C104	VG291200	C.EL	47uF 50V			ケミコン	01
	C105	VG291200	C.EL	47uF 50V			ケミコン	01
	C106	VG291200	C.EL	47uF 50V			ケミコン	01
	C107	UU196470	C.EL	4.7uF 100V			ケミコン　ＦＷ	
	C108	V8638300	C.PP	150pF 630V			ＰＰコン	
	C109	UR337470	C.EL	47uF 16V			ケミコン　ＡＳＦ	03
	C110	VK399200	C.MYLAR.ML	0.39uF 50V			積層マイラーコン	01
	C111	V8638300	C.PP	150pF 630V			ＰＰコン	
	C112	V8638300	C.PP	150pF 630V			ＰＰコン	
	C113	UR337470	C.EL	47uF 16V			ケミコン　ＡＳＦ	03
	C114	VK399200	C.MYLAR.ML	0.39uF 50V			積層マイラーコン	01
	C115	V8638300	C.PP	150pF 630V			ＰＰコン	
	C116	UT652150	C.PP	150pF 100V			ＰＰコン	01

＊New Parts　＊新規部品（マーク#の部品は、基板に含まれません）

P.C.B. MAIN

Schm Ref.	PART NO.	Description			Remarks	Markets	部 品 名	Rank
C117	VG287500	C.EL	47uF	50V			ケミコン	01
C118	UT652150	C.PP	150pF	100V			ＰＰコン	01
C119	UT652150	C.PP	150pF	100V			ＰＰコン	01
C120	VG287500	C.EL	47uF	50V			ケミコン	01
C121	UT652150	C.PP	150pF	100V			ＰＰコン	01
C122	V8638300	C.PP	150pF	630V			ＰＰコン	
C123	UR337470	C.EL	47uF	16V			ケミコン　ＡＳＦ	03
C124	V8638300	C.PP	150pF	630V			ＰＰコン	
C125	UT654220	C.PP	0.022uF	100V			ＰＰコン	01
C126	UT654220	C.PP	0.022uF	100V			ＰＰコン	01
C127	VR324700	C.MYLAR	0.022uF	100V			マイラーコン	
C128	VR324700	C.MYLAR	0.022uF	100V			マイラーコン	
C129	UT654220	C.PP	0.022uF	100V			ＰＰコン	01
C130	V8584600	C.PP	220pF	630V			ＰＰコン	
C131	UR866470	C.EL	4.7uF	50V			ケミコン	01
C132	UR818100	C.EL	100uF	6.3V			ケミコン	01
C133	VG287500	C.EL	47uF	50V			ケミコン	01
C134	VT898000	C.MYLAR	0.1uF	100V			マイラーコン	
C135	VT898000	C.MYLAR	0.1uF	100V			マイラーコン	
C136	UR858470	C.EL	470uF	35V			ケミコン	01
⚠ C137	UR397100	C.EL	10uF	100V			ケミコン　ＡＳＦ	03
⚠ C138	UR397100	C.EL	10uF	100V			ケミコン　ＡＳＦ	03
C139	UR868330	C.EL	330uF	50V			ケミコン	01
C301	UR857470	C.EL	47uF	35V			ケミコン	01
C302	UR866470	C.EL	4.7uF	50V			ケミコン	01
⚠ C303	V2922200	C.EL	12000uF	63V		RTA	ケミコン	10
⚠ C303	V9468800	C.EL	12000uF	71V		JKBGL	ケミコン	08
* ⚠ C303	WA991300	C.EL	12000uF	63V		UC	ブロックケミコン	
⚠ C304	V2922200	C.EL	12000uF	63V		RTA	ケミコン	10
C304	V9468800	C.EL	12000uF	71V		JKBGL	ケミコン	08
* C304	WA991300	C.EL	12000uF	63V		UC	ブロックケミコン	
C305	UA654100	C.MYLAR	0.01uF	50V		RTAKBGL	マイラーコン	01
C306	VG291300	C.EL	100uF	50V			ケミコン	01
C307	VG291300	C.EL	100uF	50V			ケミコン	01
C308	UA654100	C.MYLAR	0.01uF	50V		RTAKBGL	マイラーコン	01
C309	UA653470	C.MYLAR	4700pF	50V		RTAKBGL	マイラーコン	01
C310	UA653470	C.MYLAR	4700pF	50V		RTAKBGL	マイラーコン	01
C311	UA653470	C.MYLAR	4700pF	50V		RTAKBGL	マイラーコン	01
C312	UA654100	C.MYLAR	0.01uF	50V			マイラーコン	01
C313	UA654100	C.MYLAR	0.01uF	50V		RTAKBGL	マイラーコン	01
C314	VR324900	C.MYLAR	0.1uF	100V			マイラーコン	01
C315	VR324900	C.MYLAR	0.1uF	100V			マイラーコン	01
C316	VR324900	C.MYLAR	0.1uF	100V			マイラーコン	01
C317	VR324900	C.MYLAR	0.1uF	100V			マイラーコン	01
C318	UA653470	C.MYLAR	4700pF	50V		RTAKBGL	マイラーコン	01
C319	UA654100	C.MYLAR	0.01uF	50V		RTAKBGL	マイラーコン	01
C320	UA654100	C.MYLAR	0.01uF	50V		RTAKBGL	マイラーコン	01
C321	VR325200	C.MYLAR	0.022uF	100V			マイラーコン	01
C322	UA654220	C.MYLAR	0.022uF	50V		RTAKBGL	マイラーコン	01
C323	UA654220	C.MYLAR	0.022uF	50V		RTAKBGL	マイラーコン	01
C324	UA654220	C.MYLAR	0.022uF	50V		RTAKBGL	マイラーコン	01
C325	UR868330	C.EL	330uF	50V			ケミコン	01
C326	VR325200	C.MYLAR	0.022uF	100V		RTAKBGL	マイラーコン	01

※ New Parts　＊ 新規部品（マーク#の部品は、基板に含まれません）

P.C.B. MAIN

	Schm Ref.	PART NO.	Description			Remarks	Markets	部 品 名	Rank
	C327	VR325200	C.MYLAR	0.022uF	100V		RTAKBGL	マイラーコン	01
	C401	VJ599100	C.CE.TUBLR	0.1uF	50V			円筒セラコン	01
	C402	VG287600	C.EL	100uF	25V			ケミコン	01
	C403	VG287600	C.EL	100uF	25V			ケミコン	01
	C404	VG288500	C.EL	10uF	25V			ケミコン	01
	C405	VG288500	C.EL	10uF	25V			ケミコン	01
	C406	VG291200	C.EL	47uF	50V			ケミコン	01
	C407	UR838100	C.EL	100uF	16V			ケミコン	01
	C408	UR838100	C.EL	100uF	16V			ケミコン	01
	C409	UT652150	C.PP	150pF	100V			ＰＰコン	01
	C410	VG287500	C.EL	47uF	50V			ケミコン	01
	C411	UT652150	C.PP	150pF	100V			ＰＰコン	01
	C412	UR847100	C.EL	10uF	25V			ケミコン	01
	C413	UR838100	C.EL	100uF	16V			ケミコン	01
	C414	UR847100	C.EL	10uF	25V			ケミコン	01
	C415	UR847100	C.EL	10uF	25V			ケミコン	01
	C416	VR324700	C.MYLAR	0.022uF	100V			マイラーコン	
* ⚠	C417	UR03A100	C.EL	10000uF	16V			ケミコン	
* ⚠	C418	UR03A100	C.EL	10000uF	16V			ケミコン	
* ⚠	C419	UR049680	C.EL	6800uF	25V			ケミコン	
* ⚠	C420	UR049330	C.EL	3300uF	25V			ケミコン	
* ⚠	C421	UR03A100	C.EL	10000uF	16V			ケミコン	
*	C422	UR03A100	C.EL	10000uF	16V			ケミコン	
	C423	VR324900	C.MYLAR	0.1uF	100V			マイラーコン	01
	C425	VR324900	C.MYLAR	0.1uF	100V			マイラーコン	01
	C427	VR324900	C.MYLAR	0.1uF	100V			マイラーコン	01
	C428	VR324900	C.MYLAR	0.1uF	100V			マイラーコン	01
	C429	UR866470	C.EL	4.7uF	50V			ケミコン	01
	C501	VF466900	C.CE.TUBLR	470pF	50V			円筒セラコン	01
	C502	VF466900	C.CE.TUBLR	470pF	50V			円筒セラコン	01
	C503	VF466900	C.CE.TUBLR	470pF	50V			円筒セラコン	01
	C504	VF466900	C.CE.TUBLR	470pF	50V			円筒セラコン	01
	C505	VF466900	C.CE.TUBLR	470pF	50V			円筒セラコン	01
	C506	VF466900	C.CE.TUBLR	470pF	50V			円筒セラコン	01
	C507	UA654100	C.MYLAR	0.01uF	50V			マイラーコン	01
	C508	UA654100	C.MYLAR	0.01uF	50V			マイラーコン	01
	D101	VD631600	DIODE	1SS133,176				ダイオード	01
	D102	WA180300	DIODE	1SS244				ダイオード	01
	D103	VD631600	DIODE	1SS133,176				ダイオード	01
	D104	WA180300	DIODE	1SS244				ダイオード	01
	D105	WA180300	DIODE	1SS244				ダイオード	01
	D106	WA180300	DIODE	1SS244				ダイオード	01
	D107	WA180300	DIODE	1SS244				ダイオード	01
	D108	VN008700	DIODE	1SS270A				ダイオード	01
	D109	VN008700	DIODE	1SS270A				ダイオード	01
	D110	VN008700	DIODE	1SS270A				ダイオード	01
	D111	VN008700	DIODE	1SS270A				ダイオード	01
	D112	VN008700	DIODE	1SS270A				ダイオード	01
	D113	VD631600	DIODE	1SS133,176				ダイオード	01
	D114	VD631600	DIODE	1SS133,176				ダイオード	01
	D115	WA180300	DIODE	1SS244				ダイオード	01
	D116	WA180300	DIODE	1SS244				ダイオード	01
	D117	VG437200	DIODE.ZENR	MTZJ4.7C	4.7V			ツェナーダイオード	01

＊New Parts　＊新規部品（マーク#の部品は、基板に含まれません）

P.C.B. MAIN

	Schm Ref.	PART NO.	Description		Remarks	Markets	部 品 名	Rank
	D118	WA180300	DIODE	1SS244			ダイオード	01
	D119	WA180300	DIODE	1SS244			ダイオード	01
	D120	WA180300	DIODE	1SS244			ダイオード	01
	D121	WA180300	DIODE	1SS244			ダイオード	01
	D301	VG440300	DIODE.ZENR	MTZJ12C 12V			ツェナーダイオード	01
	D302	VG440300	DIODE.ZENR	MTZJ12C 12V			ツェナーダイオード	01
	D303	VG440300	DIODE.ZENR	MTZJ12C 12V			ツェナーダイオード	01
	D304	VG440300	DIODE.ZENR	MTZJ12C 12V			ツェナーダイオード	01
	D305	VG443200	DIODE.ZENR	MTZJ30A 30V			ツェナーダイオード	01
	D306	VG440300	DIODE.ZENR	MTZJ12C 12V			ツェナーダイオード	01
	D307	VG440300	DIODE.ZENR	MTZJ12C 12V			ツェナーダイオード	01
	D308	VG440300	DIODE.ZENR	MTZJ12C 12V			ツェナーダイオード	01
	D309	VG440300	DIODE.ZENR	MTZJ12C 12V			ツェナーダイオード	01
⚠	D310	WA653200	DIODE.BRG	TS6P03G 6.0A 200V			ダイオードブリッジ	
⚠	D311	VS997800	DIODE	1T2			ダイオード	01
⚠	D312	VS997800	DIODE	1T2			ダイオード	01
⚠	D313	VS997800	DIODE	1T2			ダイオード	01
⚠	D314	VS997800	DIODE	1T2			ダイオード	01
⚠	D315	VV307700	DIODE	1N4002S			ダイオード	01
	D401	WA180300	DIODE	1SS244			ダイオード	01
	D402	VN008700	DIODE	1SS270A			ダイオード	01
⚠	D403	WA653100	DIODE.BRG	KBP103G 1.0A 200V			ダイオードブリッジ	
⚠	D404	WA653100	DIODE.BRG	KBP103G 1.0A 200V			ダイオードブリッジ	
	D405	VG435500	DIODE.ZENR	MTZJ2.4B 2.4V			ツェナーダイオード	
	D406	VG435500	DIODE.ZENR	MTZJ2.4B 2.4V			ツェナーダイオード	
	D407	VN008700	DIODE	1SS270A			ダイオード	01
	G101	VR463400	TERM.GND	D3.5			アース端子	01
	G301	VR463400	TERM.GND	D3.5			アース端子	01
	G302	V5995800	PLATE.GND				アースプレート	
	IC401	X0515A00	IC	LM61CIZ THERMAL			電源ＩＣ	
⚠	IC402	XJ608A00	IC	NJM7812FA			ＩＣ	02
⚠	IC403	XD343A00	IC	NJM79M12FA			ＩＣ	03
⚠	IC404	XJ607A00	IC	NJM7805FA 5V			ＩＣ	02
⚠	IC405	XE436A00	IC	NJM79M05FA			ＩＣ	03
⚠	IC406	XJ607A00	IC	NJM7805FA 5V			ＩＣ	02
	L101	VU038200	COIL	0.95uH			コイル	02
	L102	VU038200	COIL	0.95uH			コイル	02
	L103	V2604200	COIL	1uH			コイル	01
	L104	V2604200	COIL	1uH			コイル	01
	L105	V2604200	COIL	1uH			コイル	01
	L401	V2604200	COIL	1uH			コイル	01
	PJ501	V7190400	JACK.PIN	6P			ピンジャック 6 P	
	PJ503	V7189700	JACK.PIN	1P			ピンジャック 1 P	01
	PN301	V9637500	PIN	L=70 #18			スタイルピン	
	PN304	V9637500	PIN	L=70 #18			スタイルピン	
	PN401	V9637500	PIN	L=70 #18			スタイルピン	
	PN402	V9637500	PIN	L=70 #18			スタイルピン	
	PN403	V9637500	PIN	L=70 #18			スタイルピン	
⚠	Q101	VK432900	TR	2SD1915F S,T			トランジスタ	01
⚠	Q102	VK432900	TR	2SD1915F S,T			トランジスタ	01
⚠	Q103	VK432900	TR	2SD1915F S,T			トランジスタ	01
⚠	Q104	VK432900	TR	2SD1915F S,T			トランジスタ	01
⚠	Q105	VK432900	TR	2SD1915F S,T			トランジスタ	01

※ New Parts ＊ 新規部品（マーク#の部品は、基板に含まれません）

P.C.B. MAIN

	Schm Ref.	PART NO.	Description			Remarks	Markets	部 品 名	Rank
⚠	Q106	VC614000	TR	2SB1274 Q,R,S				トランジスタ	02
⚠	Q107	VP883000	TR	2SA893A D,E				トランジスタ	01
	Q108	VP883000	TR	2SA893A D,E				トランジスタ	01
⚠	Q109	V4096100	TR	2SC4614 S,T				トランジスタ	02
⚠	Q110A	iX630850	TR	2SA1695 O,P,Y				トランジスタ	04
⚠	Q110C	iX630860	TR	2SC4468 O,P,Y				トランジスタ	04
⚠	Q111A	iX630850	TR	2SA1695 O,P,Y				トランジスタ	04
⚠	Q111C	iX630860	TR	2SC4468 O,P,Y				トランジスタ	04
⚠	Q112A	iX630850	TR	2SA1695 O,P,Y				トランジスタ	04
⚠	Q112C	iX630860	TR	2SC4468 O,P,Y				トランジスタ	04
⚠	Q113A	iX630850	TR	2SA1695 O,P,Y				トランジスタ	04
⚠	Q113C	iX630860	TR	2SC4468 O,P,Y				トランジスタ	04
⚠	Q114A	iX630850	TR	2SA1695 O,P,Y				トランジスタ	04
⚠	Q114C	iX630860	TR	2SC4468 O,P,Y				トランジスタ	04
⚠	Q115	V4096000	TR	2SA1770 S,T				トランジスタ	03
⚠	Q116	VR402300	TR	2SB647 C,D				トランジスタ	01
⚠	Q117	V4096100	TR	2SC4614 S,T				トランジスタ	02
⚠	Q118	iC224030	TR	2SC2240 GR,BL				トランジスタ	01
⚠	Q119	V4096000	TR	2SA1770 S,T				トランジスタ	03
⚠	Q121	V4096100	TR	2SC4614 S,T				トランジスタ	02
⚠	Q122	V4096000	TR	2SA1770 S,T				トランジスタ	03
⚠	Q123	V4096000	TR	2SA1770 S,T				トランジスタ	03
⚠	Q124	V4096100	TR	2SC4614 S,T				トランジスタ	02
⚠	Q125	V4096100	TR	2SC4614 S,T				トランジスタ	02
⚠	Q128	V4096000	TR	2SA1770 S,T				トランジスタ	03
	Q129	iC1815I0	TR	2SC1815 Y				トランジスタ	01
	Q130	VP883100	TR	2SC1890A D,E				トランジスタ	01
	Q131	VP883100	TR	2SC1890A D,E				トランジスタ	01
	Q132	VP883100	TR	2SC1890A D,E				トランジスタ	01
	Q134	VP883100	TR	2SC1890A D,E				トランジスタ	01
	Q135	VP883100	TR	2SC1890A D,E				トランジスタ	01
	Q136	VP883000	TR	2SA893A D,E				トランジスタ	01
	Q137	VP883100	TR	2SC1890A D,E				トランジスタ	01
	Q138	VP883100	TR	2SC1890A D,E				トランジスタ	01
	Q301	iC1815I0	TR	2SC1815 Y				トランジスタ	01
⚠	Q302	iA1015I0	TR	2SA1015 Y				トランジスタ	01
	Q303	VK432900	TR	2SD1915F S,T				トランジスタ	01
	Q304	VK432900	TR	2SD1915F S,T				トランジスタ	01
	Q305	iC1815I0	TR	2SC1815 Y				トランジスタ	01
	Q306	iC1815I0	TR	2SC1815 Y				トランジスタ	01
⚠	Q401	iC224030	TR	2SC2240 GR,BL				トランジスタ	01
⚠	Q402	V4096100	TR	2SC4614 S,T				トランジスタ	02
⚠	Q403A	iX630850	TR	2SA1695 O,P,Y				トランジスタ	04
⚠	Q403C	iX630860	TR	2SC4468 O,P,Y				トランジスタ	04
⚠	Q404	V4096000	TR	2SA1770 S,T				トランジスタ	03
	Q406	VP883100	TR	2SC1890A D,E				トランジスタ	01
	Q407	VP883100	TR	2SC1890A D,E				トランジスタ	01
	R102	V8072100	R.MTL.OXD	5.6KΩ	1W			酸化金属被膜抵抗	
	R103	V8072100	R.MTL.OXD	5.6KΩ	1W			酸化金属被膜抵抗	
	R105	HV755100	R.CAR.FP	100Ω	1/4W			不燃化カーボン抵抗	01
	R106	HL006270	R.MTL.OXD	2.7KΩ	1/2W			酸化金属被膜抵抗	
	R107	HL005330	R.MTL.OXD	330Ω	1/2W			酸化金属被膜抵抗	
	R108	HL005820	R.MTL.OXD	820Ω	1/2W			酸化金属被膜抵抗	

＊New Parts　＊新規部品（マーク#の部品は、基板に含まれません）

P.C.B. MAIN

Schm Ref.	PART NO.	Description			Remarks	Markets	部 品 名	Rank
R109	HL006100	R.MTL.OXD	1KΩ	1/2W			酸化金属被膜抵抗	
R110	V8072100	R.MTL.OXD	5.6KΩ	1W			酸化金属被膜抵抗	
R111	V8072100	R.MTL.OXD	5.6KΩ	1W			酸化金属被膜抵抗	
R112	HV755100	R.CAR.FP	100Ω	1/4W			不燃化カーボン抵抗	01
R113	HL006270	R.MTL.OXD	2.7KΩ	1/2W			酸化金属被膜抵抗	
R114	HL005330	R.MTL.OXD	330Ω	1/2W			酸化金属被膜抵抗	
R115	HL005820	R.MTL.OXD	820Ω	1/2W			酸化金属被膜抵抗	
R116	HL006100	R.MTL.OXD	1KΩ	1/2W			酸化金属被膜抵抗	
R117	V8072100	R.MTL.OXD	5.6KΩ	1W			酸化金属被膜抵抗	
R118	V8072100	R.MTL.OXD	5.6KΩ	1W			酸化金属被膜抵抗	
R119	HV755100	R.CAR.FP	100Ω	1/4W			不燃化カーボン抵抗	01
R120	HL006270	R.MTL.OXD	2.7KΩ	1/2W			酸化金属被膜抵抗	
R121	HL005330	R.MTL.OXD	330Ω	1/2W			酸化金属被膜抵抗	
R122	HL006100	R.MTL.OXD	1KΩ	1/2W			酸化金属被膜抵抗	
R123	HL005820	R.MTL.OXD	820Ω	1/2W			酸化金属被膜抵抗	
R124	V8072100	R.MTL.OXD	5.6KΩ	1W			酸化金属被膜抵抗	
R125	V8072100	R.MTL.OXD	5.6KΩ	1W			酸化金属被膜抵抗	
R126	HV755100	R.CAR.FP	100Ω	1/4W			不燃化カーボン抵抗	01
R127	HL006270	R.MTL.OXD	2.7KΩ	1/2W			酸化金属被膜抵抗	
R128	HL005330	R.MTL.OXD	330Ω	1/2W			酸化金属被膜抵抗	
R129	HL006100	R.MTL.OXD	1KΩ	1/2W			酸化金属被膜抵抗	
R130	HL005820	R.MTL.OXD	820Ω	1/2W			酸化金属被膜抵抗	
R131	V8072100	R.MTL.OXD	5.6KΩ	1W			酸化金属被膜抵抗	
R132	V8072100	R.MTL.OXD	5.6KΩ	1W			酸化金属被膜抵抗	
R133	HV755100	R.CAR.FP	100Ω	1/4W			不燃化カーボン抵抗	01
R134	HL006270	R.MTL.OXD	2.7KΩ	1/2W			酸化金属被膜抵抗	
R135	HL005330	R.MTL.OXD	330Ω	1/2W			酸化金属被膜抵抗	
R136	HL006100	R.MTL.OXD	1KΩ	1/2W			酸化金属被膜抵抗	
R137	HL005820	R.MTL.OXD	820Ω	1/2W			酸化金属被膜抵抗	
⚠ R140	HV754100	R.CAR.FP	10Ω	1/4W			不燃化カーボン抵抗	01
⚠ R142	V8070200	R.MTL.FLM	4.7Ω	1W			金属被膜抵抗	
⚠ R143	V8071100	R.MTL.FLM	220Ω	1W			金属被膜抵抗	
⚠ R146	V8070200	R.MTL.FLM	4.7Ω	1W			金属被膜抵抗	
⚠ R147	V8070200	R.MTL.FLM	4.7Ω	1W			金属被膜抵抗	
⚠ R148	V8071100	R.MTL.FLM	220Ω	1W			金属被膜抵抗	
⚠ R150	V8070200	R.MTL.FLM	4.7Ω	1W			金属被膜抵抗	
⚠ R152	V8071100	R.MTL.FLM	220Ω	1W			金属被膜抵抗	
⚠ R153	HV754100	R.CAR.FP	10Ω	1/4W			不燃化カーボン抵抗	01
⚠ R154	HV754100	R.CAR.FP	10Ω	1/4W			不燃化カーボン抵抗	01
⚠ R155	HV754100	R.CAR.FP	10Ω	1/4W			不燃化カーボン抵抗	01
⚠ R156	V8071100	R.MTL.FLM	220Ω	1W			金属被膜抵抗	
⚠ R157	HV754100	R.CAR.FP	10Ω	1/4W			不燃化カーボン抵抗	01
⚠ R158	V8070300	R.MTL.FLM	10Ω	1W			金属被膜抵抗	
⚠ R159	V8071100	R.MTL.FLM	220Ω	1W			金属被膜抵抗	
⚠ R160	V8070300	R.MTL.FLM	10Ω	1W			金属被膜抵抗	
⚠ R162	HV756150	R.CAR.FP	1.5KΩ	1/4W			不燃化カーボン抵抗	01
⚠ R164	V3873200	R.WW	0.22Ω	3W			セメント抵抗	02
⚠ R168	V3873200	R.WW	0.22Ω	3W			セメント抵抗	02
* ⚠ R175	WB279900	R.WW	RGC55C	0.22+0.22			セメント抵抗	
* ⚠ R177	WB279900	R.WW	RGC55C	0.22+0.22			セメント抵抗	
⚠ R181	V3873200	R.WW	0.22Ω	3W			セメント抵抗	02
R186	HV753470	R.CAR.FP	4.7Ω	1/4W			不燃化カーボン抵抗	01
⚠ R188	V8070300	R.MTL.FLM	10Ω	1W			金属被膜抵抗	

※ New Parts　＊ 新規部品（マーク#の部品は、基板に含まれません）

P.C.B. MAIN

	Schm Ref.	PART NO.	Description			Remarks	Markets	部 品 名	Rank
	R190	HV753470	R.CAR.FP	4.7Ω	1/4W			不燃化カーボン抵抗	01
⚠	R192	V8070300	R.MTL.FLM	10Ω	1W			金属被膜抵抗	
	R195	HV754100	R.CAR.FP	10Ω	1/4W			不燃化カーボン抵抗	01
⚠	R196	V8070300	R.MTL.FLM	10Ω	1W			金属被膜抵抗	
	R199	HV754100	R.CAR.FP	10Ω	1/4W			不燃化カーボン抵抗	01
⚠	R200	V8070300	R.MTL.FLM	10Ω	1W			金属被膜抵抗	
	R203	HV754100	R.CAR.FP	10Ω	1/4W			不燃化カーボン抵抗	01
⚠	R204	V8070300	R.MTL.FLM	10Ω	1W			金属被膜抵抗	
⚠	R208	V8070200	R.MTL.FLM	4.7Ω	1W			金属被膜抵抗	
⚠	R220	V8070200	R.MTL.FLM	4.7Ω	1W			金属被膜抵抗	
⚠	R221	V8070200	R.MTL.FLM	4.7Ω	1W			金属被膜抵抗	
	R222	HV754100	R.CAR.FP	10Ω	1/4W			不燃化カーボン抵抗	01
	R223	HV754100	R.CAR.FP	10Ω	1/4W			不燃化カーボン抵抗	01
⚠	R228	HV753100	R.CAR.FP	1Ω	1/4W			不燃化カーボン抵抗	01
* ⚠	R231	WA620700	R.MTL.FLM	6.8Ω	1W			金属被膜抵抗	
* ⚠	R232	WA620700	R.MTL.FLM	6.8Ω	1W			金属被膜抵抗	
* ⚠	R236	WA620700	R.MTL.FLM	6.8Ω	1W			金属被膜抵抗	
	R301	V8071300	R.MTL.FLM	470Ω	1W			金属被膜抵抗	
	R302	V8071300	R.MTL.FLM	470Ω	1W			金属被膜抵抗	
⚠	R306	HV755100	R.CAR.FP	100Ω	1/4W			不燃化カーボン抵抗	01
⚠	R307	HV756100	R.CAR.FP	1KΩ	1/4W			不燃化カーボン抵抗	01
	R314	V8071300	R.MTL.FLM	470Ω	1W			金属被膜抵抗	
	R315	V8071300	R.MTL.FLM	470Ω	1W			金属被膜抵抗	
⚠	R328	HV753100	R.CAR.FP	1Ω	1/4W			不燃化カーボン抵抗	01
⚠	R329	HV753100	R.CAR.FP	1Ω	1/4W			不燃化カーボン抵抗	01
	R333	HV753470	R.CAR.FP	4.7Ω	1/4W		RTAKBGL	不燃化カーボン抵抗	01
	R334	HV753470	R.CAR.FP	4.7Ω	1/4W		RTAKBGL	不燃化カーボン抵抗	01
	R335	HV753470	R.CAR.FP	4.7Ω	1/4W			不燃化カーボン抵抗	01
	R336	HV753470	R.CAR.FP	4.7Ω	1/4W		RTAKBGL	不燃化カーボン抵抗	01
	R337	HV753470	R.CAR.FP	4.7Ω	1/4W		RTAKBGL	不燃化カーボン抵抗	01
	R338	HV753470	R.CAR.FP	4.7Ω	1/4W		RTAKBGL	不燃化カーボン抵抗	01
	R401	HL006270	R.MTL.OXD	2.7KΩ	1/2W			酸化金属被膜抵抗	
	R402	HL005270	R.MTL.OXD	270Ω	1/2W			酸化金属被膜抵抗	
	R403	HL006100	R.MTL.OXD	1KΩ	1/2W			酸化金属被膜抵抗	
	R404	HL006100	R.MTL.OXD	1KΩ	1/2W			酸化金属被膜抵抗	
	R405	V8072100	R.MTL.OXD	5.6KΩ	1W			酸化金属被膜抵抗	
	R406	V8072100	R.MTL.OXD	5.6KΩ	1W			酸化金属被膜抵抗	
	R407	HV755100	R.CAR.FP	100Ω	1/4W			不燃化カーボン抵抗	01
⚠	R408	HV753100	R.CAR.FP	1Ω	1/4W			不燃化カーボン抵抗	01
⚠	R409	HV753100	R.CAR.FP	1Ω	1/4W			不燃化カーボン抵抗	01
⚠	R410	V8071100	R.MTL.FLM	220Ω	1W			金属被膜抵抗	
⚠	R411	HV754100	R.CAR.FP	10Ω	1/4W			不燃化カーボン抵抗	01
⚠	R412	HV754100	R.CAR.FP	10Ω	1/4W			不燃化カーボン抵抗	01
⚠	R413	V8070000	R.MTL.FLM	1Ω	1W			金属被膜抵抗	
⚠	R414	V8070000	R.MTL.FLM	1Ω	1W			金属被膜抵抗	
* ⚠	R416	WB279900	R.WW	RGC55C	0.22+0.22			セメント抵抗	
⚠	R421	V8070300	R.MTL.FLM	10Ω	1W			金属被膜抵抗	
	R422	HV754100	R.CAR.FP	10Ω	1/4W			不燃化カーボン抵抗	01
	R423	V8070000	R.MTL.FLM	1Ω	1W			金属被膜抵抗	
	R424	V8070000	R.MTL.FLM	1Ω	1W			金属被膜抵抗	
	RY301	V5966300	RELAY	DS24D2-OS(M)				リレー　２４Ｖ	05
	RY302	V5966300	RELAY	DS24D2-OS(M)				リレー　２４Ｖ	05
	RY303	V5966300	RELAY	DS24D2-OS(M)				リレー　２４Ｖ	05

＊New Parts　＊新規部品（マーク#の部品は、基板に含まれません）

P.C.B. MAIN & P.C.B. POWER

	Schm Ref.	PART NO.	Description		Remarks	Markets	部 品 名	Rank
	RY304	V5966300	RELAY	DS24D2-OS(M)			リレー　２４Ｖ	05
	ST101	V4040500	SCR.TERM	M3			スクリュー／ターミナル	01
	ST301	V4040500	SCR.TERM	M3			スクリュー／ターミナル	01
⚠	SW301	V4104200	SW.SLIDE	SL13B-022-AMCS		UCRTAKBGL	スライドＳＷ	03
*	TE301	V5912200	TERM.SP	8P LTS0810		KBGL	スピーカターミナル　８Ｐ	
	TE301	V6771200	TERM.SP	8P LTS0810		JUCRTA	スピーカターミナル　８Ｐ	06
*	TE302	V5912200	TERM.SP	8P LTS0810		KBGL	スピーカターミナル　８Ｐ	
	TE302	V6771200	TERM.SP	8P LTS0810		JUCRTA	スピーカターミナル　８Ｐ	06
		EP600140	SCR.BND.HD	3x10　　MFZN2BL			バインドＢタイトネジ	01
*		WA702000	P.C.B.	POWER		J	ＰＣＢ　パワー	
*		WA702100	P.C.B.	POWER		UC	ＰＣＢ　パワー	
*		WA702200	P.C.B.	POWER		RTK	ＰＣＢ　パワー	
*		WA702300	P.C.B.	POWER		A	ＰＣＢ　パワー	
*		WA702400	P.C.B.	POWER		B	ＰＣＢ　パワー	
*		WA702500	P.C.B.	POWER		GL	ＰＣＢ　パワー	
	CB601	VM973500	CN.BS.PIN	17P			ＦＦＣコネクター	01
	CB602	V7826500	CN	15P TE　TUC SERIES			コネクタープラグ	01
	CB603	V7827400	SOCKET	7P　TE　TUC SERIES			コネクターソケット	
	CB604	V7828200	SOCKET	15P TE　TUC SERIES			コネクターソケット	
	CB701	V7827100	SOCKET	4P　TE　TUC SERIES			コネクターソケット	
	CB702	VP206500	HOLDER.FUS	EYF-52BCT		UCGL	ヒューズホルダー	01
	CB703	VP206500	HOLDER.FUS	EYF-52BCT		UCGL	ヒューズホルダー	01
	CB704	VP206500	HOLDER.FUS	EYF-52BCT			ヒューズホルダー	01
	CB705	VP206500	HOLDER.FUS	EYF-52BCT			ヒューズホルダー	01
	CB706	VG879900	CN.BS.PIN	2P			ベースピン	01
	CB707	VG879900	CN.BS.PIN	2P			ベースピン	01
	CB941	VP206500	HOLDER.FUS	EYF-52BCT		RTK	ヒューズホルダー	01
	CB942	VP206500	HOLDER.FUS	EYF-52BCT		RTK	ヒューズホルダー	01
*	CB945	V9377800	CN.BS.PIN	3P　SE VHSERIES		RTK	ベース付ポスト	
*	CB946	V9377900	CN.BS.PIN	4P　SE VHSERIES		RTK	ベース付ポスト	
	C601	VL872800	C.PP	1000pF　　100V			ＰＰコン	01
	C602	UU137100	C.EL	10uF　　16V			ケミコン	01
	C603	UR837100	C.EL	10uF　　16V			ケミコン	01
	C604	UU137100	C.EL	10uF　　16V			ケミコン	01
	C605	UR837100	C.EL	10uF　　16V			ケミコン	01
	C606	UU137100	C.EL	10uF　　16V			ケミコン	01
	C607	UR837100	C.EL	10uF　　16V			ケミコン	01
	C608	UU138100	C.EL	100uF　　16V			ケミコン	01
	C609	V2290000	C.EL	22uF　　63V			ケミコンＲＡ－２	01
	C610	UT652100	C.PP	100pF　　100V			ＰＰコン	01
	C611	UT652220	C.PP	220pF　　100V			ＰＰコン	01
	C612	UT652100	C.PP	100pF　　100V			ＰＰコン	01
	C613	UT652220	C.PP	220pF　　100V			ＰＰコン	01
	C614	UA652100	C.MYLAR	100pF　　50V			マイラーコン	01
	C615	UA652220	C.MYLAR	220pF　　50V			マイラーコン	01
	C616	UA652100	C.MYLAR	100pF　　50V			マイラーコン	01
	C617	UA652220	C.MYLAR	220pF　　50V			マイラーコン	01
	C618	UT652100	C.PP	100pF　　100V			ＰＰコン	01
	C619	UT652220	C.PP	220pF　　100V			ＰＰコン	01
	C620	UA652100	C.MYLAR	100pF　　50V			マイラーコン	01

※ New Parts　＊ 新規部品（マーク#の部品は、基板に含まれません）

P.C.B. POWER

Schm Ref.	PART NO.	Description			Remarks	Markets	部 品 名	Rank
C621	UA652220	C.MYLAR	220pF	50V			マイラーコン	01
C622	V2290000	C.EL	22uF	63V			ケミコンＲＡ－２	01
C623	UT653220	C.PP	2200pF	100V			ＰＰコン	01
C624	UT653220	C.PP	2200pF	100V			ＰＰコン	01
C625	UA653220	C.MYLAR	2200pF	50V			マイラーコン	01
C626	UA653220	C.MYLAR	2200pF	50V			マイラーコン	01
C627	UT653220	C.PP	2200pF	100V			ＰＰコン	01
C628	UA653220	C.MYLAR	2200pF	50V			マイラーコン	01
C629	VG291300	C.EL	100uF	50V			ケミコン	01
C630	VG291300	C.EL	100uF	50V			ケミコン	01
C631	V4578900	C.EL	47uF	35V			ケミコン	
C632	V4578900	C.EL	47uF	35V			ケミコン	
C633	VG291200	C.EL	47uF	50V			ケミコン	01
C634	V4578900	C.EL	47uF	35V			ケミコン	
C635	FU451150	C.MICA	15pF	500V			マイカコン	01
C636	FU451150	C.MICA	15pF	500V			マイカコン	01
C637	WA970200	C.CE	15pF	500V			セラコン（ＣＨ）	
C638	WA970200	C.CE	15pF	500V			セラコン（ＣＨ）	
C639	FU451150	C.MICA	15pF	500V			マイカコン	01
C640	WA970200	C.CE	15pF	500V			セラコン（ＣＨ）	
C701	VG289200	C.EL	470uF	25V			ケミコン	01
C702	UR847100	C.EL	10uF	25V		RTK	ケミコン	01
C703	UR897100	C.EL	10uF	100V		RTK	ケミコン	01
C704	UR867100	C.EL	10uF	50V		RTK	ケミコン	01
C705	VL884600	C.PP	0.01uF	100V		JUCABGL	ＰＰコン	
C706	UA654100	C.MYLAR	0.01uF	50V		RTK	マイラーコン	01
C707	UA654100	C.MYLAR	0.01uF	50V		RTK	マイラーコン	01
⚠ C708	V6185300	C.CE.SAFTY	0.01uF	275V			規格認定コン	
C710	VR325100	C.MYLAR	0.01uF	100V			マイラーコン	01
D601	VG440300	DIODE.ZENR	MTZJ12C	12V			ツェナーダイオード	01
D602	VD631600	DIODE	1SS133,176				ダイオード	01
D603	VG440300	DIODE.ZENR	MTZJ12C	12V			ツェナーダイオード	01
D604	VG438700	DIODE.ZENR	MTZJ7.5C	7.5V		UCRTKABGL	ツェナーダイオード	01
D605	VG440100	DIODE.ZENR	MTZJ12A	12V		J	ツェナーダイオード	01
D605	VG440900	DIODE.ZENR	MTZJ15C	15V		UCRTKABGL	ツェナーダイオード	01
D606	VD631600	DIODE	1SS133,176				ダイオード	01
D607	VD631600	DIODE	1SS133,176				ダイオード	01
D701	VD631600	DIODE	1SS133,176				ダイオード	01
D702	VD631600	DIODE	1SS133,176			RTK	ダイオード	01
D703	VG440400	DIODE.ZENR	MTZJ13A	13V		RTK	ツェナーダイオード	01
⚠ D704	VV307700	DIODE	1N4002S				ダイオード	01
⚠ D705	VV307700	DIODE	1N4002S				ダイオード	01
⚠ D706	VV307700	DIODE	1N4002S			RTK	ダイオード	01
⚠ D707	VV307700	DIODE	1N4002S				ダイオード	01
⚠ D708	VV307700	DIODE	1N4002S				ダイオード	01
⚠ F701	VS823300	FUSE	T8A	125V		UC	ヒユーズ	02
⚠ F701	VT942900	FUSE	T2.5A	250V		GL	ヒユーズ	01
⚠ F702	KB000790	FUSE	T4.0A	250V		ABGL	ヒューズ	01
⚠ F702	VS823300	FUSE	T8A	125V		JUCRTK	ヒユーズ	02
⚠ F941	KB000790	FUSE	T4.0A	250V		RTK	ヒューズ	01
PN701	V9637500	PIN	L=70 #18				スタイルピン	
Q601	VP883100	TR	2SC1890A D,E				トランジスタ	01
Q602	VP883100	TR	2SC1890A D,E				トランジスタ	01

＊New Parts　＊新規部品（マーク#の部品は、基板に含まれません）

P.C.B. POWER

Schm Ref.	PART NO.	Description		Remarks	Markets	部 品 名	Rank
Q603	VP883100	TR	2SC1890A D,E			トランジスタ	01
Q604	VP883100	TR	2SC1890A D,E			トランジスタ	01
Q605	VP883100	TR	2SC1890A D,E			トランジスタ	01
Q606	VP883100	TR	2SC1890A D,E			トランジスタ	01
Q607	VP883100	TR	2SC1890A D,E		UCRTKABGL	トランジスタ	01
⚠ Q608	VR510800	TR	2SD2396 J,K			トランジスタ	02
Q609	VP883100	TR	2SC1890A D,E			トランジスタ	01
Q610	VP883100	TR	2SC1890A D,E			トランジスタ	01
Q611	VP883100	TR	2SC1890A D,E			トランジスタ	01
Q612	VP883100	TR	2SC1890A D,E			トランジスタ	01
Q613	VP883100	TR	2SC1890A D,E			トランジスタ	01
Q614	VP883100	TR	2SC1890A D,E			トランジスタ	01
Q615	VP883100	TR	2SC1890A D,E			トランジスタ	01
Q616	V3966800	TR	2SB949 O,Y			トランジスタ	02
Q617	V3966800	TR	2SB949 O,Y			トランジスタ	02
Q618	V3966800	TR	2SB949 O,Y			トランジスタ	02
Q619	V3966800	TR	2SB949 O,Y			トランジスタ	02
Q620	V3966800	TR	2SB949 O,Y			トランジスタ	02
Q621	V3966800	TR	2SB949 O,Y			トランジスタ	02
Q701	iC1815I0	TR	2SC1815 Y			トランジスタ	01
Q702	VR510800	TR	2SD2396 J,K		RTK	トランジスタ	02
Q703	iE102620	FET	2SK246 Y		RTK	ＦＥＴ	01
Q704	VR510800	TR	2SD2396 J,K		RTK	トランジスタ	02
⚠ R636	HV754100	R.CAR.FP	10Ω 1/4W			不燃化カーボン抵抗	01
⚠ R644	HV756470	R.CAR.FP	4.7KΩ 1/4W			不燃化カーボン抵抗	01
R663	VP940400	R.MTL.OXD	100Ω 1W			酸化金属被膜抵抗	01
R664	VP940400	R.MTL.OXD	100Ω 1W			酸化金属被膜抵抗	01
R665	HV755100	R.CAR.FP	100Ω 1/4W			不燃化カーボン抵抗	01
R666	HV755100	R.CAR.FP	100Ω 1/4W			不燃化カーボン抵抗	01
R667	VP940400	R.MTL.OXD	100Ω 1W			酸化金属被膜抵抗	01
R668	HV755100	R.CAR.FP	100Ω 1/4W			不燃化カーボン抵抗	01
R705	V6730000	R.CAR.	2.2MΩ 1/2W		UC	放電抵抗	01
⚠ RY701	V2712300	RELAY	DC SDT-S-112LMR			リレー １２Ｖ	05
ST601	V4040500	SCR.TERM	M3			スクリュー／ターミナル	01
ST701	V4040500	SCR.TERM	M3			スクリュー／ターミナル	01
ST702	V4040500	SCR.TERM	M3			スクリュー／ターミナル	01
* ⚠ SW941	V7182300	VOLT.SELCT	R8140213		RTK	電圧切替器	
⚠ T701	XW605A00	TRANS.PWR			J	電源トランス	04
* ⚠ T701	XW606A00	TRANS.PWR			UC	電源トランス	
* ⚠ T701	XW608A00	TRANS.PWR			ABGL	電源トランス	
⚠ T701	XW974A00	TRANS.PWR			RTK	電源トランス	05
⚠ TE701	V5867400	OUTLET.AC	2P AC-182-GB-11V		RTK	ＡＣアウトレット ２Ｐ	
⚠ TE701	VT915000	OUTLET.AC	1P		A	ＡＣアウトレット	06
⚠ TE701	VU543100	OUTLET.AC	2P		JUC	ＡＣアウトレット	03
⚠ TE701	VU543300	OUTLET.AC	1P		B	ＡＣアウトレット	05
⚠ TE701	VU543400	OUTLET.AC	2P		GL	ＡＣアウトレット	05
	EP600140	SCR.BND.HD	3x10 MFZN2BL		RTK	バインドＢタイトネジ	01

※ New Parts ＊新規部品（マーク#の部品は、基板に含まれません）

Chip Resistors

	Schm Ref.	PART NO.	Description			Remarks	Markets	部 品 名	Rank
		RD350000	R.CAR.CHP	0Ω	1/16W	5%,1.6x0.8		チップ抵抗	01
		RD353220	R.CAR.CHP	2.2Ω	1/16W	5%,1.6x0.8		チップ抵抗	01
		RD353470	R.CAR.CHP	4.7Ω	1/16W	5%,1.6x0.8		チップ抵抗	01
		RD354330	R.CAR.CHP	33Ω	1/16W	5%,1.6x0.8		チップ抵抗	01
		RD354470	R.CAR.CHP	47Ω	1/16W	5%,1.6x0.8		チップ抵抗	01
		RD354750	R.CAR.CHP	75Ω	1/16W	5%,1.6x0.8		チップ抵抗	01
		RD354820	R.CAR.CHP	82Ω	1/16W	5%,1.6x0.8		チップ抵抗	01
		RD355100	R.CAR.CHP	100Ω	1/16W	5%,1.6x0.8		チップ抵抗	01
		RD355150	R.CAR.CHP	150Ω	1/16W	5%,1.6x0.8		チップ抵抗	01
		RD355180	R.CAR.CHP	180Ω	1/16W	5%,1.6x0.8		チップ抵抗	01
		RD355220	R.CAR.CHP	220Ω	1/16W	5%,1.6x0.8		チップ抵抗	01
		RD355330	R.CAR.CHP	330Ω	1/16W	5%,1.6x0.8		チップ抵抗	01
		RD355390	R.CAR.CHP	390Ω	1/16W	5%,1.6x0.8		チップ抵抗	01
		RD355470	R.CAR.CHP	470Ω	1/16W	5%,1.6x0.8		チップ抵抗	01
		RD355560	R.CAR.CHP	560Ω	1/16W	5%,1.6x0.8		チップ抵抗	01
		RD355680	R.CAR.CHP	680Ω	1/16W	5%,1.6x0.8		チップ抵抗	01
		RD355910	R.CAR.CHP	910Ω	1/16W	5%,1.6x0.8		チップ抵抗	01
		RD356100	R.CAR.CHP	1KΩ	1/16W	5%,1.6x0.8		チップ抵抗	01
		RD356150	R.CAR.CHP	1.5KΩ	1/16W	5%,1.6x0.8		チップ抵抗	01
		RD356220	R.CAR.CHP	2.2KΩ	1/16W	5%,1.6x0.8		チップ抵抗	01
		RD356330	R.CAR.CHP	3.3KΩ	1/16W	5%,1.6x0.8		チップ抵抗	01
		RD356360	R.CAR.CHP	3.6KΩ	1/16W	5%,1.6x0.8		チップ抵抗	01
		RD356390	R.CAR.CHP	3.9KΩ	1/16W	5%,1.6x0.8		チップ抵抗	01
		RD356470	R.CAR.CHP	4.7KΩ	1/16W	5%,1.6x0.8		チップ抵抗	01
		RD356510	R.CAR.CHP	5.1KΩ	1/16W	5%,1.6x0.8		チップ抵抗	01
		RD356680	R.CAR.CHP	6.8KΩ	1/16W	5%,1.6x0.8		チップ抵抗	01
		RD356820	R.CAR.CHP	8.2KΩ	1/16W	5%,1.6x0.8		チップ抵抗	01
		RD356910	R.CAR.CHP	9.1KΩ	1/16W	5%,1.6x0.8		チップ抵抗	01
		RD357100	R.CAR.CHP	10KΩ	1/16W	5%,1.6x0.8		チップ抵抗	01
		RD357150	R.CAR.CHP	15KΩ	1/16W	5%,1.6x0.8		チップ抵抗	01
		RD357180	R.CAR.CHP	18KΩ	1/16W	5%,1.6x0.8		チップ抵抗	01
		RD357220	R.CAR.CHP	22KΩ	1/16W	5%,1.6x0.8		チップ抵抗	01
		RD357270	R.CAR.CHP	27KΩ	1/16W	5%,1.6x0.8		チップ抵抗	01
		RD357330	R.CAR.CHP	33KΩ	1/16W	5%,1.6x0.8		チップ抵抗	01
		RD357470	R.CAR.CHP	47KΩ	1/16W	5%,1.6x0.8		チップ抵抗	01
		RD358100	R.CAR.CHP	100KΩ	1/16W	5%,1.6x0.8		チップ抵抗	01
		RD358150	R.CAR.CHP	150KΩ	1/16W	5%,1.6x0.8		チップ抵抗	01
		RD358220	R.CAR.CHP	220KΩ	1/16W	5%,1.6x0.8		チップ抵抗	01
		RD358470	R.CAR.CHP	470KΩ	1/16W	5%,1.6x0.8		チップ抵抗	01
		RD358680	R.CAR.CHP	680KΩ	1/16W	5%,1.6x0.8		チップ抵抗	01
		RD359100	R.CAR.CHP	1MΩ	1/16W	5%,1.6x0.8		チップ抵抗	01
		RD359220	R.CAR.CHP	2.2MΩ	1/16W	5%,1.6x0.8		チップ抵抗	01
*		RF356240	R.CAR.CHP	2.4KΩ	1/16W	0.5%,1.6x0.8		チップ抵抗	
		RF355330	R.CHP	330Ω	1/16W	0.5%,1.6x0.8		チップ抵抗	01
*		RF356130	R.CHP	1.3KΩ	1/16W	0.5%,1.6x0.8		チップ抵抗	01
*		RF356160	R.CHP	1.6KΩ	1/16W	0.5%,1.6x0.8		チップ抵抗	01
		RF356180	R.CHP	1.8KΩ	1/16W	0.5%,1.6x0.8		チップ抵抗	01
		RF356200	R.CHP	2KΩ	1/16W	0.5%,1.6x0.8		チップ抵抗	01
		RF356220	R.CHP	2.2KΩ	1/16W	0.5%,1.6x0.8		チップ抵抗	01
*		RF356270	R.CHP	2.7KΩ	1/16W	0.5%,1.6x0.8		チップ抵抗	01
*		RF356300	R.CHP	3KΩ	1/16W	0.5%,1.6x0.8		チップ抵抗	
		RF356330	R.CHP	3.3KΩ	1/16W	0.5%,1.6x0.8		チップ抵抗	01
		RF356430	R.CHP	4.3KΩ	1/16W	0.5%,1.6x0.8		チップ抵抗	

＊New Parts　＊新規部品（マーク#の部品は、基板に含まれません）

Chip Resistors

Schm Ref.	PART NO.	Description			Remarks	Markets	部 品 名	Rank
	RF356470	R.CHP	4.7KΩ	1/16W	0.5%,1.6x0.8		チップ抵抗	01
	RF356510	R.CHP	5.1KΩ	1/16W	0.5%,1.6x0.8		チップ抵抗	01
	RF356560	R.CHP	5.6KΩ	1/16W	0.5%,1.6x0.8		チップ抵抗	
	RF356680	R.CHP	6.8KΩ	1/16W	0.5%,1.6x0.8		チップ抵抗	01
	RF356750	R.CHP	7.5KΩ	1/16W	0.5%,1.6x0.8		チップ抵抗	01
	RF357100	R.CHP	10KΩ	1/16W	0.5%,1.6x0.8		チップ抵抗	01
	RF357240	R.CHP	24KΩ	1/16W	0.5%,1.6x0.8		チップ抵抗	

※ New Parts　＊ 新規部品（マーク#の部品は、基板に含まれません）

Parts List for Carbon Resistors

Value	**1/4W** Type Part No.	**1/6W** Type Part No.	Value	**1/4W** Type Part No.	**1/6W** Type Part No.
1.0 Ω	HJ35 3100	HF85 3100	10 kΩ	HF45 7100	HF45 7100
1.8 Ω	HJ35 3180	※	11 kΩ	HF45 7110	HF45 7110
2.2 Ω	HJ35 3220	HF85 3220	12 kΩ	HJ35 7120	HF85 7120
3.3 Ω	HJ35 3330	HF85 3330	13 kΩ	HF45 7130	HF45 7130
4.7 Ω	HJ35 3470	HF85 3470	15 kΩ	HF45 7150	HF45 7150
5.6 Ω	HJ35 3560	HF85 3560	18 kΩ	HF45 7180	HF45 7180
10 Ω	HF45 4100	HF45 4100	22 kΩ	HF45 7220	HF45 7220
15 Ω	HJ35 4150	HF85 4150	24 kΩ	HF45 7240	HF45 7240
22 Ω	HF45 4220	HF45 4220	27 kΩ	HJ35 7270	HF85 7270
27 Ω	HJ35 4270	HF85 4270	30 kΩ	HF45 7300	HF45 7300
33 Ω	HF45 4330	HF45 4330	33 kΩ	HF45 7330	HF45 7330
39 Ω	HJ35 4470	HF85 4390	36 kΩ	HF45 7360	HF45 7360
47 Ω	HF45 4470	HF45 4470	39 kΩ	HF45 7390	HF45 7390
56 Ω	HF45 4560	HF45 4560	47 kΩ	HF45 7470	HF45 7470
68 Ω	HF45 4680	HF45 4680	51 kΩ	HF45 7510	HF45 7510
75 Ω	HF45 4750	HF45 4750	56 kΩ	HF45 7560	HF45 7560
82 Ω	HF45 4820	HF45 4820	62 kΩ	HF45 7620	HF45 7620
91 Ω	HF45 4910	HF45 4910	68 kΩ	HF45 7680	HF45 7680
100 Ω	HF45 5100	HF45 5100	82 kΩ	HF45 7820	HF45 7820
110 Ω	HJ35 5110	HF85 5110	91 kΩ	HF45 7910	HF45 7910
120 Ω	HF45 5120	HF45 5120	100 kΩ	HF45 8100	HF45 8100
150 Ω	HF45 5150	HF45 5150	110 kΩ	HF45 8110	HF45 8110
160 Ω	HJ35 5160	※	120 kΩ	HF45 8120	HF45 8120
180 Ω	HF45 5180	HF45 5180	150 kΩ	HF45 8150	HF45 8150
200 Ω	HF45 5200	HF45 5200	180 kΩ	HF45 8180	HF45 8180
220 Ω	HF45 5220	HF45 5220	220 kΩ	HJ35 8220	HF85 8220
270 Ω	HF45 5270	HF45 5270	270 kΩ	HF45 8270	HF45 8270
330 Ω	HF45 5330	HF45 5330	300 kΩ	HF45 8300	HF45 8300
390 Ω	HF45 5390	HF45 5390	330 kΩ	HF45 8330	HF45 8330
430 Ω	HF45 5430	HF45 5430	390 kΩ	HJ35 8390	HF85 8390
470 Ω	HF45 5470	HF45 5470	470 kΩ	HF45 8470	HF45 8470
510 Ω	HF45 5510	HF45 5510	560 kΩ	HJ35 8560	HF85 8560
560 Ω	HF45 5560	HF45 5560	680 kΩ	HJ35 8680	HF85 8680
680 Ω	HF45 5680	HF45 5680	820 kΩ	HJ35 8820	HF85 8820
820 Ω	HF45 5820	HF45 5820	1.0 MΩ	HF45 9100	HF45 9100
910 Ω	HF45 5910	HF45 5910	1.2 MΩ	HJ35 9120	※
1.0 kΩ	HF45 6100	HF45 6100	1.5 MΩ	HJ35 9150	HF85 9150
1.2 kΩ	HF45 6120	HF45 6120	1.8 MΩ	HJ35 9180	HF85 9180
1.5 kΩ	HF45 6150	HF45 6150	2.2 MΩ	HJ35 9220	HF85 9220
1.8 kΩ	HF45 6180	HF45 6180	3.3 MΩ	HJ35 9330	HF85 9330
2.0 kΩ	HJ35 6200	HF85 6200	3.9 MΩ	HJ35 9390	※
2.2 kΩ	HF45 6220	HF45 6220	4.7 MΩ	HJ35 9470	HF85 9470
2.4 kΩ	HJ35 6240	HF85 6240			
2.7 kΩ	HF45 6270	HF45 6270			
3.0 kΩ	HF45 6300	HF45 6300			
3.3 kΩ	HF45 6330	HF45 6330			
3.6 kΩ	HJ35 6360	HF85 6360			
3.9 kΩ	HF45 6390	HF45 6390			
4.7 kΩ	HF45 6470	HF45 6470			
5.1 kΩ	HF45 6510	HF45 6510			
5.6 kΩ	HF45 6560	HF45 6560			
6.8 kΩ	HF45 6680	HF45 6680			
8.2 kΩ	HF45 6820	HF45 6820			
9.1 kΩ	HF45 6910	HF45 6910			

※ : Not available

RX-V740/RX-V740RDS/DSP-AX740
RX-V640/RX-V640RDS/HTR-5660/DSP-AX640/DSP-AX640SE

RX-V740/RX-V740RDS/DSP-AX740

■ EXPLODED VIEW

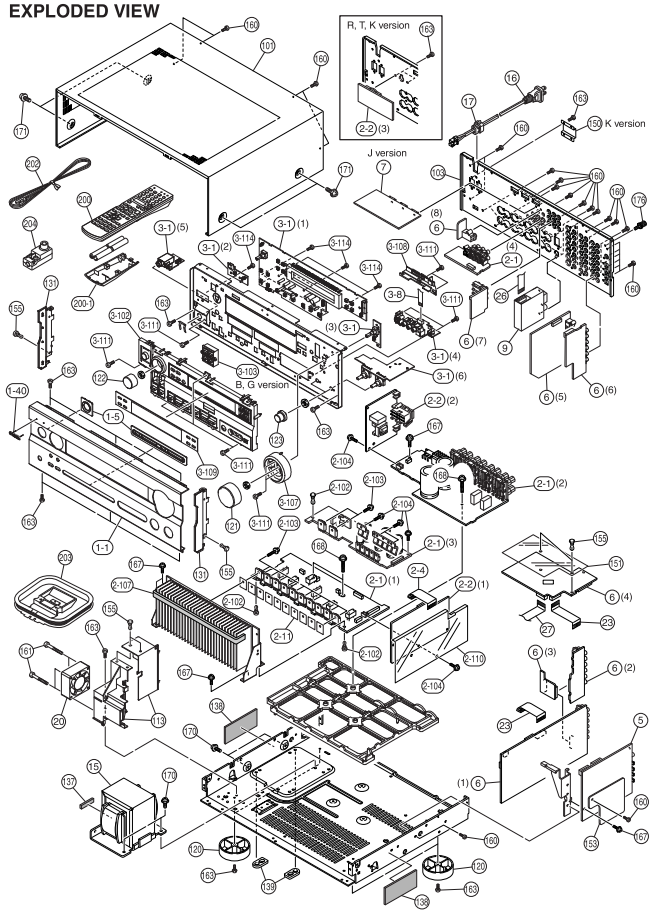

RX-V740/RX-V740RDS/DSP-AX740

■ MECHANICAL PARTS

	Schm Ref.	PART NO.	Description		Remarks	Markets	部 品 名	Rank
*	1-1	WA275700	FRONT PANEL		V740GD		フロントパネル	
*	1-1	WA543400	FRONT PANEL		AX740GD		フロントパネル	
*	1-1	WA275600	FRONT PANEL		V740BL		フロントパネル	
*	1-1	WA275800	FRONT PANEL		V740RDSBL		フロントパネル	
*	1-1	WA276100	FRONT PANEL		V740RDSTI		フロントパネル	
*	1-5	WA287800	ESCUTCHEON/740		GD		エスカッション／７４０	
*	1-5	WA287700	ESCUTCHEON/740		BL		エスカッション／７４０	
*	1-5	WA287900	ESCUTCHEON/740		TI		エスカッション／７４０	
	1-40	V6034200	EMBLEM		GD		エンブレム	03
	1-40	V6034100	EMBLEM		BL,TI		エンブレム	
*	2-1	WA700000	P.C.B. ASS'Y	MAIN		J	ＰＣＢ　メイン	
*	2-1	WA700100	P.C.B. ASS'Y	MAIN		UC	ＰＣＢ　メイン	
*	2-1	WA700200	P.C.B. ASS'Y	MAIN		RTA	ＰＣＢ　メイン	
*	2-1	WA700300	P.C.B. ASS'Y	MAIN		KBGL	ＰＣＢ　メイン	
*	2-2	WA702000	P.C.B. ASS'Y	POWER		J	ＰＣＢ　パワー	
*	2-2	WA702100	P.C.B. ASS'Y	POWER		UC	ＰＣＢ　パワー	
*	2-2	WA702200	P.C.B. ASS'Y	POWER		RTK	ＰＣＢ　パワー	
*	2-2	WA702300	P.C.B. ASS'Y	POWER		A	ＰＣＢ　パワー	
*	2-2	WA702400	P.C.B. ASS'Y	POWER		B	ＰＣＢ　パワー	
*	2-2	WA702500	P.C.B. ASS'Y	POWER		GL	ＰＣＢ　パワー	
	2-4	MF117070	FLEXIBLE FLAT CABLE	17P 70mm P=1.25			カード電線　Ｃ＆Ｃ	
	2-11	VV849300	SHEET	19x24			シート／放熱	01
	2-102	V0368600	PUSH RIVET	P3555-B			プッシュリベット	01
	2-103	VK173200	SCREW, TRANSISTOR	3x15 SP MFC2			スクリューＴＲ	01
	2-104	VT669300	PW HEAD B-TITE SCREW	3x8-8 MFC2			ＰＷヘッドＢタイトネジ	01
	2-107	V5454200	DAMPER	2/10/260			ダンパー	
	2-110	WA744400	SHHET				シート／バリア	
*	3-1	WA708000	P.C.B. ASS'Y	OPERATION		JRTKL	ＰＣＢ　オペレーション	
*	3-1	WA708100	P.C.B. ASS'Y	OPERATION		UCA	ＰＣＢ　オペレーション	
*	3-1	WA708200	P.C.B. ASS'Y	OPERATION		BG	ＰＣＢ　オペレーション	
	3-8	MF108300	FLEXIBLE FLAT CABLE	8P 300mm P=1.25			カード電線　Ｃ＆Ｃ	
*	3-102	WA285300	BUTTONCASE 740		GD		ボタンケース７４０	
*	3-102	WA285200	BUTTONCASE 740		BL		ボタンケース７４０	
*	3-102	WA285400	BUTTONCASE 740		TI		ボタンケース７４０	
*	3-103	WA286800	BUTTON/RDS 740		BL	BG	ボタン／ＲＤＳ　７４０	
*	3-103	WA287000	BUTTON/RDS 740		TI	BG	ボタン／ＲＤＳ　７４０	
	3-107	V9114700	ESCUTCHEON, VOL		GD		エスカッション／ＶＯＬ	
*	3-107	V9114600	ESCUTCHEON, VOL		BL		エスカッション／ＶＯＬ	
*	3-107	V9114800	ESCUTCHEON, VOL		TI		エスカッション／ＶＯＬ	
	3-108	V8469400	SUPPORT/PJ				サポート／ＰＪ	
*	3-109	WA289500	SHEET, WINDOW		V740,AX740	JUCRTKAL	シート／ウインドウ	
*	3-109	WA289800	SHEET, WINDOW		V740RDS	BG	シート／ウインドウ	
	3-111	EP600250	BIND HEAD B-TITE SCREW	3x8 MFZN2Y			バインドＢタイトネジ	01
	3-114	EP630220	BIND HEAD P-TITE SCREW	3x8 MFZN2BL			バインドＰタイトネジ	01
*	5	WA704000	P.C.B. ASS'Y	DSP		J	ＰＣＢ　ＤＳＰ	
*	5	WA704100	P.C.B. ASS'Y	DSP		UCRTKABGL	ＰＣＢ　ＤＳＰ	
*	6	WA705000	P.C.B. ASS'Y	FUNCTION		J	ＰＣＢ　ファンクション	
*	6	WA705100	P.C.B. ASS'Y	FUNCTION		UC	ＰＣＢ　ファンクション	
*	6	WA705200	P.C.B. ASS'Y	FUNCTION		RTK	ＰＣＢ　ファンクション	
*	6	WA705300	P.C.B. ASS'Y	FUNCTION		A	ＰＣＢ　ファンクション	
*	6	WA705400	P.C.B. ASS'Y	FUNCTION		BG	ＰＣＢ　ファンクション	
*	6	WA705500	P.C.B. ASS'Y	FUNCTION		L	ＰＣＢ　ファンクション	
*	7	WA709000	P.C.B. ASS'Y	VIDEO		J	ＰＣＢ　ビデオ	
	9	V7424200	AM/FM TUNER	FAE350-J10F		J	ＡＭ／ＦＭ　チューナ	13

＊New Parts　＊新規部品（マーク#の部品は、基板に含まれません）

RX-V740/RX-V740RDS/DSP-AX740

	Schm Ref.	PART NO.	Description		Remarks	Markets	部 品 名	Rank
*	9	V7424300	AM/FM TUNER	FAE350-A10F		UCRTK	AM／FM チューナ	
*	9	V6782400	AM/FM TUNER	TFCE1E317A		ABGL	AM／FM チューナ	
* ⚠	15	X3912A00	POWER TRANSFORMER			J	電源トランス	
* ⚠	15	X3907A00	POWER TRANSFORMER			UC	電源トランス	
* ⚠	15	X3908A00	POWER TRANSFORMER			RTK	電源トランス	
* ⚠	15	X3909A00	POWER TRANSFORMER			A	電源トランス	
* ⚠	15	X3913A00	POWER TRANSFORMER			BGL	電源トランス	
⚠	16	V2723100	POWER CABLE	1.8m		J	電源コード	07
* ⚠	16	V2363800	POWER CABLE	2m		UC	電源コード	
⚠	16	VN363200	POWER CABLE	2m		R	電源コード	04
⚠	16	VZ542500	POWER CABLE	2m		T	電源コード	05
* ⚠	16	VB013000	POWER CABLE	2m		K	電源コード	
⚠	16	V2296800	POWER CABLE	2m		A	電源コード	
⚠	16	VV437300	POWER CABLE	2m		B	電源コード	08
⚠	16	VN363700	POWER CABLE	2m		GL	電源コード	04
	17	V2438700	CORD STOPPER	10P1			コードストッパー	02
	20	VV272500	DC FAN MOTOR	2410ML-05W-B20-L00			ＤＣファンモーター	11
	23	MF117070	FLEXIBLE FLAT CABLE	17P 70mm P=1.25			カード電線 Ｃ＆Ｃ	
	26	MF115070	FLEXIBLE FLAT CABLE	15P 70mm P=1.25			カード電線 Ｃ＆Ｃ	
*	27	MF119350	FLEXIBLE FLAT CABLE	19P 350mm P=1.25			カード電線 Ｃ＆Ｃ	
*	101	WA268400	TOP COVER		GD		トップカバー	
*	101	WA268300	TOP COVER		BL		トップカバー	
*	101	WA268500	TOP COVER		TI		トップカバー	
*	103	WA543300	REAR PANEL		AX740	J	リヤパネル	
*	103	WA269500	REAR PANEL		V740	UC	リヤパネル	
*	103	WA269600	REAR PANEL		V740	RTK	リヤパネル	
*	103	WA269700	REAR PANEL		V740	A	リヤパネル	
*	103	WA270100	REAR PANEL		V740RDS	B	リヤパネル	
*	103	WA270200	REAR PANEL		V740RDS	G	リヤパネル	
*	103	WA269800	REAR PANEL		V740	L	リヤパネル	
*	113	WA289300	DIFFUSER				ディフューザー	
	120	V0042500	LEG	D60xH21	GD		レッグ	03
	120	VS025000	LEG	D60xH21	BL,TI		レッグ	02
	121	VS124800	KNOB D47		GD		ノブＤ４７	
*	121	VS124700	KNOB D47		BL		ノブＤ４７	
*	121	VS124900	KNOB D47		TI		ノブＤ４７	
	122	VS119600	KNOB D26		GD		ノブ Ｄ２６	01
*	122	VS119500	KNOB D26		BL		ノブ Ｄ２６	
*	122	VS119700	KNOB D26		TI		ノブ Ｄ２６	
*	123	WA288400	KNOB D22.5		GD		ノブ Ｄ２２．５	
*	123	WA288300	KNOB D22.5		BL		ノブ Ｄ２２．５	
*	123	WA288500	KNOB D22.5		TI		ノブ Ｄ２２．５	
*	131	WA288100	PLATE, SIDE		GD		プレート／サイド	
*	131	WA288000	PLATE, SIDE		BL		プレート／サイド	
*	131	WA288200	PLATE, SIDE		TI		プレート／サイド	
*	137	VS901100	DAMPER	10x50xT7			ダンパー	
	138	V3198100	DAMPER	GUARD			ダンパー	01
	139	V7616600	DAMPER				ダンパー	
*	150	VB466300	COVER/AC OUTLETS			K	カバー／ＡＣアウトレット	
	151	WB106900	BARRIER/TOP				バリア／トップ	
*	153	WB562400	BARRIER/DSP			J	バリア／ＤＳＰ	
	155	VQ368600	PUSH RIVET	P3555-B			プッシュリベット	01
	160	VN413300	BIND HEAD BONDING B-T. SCREW	3x8 MFZN2BL			ボンディングＢタイトネジ	01
	161	VV220300	BIND HEAD B-TITE SCREW	3x30 MFZN2BL			バインドＢタイトネジ	01

※ New Parts ＊ 新規部品（マーク#の部品は、基板に含まれません）

RX-V740/RX-V740RDS/DSP-AX740

	Schm Ref.	PART NO.	Description		Remarks	Markets	部 品 名	Rank
	163	EP600250	BIND HEAD B-TITE SCREW	3x8 MFZN2Y			バインドＢタイトネジ	01
	167	VT669300	PW HEAD B-TITE SCREW	3x8-8 MFC2			ＰＷヘッドＢタイトネジ	01
	168	VT669400	PW HEAD B-TITE SCREW	3x15-8 MFC2			ＰＷヘッドＢタイトネジ	01
	170	WA247600	SCREW/TRANS #S	4x10-10 MFZN2Y			スクリュートランス＃Ｓ	01
	171	VD069600	PW HEAD S-TITE SCREW	4x8-10 MFNI33	GD,TI		ＰＷヘッドＳタイトネジ	01
	171	21991500	PW HEAD S-TITE SCREW	4x8-10 MFC2BL	BL		ＰＷヘッドＳタイトネジ	01
	176	AA627310	GROUND TERMINAL				ＧＮＤターミナル	01
			ACCESSORIES				付属品	
*	200	WA163700	REMOTE CONTROL	RAV236	BM09907	JUCRTKAL	リモコン	
*	200	WA163800	REMOTE CONTROL	RAV237	BM09908	BG	リモコン	
	200-1	AAX31620	BATTERY COVER	71-0900-02000	71-0900-02000		電池蓋	05
	202	V6267000	INDOOR FM ANTENNA	1.4m 1pc		JUCRTK	ＦＭ簡易アンテナ	03
	202	VQ147100	INDOOR FM ANTENNA	1.4m 1pc		ABGL	ＦＭ簡易アンテナ	02
	203	VR248500	AM LOOP ANTENNA	1.0m 1pc			ＡＭループアンテナ	03
	204	VE364900	ANTENNA ADAPTER	PAL 75-300Ω		B	整合器	03
			BATTERY, MANGANESE	UM-4NE (2PC)			マンガン電池 ２ＰＣ	

※ New Parts ＊ 新規部品（マーク#の部品は、基板に含まれません）

RX-V740/RX-V740RDS/DSP-AX740
RX-V640/RX-V640RDS/HTR-5660/DSP-AX640/DSP-AX640SE

RX-V640/RX-V640RDS/HTR-5660/DSP-AX640

■ EXPLODED VIEW

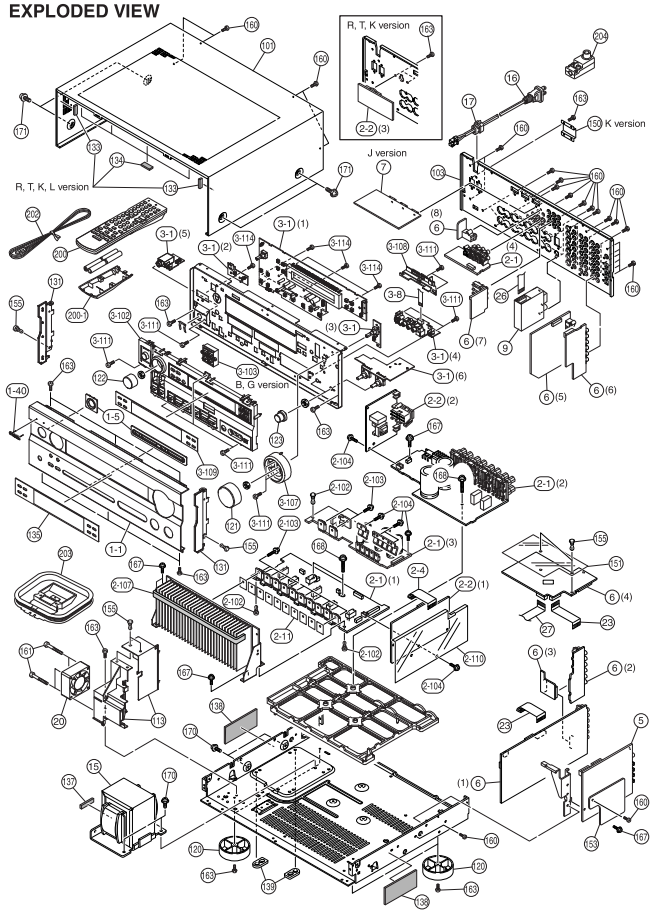

RX-V640/RX-V640RDS/HTR-5660/DSP-AX640

■ MECHANICAL PARTS

	Schm Ref.	PART NO.	Description		Remarks	Markets	部品名	Rank
*	1-1	WA277700	FRONT PANEL		V640GD		フロントパネル	
*	1-1	WA276500	FRONT PANEL		V640RDSGD		フロントパネル	
*	1-1	WA276800	FRONT PANEL		AX640GD	J	フロントパネル	
*	1-1	WA277600	FRONT PANEL		V640BL		フロントパネル	
*	1-1	WA276300	FRONT PANEL		V640RDSBL		フロントパネル	
*	1-1	WA276600	FRONT PANEL		V640RDSTI		フロントパネル	
*	1-1	WA278100	FRONT PANEL		5660GD		フロントパネル	
*	1-1	WA278000	FRONT PANEL		5660BL		フロントパネル	
*	1-5	WA287800	ESCUTCHEON/740		GD		エスカッション／７４０	
*	1-5	WA287700	ESCUTCHEON/740		BL		エスカッション／７４０	
*	1-5	WA287900	ESCUTCHEON/740		TI		エスカッション／７４０	
	1-40	V6034200	EMBLEM		640GD,5660GDBL		エンブレム	03
	1-40	V6034100	EMBLEM		640BLTI		エンブレム	
*	2-1	WA700000	P.C.B. ASS'Y	MAIN		J	ＰＣＢ　メイン	
*	2-1	WA700100	P.C.B. ASS'Y	MAIN		UC	ＰＣＢ　メイン	
*	2-1	WA700200	P.C.B. ASS'Y	MAIN		RTA	ＰＣＢ　メイン	
*	2-1	WA700300	P.C.B. ASS'Y	MAIN		KBGL	ＰＣＢ　メイン	
*	2-2	WA702000	P.C.B. ASS'Y	POWER		J	ＰＣＢ　パワー	
*	2-2	WA702100	P.C.B. ASS'Y	POWER		UC	ＰＣＢ　パワー	
*	2-2	WA702200	P.C.B. ASS'Y	POWER		RTK	ＰＣＢ　パワー	
*	2-2	WA702300	P.C.B. ASS'Y	POWER		A	ＰＣＢ　パワー	
*	2-2	WA702400	P.C.B. ASS'Y	POWER		B	ＰＣＢ　パワー	
*	2-2	WA702500	P.C.B. ASS'Y	POWER		GL	ＰＣＢ　パワー	
	2-4	MF117070	FLEXIBLE FLAT CABLE	17P 70mm P=1.25			カード電線　Ｃ＆Ｃ	
	2-11	VV849300	SHEET	19x24			シート／放熱	01
	2-102	VQ368600	PUSH RIVET	P3555-B			プッシュリベット	01
	2-103	VK173200	"SCREW, TRANSISTOR"	3x15 SP MFC2			スクリューＴＲ	01
	2-104	VT669300	PW HEAD B-TITE SCREW	3x8-8 MFC2			ＰＷヘッドＢタイトネジ	01
	2-107	V5454200	DAMPER	2/10/260			ダンパー	
	2-110	WA744400	SHHET				シート／バリア	
*	3-1	WA708000	P.C.B. ASS'Y	OPERATION		JRTKL	ＰＣＢ　オペレーション	
*	3-1	WA708100	P.C.B. ASS'Y	OPERATION		UCA	ＰＣＢ　オペレーション	
*	3-1	WA708200	P.C.B. ASS'Y	OPERATION		BG	ＰＣＢ　オペレーション	
	3-8	MF108300	FLEXIBLE FLAT CABLE	8P 300mm P=1.25			カード電線　Ｃ＆Ｃ	
*	3-102	WA285300	BUTTONCASE 740		V640GD	G	ボタンケース７４０	
*	3-102	WA285900	BUTTONCASE 640		V640GD	RTKL	ボタンケース６４０	
*	3-102	WA285800	BUTTONCASE 640		V640BL	UCAR	ボタンケース６４０	
*	3-102	WA285200	BUTTONCASE 740		V640BL	BG	ボタンケース７４０	
*	3-102	WA285400	BUTTONCASE 740		V640TI		ボタンケース７４０	
*	3-102	WA285900	BUTTONCASE 640		5660GD		ボタンケース６４０	
*	3-102	WA286000	BUTTONCASE 640		5660BL		ボタンケース６４０	
*	3-103	WA286900	BUTTON/RDS 740		GD	G	ボタン／ＲＤＳ　７４０	
*	3-103	WA286800	BUTTON/RDS 740		BL	BG	ボタン／ＲＤＳ　７４０	
*	3-103	WA287000	BUTTON/RDS 740		TI	BG	ボタン／ＲＤＳ　７４０	
	3-107	V9114700	ESCUTCHEON, VOL		GD		エスカッション／ＶＯＬ	
*	3-107	V9114600	ESCUTCHEON, VOL		BL		エスカッション／ＶＯＬ	
*	3-107	V9114800	ESCUTCHEON, VOL		TI		エスカッション／ＶＯＬ	
	3-108	V8469400	SUPPORT/PJ				サポート／ＰＪ	
*	3-109	WA289800	SHEET, WINDOW		V640RDS	BG	シート／ウインドウ	
*	3-109	WA289500	SHEET, WINDOW		AX640	J	シート／ウインドウ	
	3-111	EP600250	BIND HEAD B-TITE SCREW	3x8 MFZN2Y			バインドＢタイトネジ	01
	3-114	EP630220	BIND HEAD P-TITE SCREW	3x8 MFZN2BL			バインドＰタイトネジ	01
*	5	WA704000	P.C.B. ASS'Y	DSP		J	ＰＣＢ　ＤＳＰ	
*	5	WA704100	P.C.B. ASS'Y	DSP		UCRTKABGL	ＰＣＢ　ＤＳＰ	

＊New Parts　＊新規部品（マーク#の部品は、基板に含まれません）

RX-V640/RX-V640RDS/HTR-5660/DSP-AX640

	Schm Ref.	PART NO.	Description		Remarks	Markets	部 品 名	Rank
*	6	WA705600	P.C.B. ASS'Y	FUNCTION	AX640	J	ＰＣＢ ファンクション	
*	6	WA705700	P.C.B. ASS'Y	FUNCTION	V640,5660	UC	ＰＣＢ ファンクション	
*	6	WA705800	P.C.B. ASS'Y	FUNCTION	V640,5660	RTK	ＰＣＢ ファンクション	
*	6	WA705900	P.C.B. ASS'Y	FUNCTION	V640,5660	A	ＰＣＢ ファンクション	
*	6	WA706000	P.C.B. ASS'Y	FUNCTION	V640RDS	BG	ＰＣＢ ファンクション	
*	6	WA706100	P.C.B. ASS'Y	FUNCTION	V640	L	ＰＣＢ ファンクション	
	7	WA709000	P.C.B. ASS'Y	VIDEO		J	ＰＣＢ ビデオ	
	9	V7424200	AM/FM TUNER	FAE350-J10F		J	ＡＭ／ＦＭ チューナ	13
*	9	V7424300	AM/FM TUNER	FAE350-A10F		UCRTK	ＡＭ／ＦＭ チューナ	
*	9	V6782400	AM/FM TUNER	TFCE1E317A		ABGL	ＡＭ／ＦＭ チューナ	
* ⚠	15	X3912A00	POWER TRANSFORMER			J	電源トランス	
* ⚠	15	X3907A00	POWER TRANSFORMER			UC	電源トランス	
* ⚠	15	X3908A00	POWER TRANSFORMER			RTK	電源トランス	
* ⚠	15	X3909A00	POWER TRANSFORMER			A	電源トランス	
* ⚠	15	X3913A00	POWER TRANSFORMER			BGL	電源トランス	
⚠	16	V2723100	POWER CABLE	1.8m		J	電源コード	07
* ⚠	16	V2363800	POWER CABLE	2m		UC	電源コード	
⚠	16	VN363200	POWER CABLE	2m		R	電源コード	04
⚠	16	VZ542500	POWER CABLE	2m		T	電源コード	05
* ⚠	16	V8013000	POWER CABLE	2m		K	電源コード	
⚠	16	V2296800	POWER CABLE	2m		A	電源コード	
⚠	16	VV437300	POWER CABLE	2m		B	電源コード	08
⚠	16	VN363700	POWER CABLE	2m		GL	電源コード	04
	17	V2438700	CORD STOPPER	10P1			コードストッパー	02
	20	VV272500	DC FAN MOTOR	2410ML-05W-B20-L00			ＤＣファンモーター	11
	23	MF117070	FLEXIBLE FLAT CABLE	17P 70mm P=1.25			カード電線 Ｃ＆Ｃ	
	26	MF115070	FLEXIBLE FLAT CABLE	15P 70mm P=1.25			カード電線 Ｃ＆Ｃ	
*	27	MF119350	FLEXIBLE FLAT CABLE	19P 350mm P=1.25			カード電線 Ｃ＆Ｃ	
*	101	WA268400	TOP COVER		GD		トップカバー	
*	101	WA268300	TOP COVER		BL		トップカバー	
*	101	WA268500	TOP COVER		TI		トップカバー	
*	103	WA271800	REAR PANEL		AX640	J	リヤパネル	
*	103	WA270600	REAR PANEL		V640	UC	リヤパネル	
*	103	WA270700	REAR PANEL		V640	RTK	リヤパネル	
*	103	WA270800	REAR PANEL		V640	A	リヤパネル	
*	103	WA271100	REAR PANEL		V640RDS	B	リヤパネル	
*	103	WA271200	REAR PANEL		V640RDS	G	リヤパネル	
*	103	WA270900	REAR PANEL		V640	L	リヤパネル	
*	103	WA271300	REAR PANEL		5660	UC	リヤパネル	
*	103	WA271400	REAR PANEL		5660	TK	リヤパネル	
*	103	WA271500	REAR PANEL		5660	A	リヤパネル	
*	113	WA289300	DIFFUSER				ディフューザー	
	120	V0042500	LEG	D60xH21	640GD,5660GD		レッグ	03
	120	VS025000	LEG	D60xH21	640BLTI		レッグ	02
	120	VV544300	LEG	D60xH21	5660BL		レッグ （ＢＫ）	02
	121	V9120000	KNOB D47		GD		ノブ Ｄ４７	
*	121	V9119800	KNOB D47		BL		ノブ Ｄ４７	
*	121	V9120200	KNOB D47		TI		ノブ Ｄ４７	
	122	V9119600	KNOB D26		V640RDSGD,AX640GD	JG	ノブ Ｄ２６	01
	122	WA288800	KNOB D24		V640GD	RTKL	ノブ Ｄ２４	
*	122	V9119500	KNOB D26		V640RDSBL	BG	ノブ Ｄ２６	
*	122	WA288700	KNOB D24		V640BL	UCRA	ノブ Ｄ２４	
*	122	V9119700	KNOB D26		V640RDSTI		ノブ Ｄ２６	
	122	WA288800	KNOB D24		5660GD		ノブ Ｄ２４	

※ New Parts ＊ 新規部品（マーク#の部品は、基板に含まれません）

RX-V640/RX-V640RDS/HTR-5660/DSP-AX640

	Schm Ref.	PART NO.	Description		Remarks	Markets	部 品 名	Rank
*	122	WA288700	KNOB D24		5660BL		ノブ Ｄ２４	
*	123	WA288400	KNOB D22.5		GD		ノブ Ｄ２２．５	
*	123	WA288300	KNOB D22.5		BL		ノブ Ｄ２２．５	
*	123	WA288500	KNOB D22.5		TI		ノブ Ｄ２２．５	
*	131	WA288100	PLATE, SIDE		GD		プレート／サイド	
*	131	WA288000	PLATE, SIDE		BL		プレート／サイド	
*	131	WA288200	PLATE, SIDE		TI		プレート／サイド	
	133	VZ117200	DAMPER, T3	TOP-F		RTKL	ダンパー／Ｔ３	01
*	134	V3175500	DAMPER	SIDE		RTKL	ダンパー	
*	135	WA290000	SHEET, WINDOW		V640GDBL,5660GD	UCRTKAL	シート／ウインドウ	
*	135	WA290100	SHEET, WINDOW		5660BL	UCA	シート／ウインドウ	
*	137	V5901100	DAMPER	10x50xT7			ダンパー	
	138	V3198100	DAMPER	GUARD			ダンパー	01
	139	V7616600	DAMPER				ダンパー	
*	150	V8466300	COVER/AC OUTLETS			K	カバー／ＡＣアウトレット	
	151	WB106900	BARRIER/TOP				バリア／トップ	
*	153	WB562400	BARRIER/DSP			J	バリア／ＤＳＰ	
	155	VQ368600	PUSH RIVET	P3555-8			プッシュリベット	01
	160	VN413300	BIND HEAD BONDING B-T. SCREW	3x8 MFZN2BL			ボンディングＢタイトネジ	01
	161	VV220300	BIND HEAD B-TITE SCREW	3x30 MFZN2BL			バインドＢタイトネジ	01
	163	EP600250	BIND HEAD B-TITE SCREW	3x8 MFZN2Y			バインドＢタイトネジ	01
	167	VT669300	PW HEAD B-TITE SCREW	3x8-8 MFC2			ＰＷヘッドＢタイトネジ	01
	168	VT669400	PW HEAD B-TITE SCREW	3x15-8 MFC2			ＰＷヘッドＢタイトネジ	01
	170	WA247600	SCREW/TRANS #S	4x10-10 MFZN2Y			スクリュートランス＃Ｓ	01
	171	21991500	PW HEAD S-TITE SCREW	4x8-10 MFC2BL	BL		ＰＷヘッドＳタイトネジ	01
	171	VD069600	PW HEAD S-TITE SCREW	4x8-10 MFNI33	GD,TI		ＰＷヘッドＳタイトネジ	01
			ACCESSORIES				付属品	
*	200	WA163900	REMOTE CONTROL	RAV244	BM0915	JUCRTKAL	リモコン	
*	200	WA164000	REMOTE CONTROL	RAV245	BM0916	BG	リモコン	
	200-1	AAX34140	BATTERY COVER		71-0910-02000		電池蓋	05
	202	V6267000	INDOOR FM ANTENNA	1.4m 1pc		JUCRTK	ＦＭ簡易アンテナ	03
	202	VQ147100	INDOOR FM ANTENNA	1.4m 1pc		ABGL	ＦＭ簡易アンテナ	02
	203	VR248500	AM LOOP ANTENNA	1.0m 1pc			ＡＭループアンテナ	03
	204	VE364900	ANTENNA ADAPTER	PAL 75-300Ω		B	整合器	03
			BATTERY, MANGANESE	UM-4NE (2PC)			マンガン電池 ２ＰＣ	

※ New Parts ＊ 新規部品（マーク#の部品は、基板に含まれません）

RX-V740/RX-V740RDS/DSP-AX740
RX-V640/RX-V640RDS/HTR-5660/DSP-AX640/DSP-AX640SE

DSP-AX640SE

■ EXPLODED VIEW

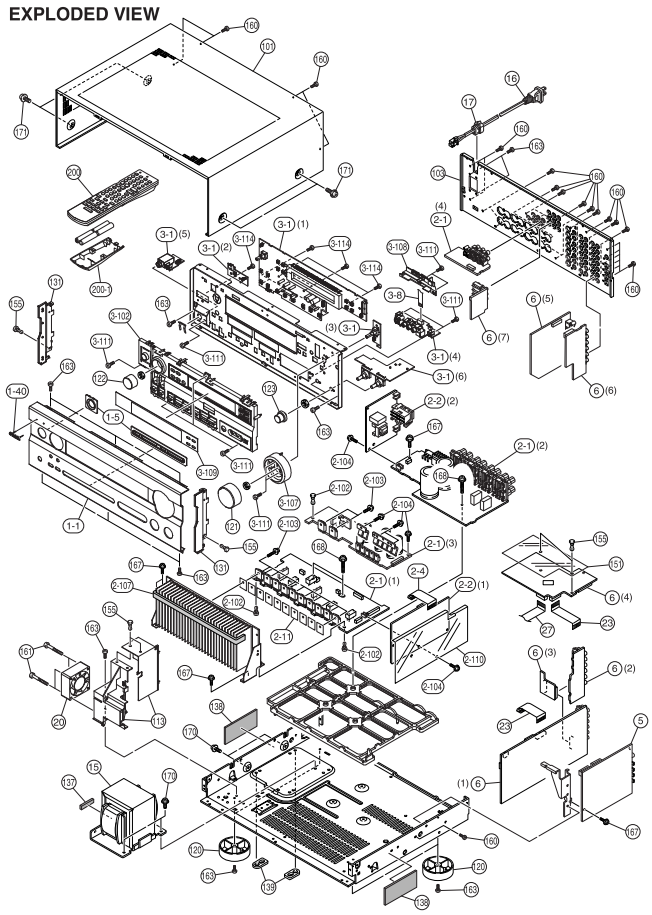

DSP-AX640SE

■ MECHANICAL PARTS

	Schm Ref.	PART NO.	Description		Remarks	Markets	部品名	Rank
*	1-1	WA276900	FRONT PANEL		BL		フロントパネル	
*	1-1	WA277100	FRONT PANEL		TI		フロントパネル	
*	1-5	WA287700	ESCUTCHEON/740		BL		エスカッション／７４０	
*	1-5	WA287900	ESCUTCHEON/740		TI		エスカッション／７４０	
	1-40	V6034100	EMBLEM				エンブレム	
*	2-1	WA700300	P.C.B. ASS'Y	MAIN		BG	ＰＣＢ　メイン	
*	2-2	WA702400	P.C.B. ASS'Y	POWER		B	ＰＣＢ　パワー	
*	2-2	WA702500	P.C.B. ASS'Y	POWER		G	ＰＣＢ　パワー	
	2-4	MF117070	FLEXIBLE FLAT CABLE	17P 70mm P=1.25			カード電線　Ｃ＆Ｃ	
	2-11	V7849300	SHEET	19x24			シート／放熱	01
	2-102	V0368600	PUSH RIVET	P3555-B			プッシュリベット	01
	2-103	VK173200	SCREW, TRANSISTOR	3x15 SP MFC2			スクリューＴＲ	01
	2-104	VT669300	PW HEAD B-TITE SCREW	3x8-8 MFC2			ＰＷヘッドＢタイトネジ	01
	2-107	V5454200	DAMPER	2/10/260			ダンパー	
	2-110	WA744400	SHHET				シート／バリア	
*	3-1	WA708300	P.C.B. ASS'Y	OPERATION			ＰＣＢ　オペレーション	
	3-8	MF108300	FLEXIBLE FLAT CABLE	8P 300mm P=1.25			カード電線　Ｃ＆Ｃ	
*	3-102	WA285500	BUTTONCASE 740		BL		ボタンケース７４０	
*	3-102	WA285700	BUTTONCASE 740		TI		ボタンケース７４０	
*	3-107	V9114600	ESCUTCHEON, VOL		BL		エスカッション／ＶＯＬ	
*	3-107	V9114800	ESCUTCHEON, VOL		TI		エスカッション／ＶＯＬ	
	3-108	V8469400	SUPPORT/PJ				サポート／ＰＪ	
*	3-109	WA289900	SHEET, WINDOW				シート／ウインドウ	
	3-111	EP600250	BIND HEAD B-TITE SCREW	3x8 MFZN2Y			バインドＢタイトネジ	01
	3-114	EP630220	BIND HEAD P-TITE SCREW	3x8 MFZN2BL			バインドＰタイトネジ	01
*	5	WA704100	P.C.B. ASS'Y	DSP		BG	ＰＣＢ　ＤＳＰ	
*	6	WA706200	P.C.B. ASS'Y	FUNCTION		BG	ＰＣＢ　ファンクション	
* ⚠	15	X3913A00	POWER TRANSFORMER			BG	電源トランス	
⚠	16	VV437300	POWER CABLE	2m		B	電源コード	08
⚠	16	VN363700	POWER CABLE	2m		G	電源コード	04
	17	V2438700	CORD STOPPER	10P1			コードストッパー	02
	20	VV272500	DC FAN MOTOR	2410ML-05W-B20-L00			ＤＣファンモーター	11
	23	MF117070	FLEXIBLE FLAT CABLE	17P 70mm P=1.25			カード電線　Ｃ＆Ｃ	
*	27	MF119350	FLEXIBLE FLAT CABLE	19P 350mm P=1.25			カード電線　Ｃ＆Ｃ	
*	101	WA268300	TOP COVER		BL		トップカバー	
*	101	WA268500	TOP COVER		TI		トップカバー	
*	103	WA271900	REAR PANEL			B	リヤパネル	
*	103	WA272000	REAR PANEL			G	リヤパネル	
*	113	WA289300	DIFFUSER				ディフューザー	
	120	VS025000	LEG	D60xH21			レッグ	02
*	121	V9119800	KNOB D47		BL		ノブ　Ｄ４７	
*	121	V9120200	KNOB D47		TI		ノブ　Ｄ４７	
*	122	V9119500	KNOB D26		BL		ノブ　Ｄ２６	
*	122	V9119700	KNOB D26		TI		ノブ　Ｄ２６	
*	123	WA288300	KNOB D22.5		BL		ノブ　Ｄ２２．５	
*	123	WA286500	KNOB D22.5		TI		ノブ　Ｄ２２．５	
*	131	WA288000	PLATE, SIDE		BL		プレート／サイド	
*	131	WA288200	PLATE, SIDE		TI		プレート／サイド	
*	137	V5901100	DAMPER	10x50xT7			ダンパー	
	138	V3198100	DAMPER	GUARD			ダンパー	01
	139	V7616600	DAMPER				ダンパー	
	151	WB106900	BARRIER/TOP				バリア／トップ	
	155	V0368600	PUSH RIVET	P3555-B			プッシュリベット	01
	160	VN413300	BIND HEAD BONDING B-T. SCREW	3x8 MFZN2BL			ボンディングＢタイトネジ	01

＊New Parts　＊新規部品（マーク#の部品は、基板に含まれません）

DSP-AX640SE

	Schm Ref.	PART NO.	Description			Remarks	Markets	部 品 名	Rank
	161	VV220300	BIND HEAD B-TITE SCREW	3x30	MFZN2BL			バインドBタイトネジ	01
	163	EP600250	BIND HEAD B-TITE SCREW	3x8	MFZN2Y			バインドBタイトネジ	01
	167	VT669300	PW HEAD B-TITE SCREW	3x8-8	MFC2			ＰＷヘッドＢタイトネジ	01
	168	VT669400	PW HEAD B-TITE SCREW	3x15-8	MFC2			ＰＷヘッドＢタイトネジ	01
	170	WA247600	SCREW/TRANS #S	4x10-10	MFZN2Y			スクリュートランス＃Ｓ	01
	171	21991500	PW HEAD S-TITE SCREW	4x8-10	MFC2BL	BL		ＰＷヘッドＳタイトネジ	01
	171	VD069600	PW HEAD S-TITE SCREW	4x8-10	MFNI33	TI		ＰＷヘッドＳタイトネジ	01
			ACCESSORIES					付属品	
*	200	WA164000	REMOTE CONTROL	RAV245		BW0916		リモコン	
	200-1	AAX34140	BATTERY COVER			71-0910-02000		電池蓋	05
			BATTERY, MANGANESE	UM-4NE (2PC)				マンガン電池　２ＰＣ	

＊ New Parts　＊ 新規部品（マーク#の部品は、基板に含まれません）

RX-V740/RX-V740RDS/DSP-AX740

■ REMOTE CONTROL RAV236, RAV237

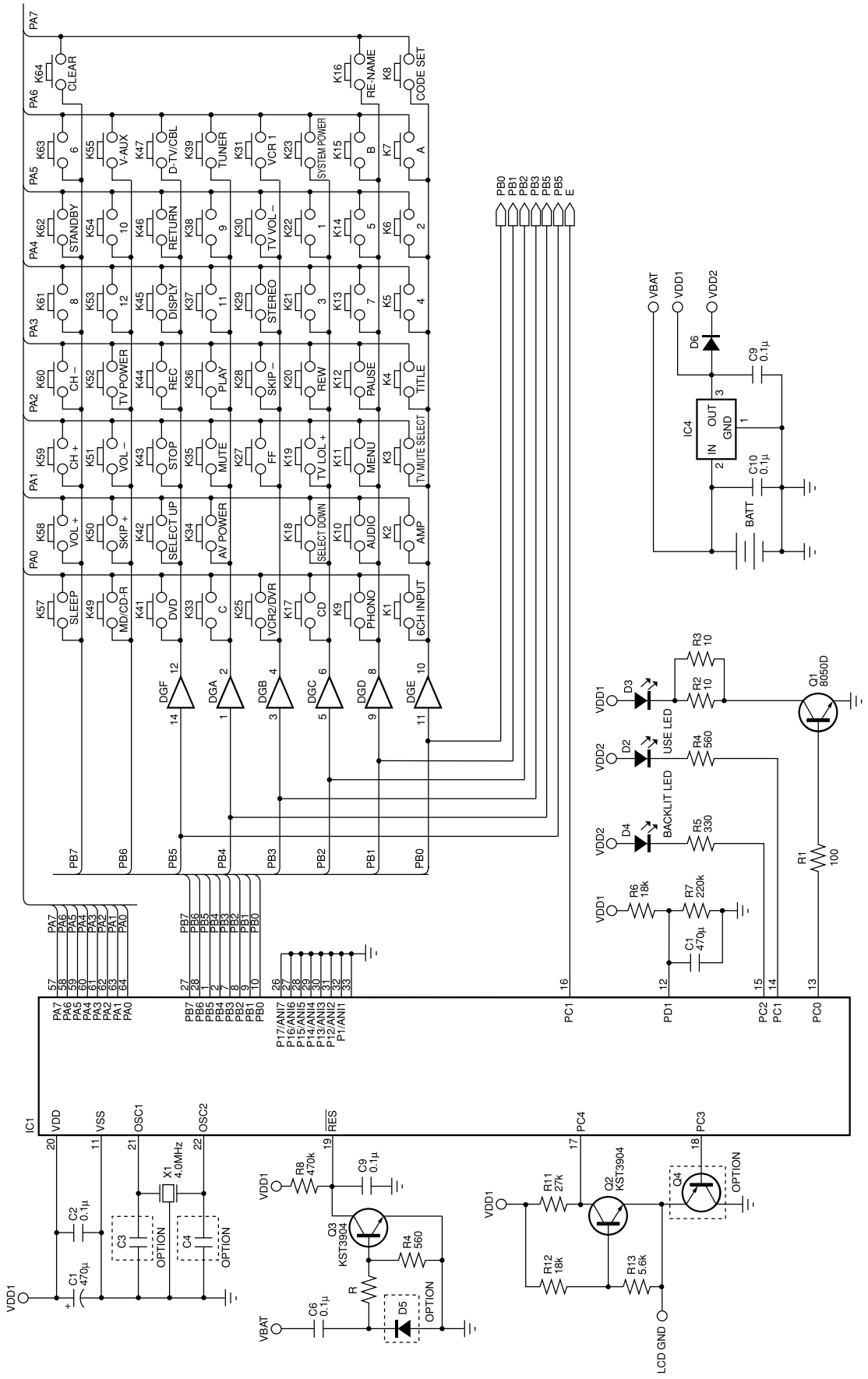

RX-V740/RX-V740RDS/DSP-AX740

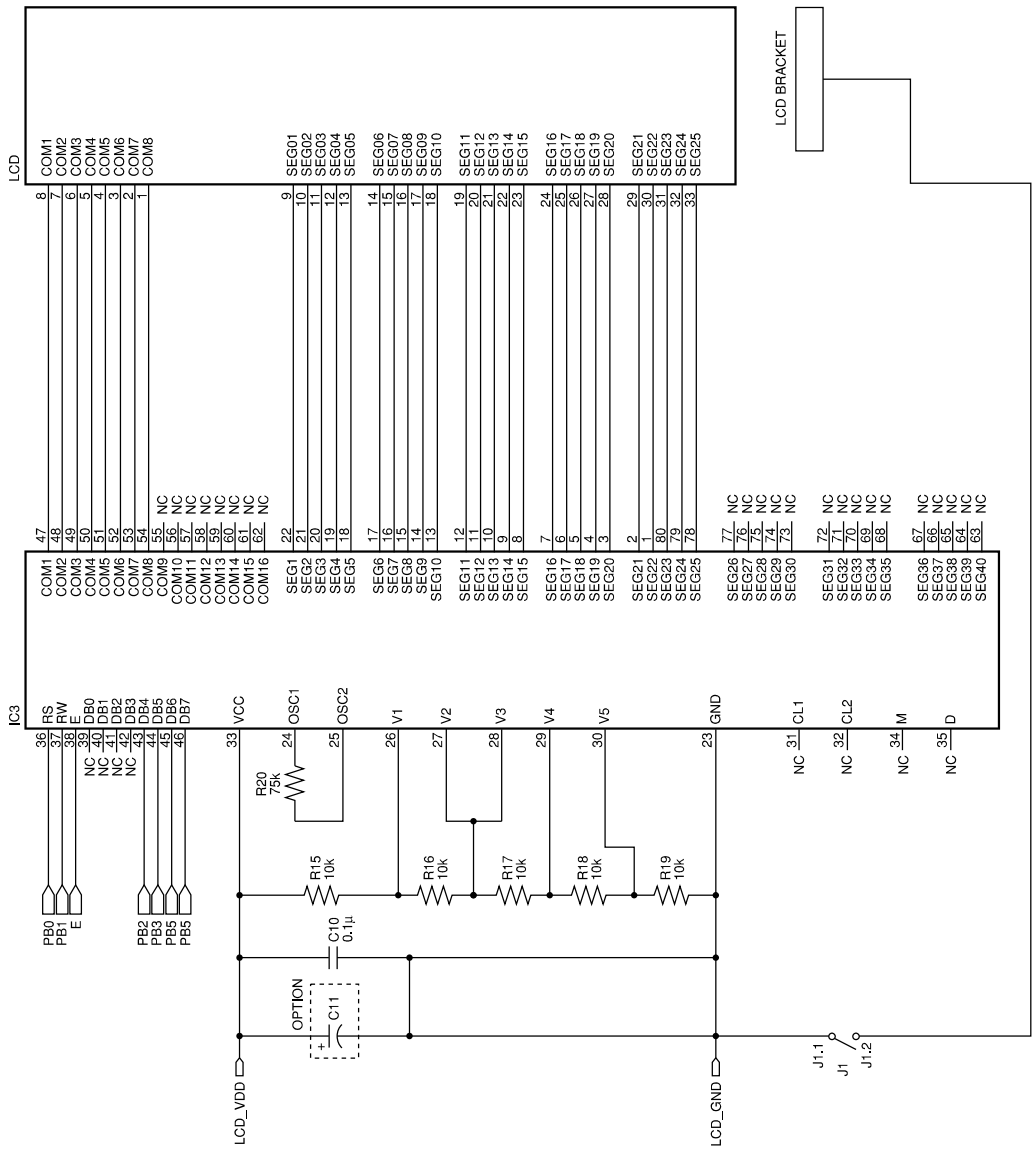

RX-V740/RX-V740RDS/DSP-AX740

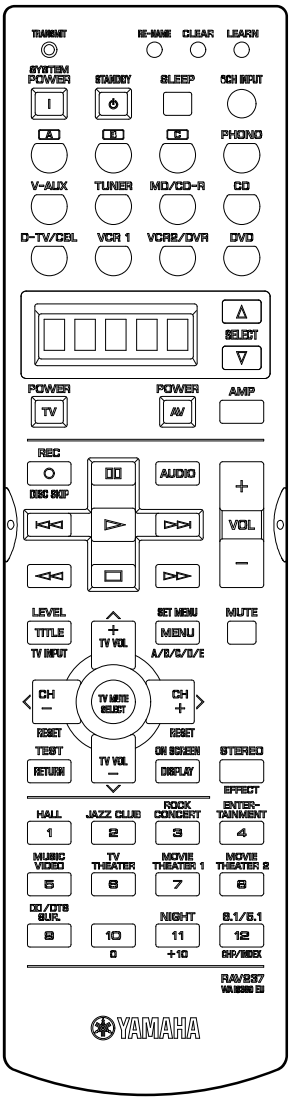

Key No.	Schematic Key No.	Function	YPC	ZONE2			DVD	LD	CD		CD-R	MD	TAPE		TUNER		AMP
				MAIN	ZONE2	SYSTEM	Yamaha1	Yamaha	Yamaha1	Yamaha2	Yamaha	Yamaha1	Yamaha1	Yamaha2	Yamaha1	Yamaha2	FIX
1	K16	RE-NAME	–	–	–	–	–	–	–	–	–	–	–	–	–	–	–
2	K64	CLEAR	–	–	–	–	–	–	–	–	–	–	–	–	–	–	–
3	K8	CODE SET	–	–	–	–	–	–	–	–	–	–	–	–	–	–	–
4	K23	SYSTEM POWER	7A-1D	7E-7E	7E-BA	7A-1D	–	–	–	–	–	–	–	–	–	–	–
5	K62	STANDBY	7A-1E	7E-7F	7E-BB	7A-1E	–	–	–	–	–	–	–	–	–	–	–
6	K57	SLEEP	7A-57	7A-57	7A-57	–	–	–	–	–	–	–	–	–	–	–	–
7	K1	6CH INPUT	7A-87	7A-87	7A-37	–	–	–	–	–	–	–	–	–	–	–	–
8	K7	A	–	–	–	–	–	–	–	–	–	–	–	–	–	–	–
9	K15	B	–	–	–	–	–	–	–	–	–	–	–	–	–	–	–
10	K2	C	–	–	–	–	–	–	–	–	–	–	–	–	–	–	–
11	K9	PHONO	7A-14	7A-14	7A-D0	–	–	–	–	–	–	–	–	–	–	–	–
12	K55	V-AUX	7A-55	7A-55	7A-D3	–	–	–	–	–	–	–	–	–	–	–	–
13	K39	TUNER	7A-16	7A-16	7A-D2	–	–	–	–	–	–	–	–	–	–	–	–
14	K49	MD/CD-R	7A-C9	7A-C9	7A-CF	–	–	–	–	–	–	–	–	–	–	–	–
15	K17	CD	7A-15	7A-15	7A-D1	–	–	–	–	–	–	–	–	–	–	–	–
16	K47	D-TV/CBL	7A-54	7A-54	7A-D9	–	–	–	–	–	–	–	–	–	–	–	–
17	K31	VCR 1	7A-0F	7A-0F	7A-D6	–	–	–	–	–	–	–	–	–	–	–	–
18	K25	VCR2/DVR	7A-13	7A-13	7A-D7	–	–	–	–	–	–	–	–	–	–	–	–
19	K41	DVD	7A-C1	7A-C1	7A-C0	–	–	–	–	–	–	–	–	–	–	–	–
20	K42	SELECT ∧	–	–	–	–	–	–	–	–	–	–	–	–	–	–	–
21	K18	SELECT ∨	–	–	–	–	–	–	–	–	–	–	–	–	–	–	–
22	K52	TV POWER	–	–	–	–	–	–	–	–	–	–	–	–	–	–	–
23	K34	AV POWER	–	–	–	–	7C-80	–	–	–	–	–	–	–	–	–	–
24	K2	AMP	–	–	–	–	–	–	–	–	–	–	–	–	–	–	–
25	K28	REC	–	–	–	–	7C-8B	–	7A-4F	79-4F	–	79-AF	7A-04	7F-04	–	–	–
26	K12	PAUSE	–	–	–	–	7C-83	7C-5A	7A-09	79-55	7F-83	79-A9	–	–	–	–	–
27	K10	AUDIO	–	–	–	–	7C-AD	7C-12	–	–	–	–	7A-06	7F-06	–	–	–
28	K28	SKIP –	–	–	–	–	7C-B9	7C-02	7A-0B	79-04	7F-86	79-AB	7A-07	7F-07	–	–	–
29	K36	PLAY	–	–	–	–	7C-82	7C-05	7A-08	79-02	7F-82	79-A8	7A-00	7F-00	–	–	–
30	K50	SKIP +	–	–	–	–	7C-BA	7C-03	7A-0A	79-07	7F-87	79-AE	7A-40	7F-08	–	–	–
31	K20	REW	–	–	–	–	7C-86	7C-06	7A-0D	79-05	7F-88	79-AC	7A-01	7F-01	–	–	–
32	K43	STOP	–	–	–	–	7C-85	7C-5B	7A-09	79-56	7F-84	79-AA	7A-03	7F-03	–	–	–
33	K27	FF	–	–	–	–	7C-87	7C-07	7A-0C	79-06	7F-89	79-AD	7A-02	7F-02	–	–	–
34	K58	VOL +	7A-1A	7A-1A	7A-1A	–	7A-1B										
35	K51	VOL –	7A-1B	7A-1B	7A-1B	–	7A-1B										
36	K4	TITLE	–	–	–	–	7C-B1	–	–	–	–	–	–	–	–	–	7A-86
37	K19	^	–	–	–	–	7C-B4	–	–	–	–	–	–	–	–	–	7A-98
38	K11	MENU	–	–	–	–	7C-B2	–	–	–	–	–	–	–	7A-12	D1-0D	7A-9C
39	K60	<	–	–	–	–	7C-B5	–	–	–	–	–	–	–	7A-11	7A-11	7A-53
40	K3	TV MUTE SELECT	–	–	–	–	7C-B8	–	–	–	–	–	–	–	–	–	–
41	K59	>	–	–	–	–	7C-B6	–	–	–	–	–	–	–	7A-10	7A-10	7A-52
42	K35	MUTE	7A-1C	7A-1C	7A-DC	–	7A-1C										
43	K46	RETURN	–	–	–	–	7C-B7	–	–	–	–	–	–	–	–	–	7A-85
44	K30	∨	–	–	–	–	7C-B3	–	–	–	–	–	–	–	–	–	7A-99
45	K45	DISPLAY	–	–	–	–	7C-A6	7C-13	79-0A	79-0A	7F-9E	79-A5	–	–	–	–	7A-C2
46	K29	STEREO	7A-56	7A-56	7A-56	–	7A-56										
47	K22	1	–	–	–	–	7C-94	7C-17	79-11	79-11	7F-91	79-85	–	–	7A-E5	D1-0E	7A-88
48	K6	2	–	–	–	–	7C-95	7C-18	79-12	79-12	7F-92	79-86	–	–	7A-E6	D1-0F	7A-89
49	K21	3	–	–	–	–	7C-96	7C-19	79-13	79-13	7F-93	79-87	–	–	7A-E7	D1-10	7A-8A
50	K5	4	–	–	–	–	7C-97	7C-1A	79-14	79-14	7F-94	79-88	–	–	7A-E8	D1-11	7A-8B
51	K14	5	–	–	–	–	7C-98	7C-1B	79-15	79-15	7F-95	79-89	–	–	7A-E9	D1-12	7A-8C
52	K63	6	–	–	–	–	7C-99	7C-1C	79-16	79-16	7F-96	79-8A	–	–	7A-EA	D1-13	7A-8D
53	K13	7	–	–	–	–	7C-9A	7C-1D	79-17	79-17	7F-97	79-8B	–	–	7A-EB	D1-14	7A-8E
54	K61	8	–	–	–	–	7C-9B	7C-1E	79-18	79-18	7F-98	79-8C	–	–	7A-EC	D1-15	7A-8F
55	K38	9	–	–	–	–	7C-9C	7C-1F	79-19	79-19	7F-99	79-8D	–	–	–	–	7A-90
56	K54	10	–	–	–	–	7C-93	7C-16	79-10	79-10	7F-90	79-8E	–	–	–	–	7A-96
55	K37	11	–	–	–	–	7C-9D	7C-5D	79-1A	79-1A	7F-9A	79-8F	–	–	–	–	–
56	K53	12	–	–	–	–	7C9E	7C-15	79-0B	79-0B	7F-8A	–	–	–	–	–	7A-97

RX-V640/RX-V640RDS/HTR-5660/DSP-AX640 | DSP-AX640SE

■ REMOTE CONTROL RAV244, 245

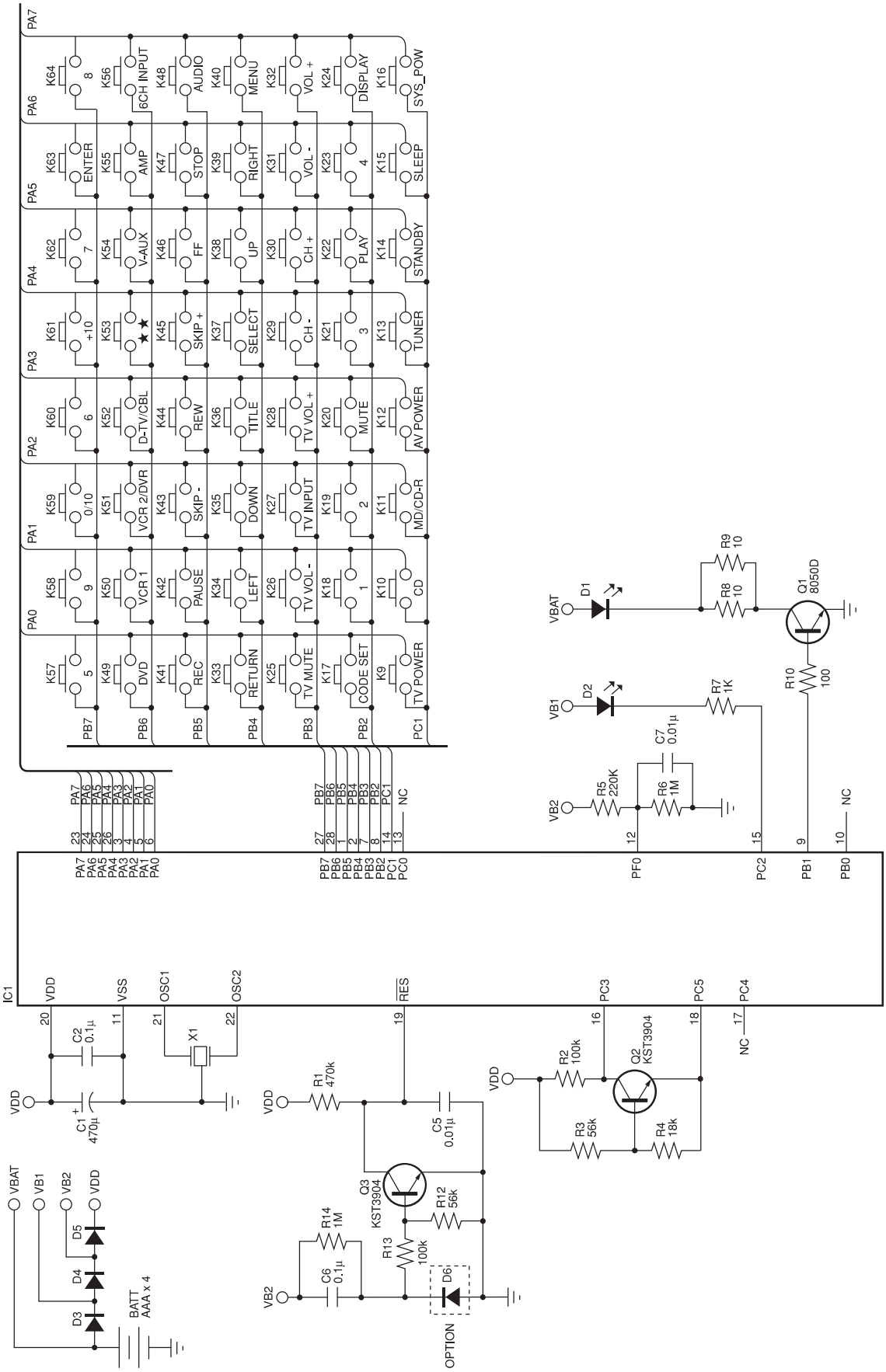

RX-V640/RX-V640RDS/HTR-5660/DSP-AX640

DSP-AX640SE

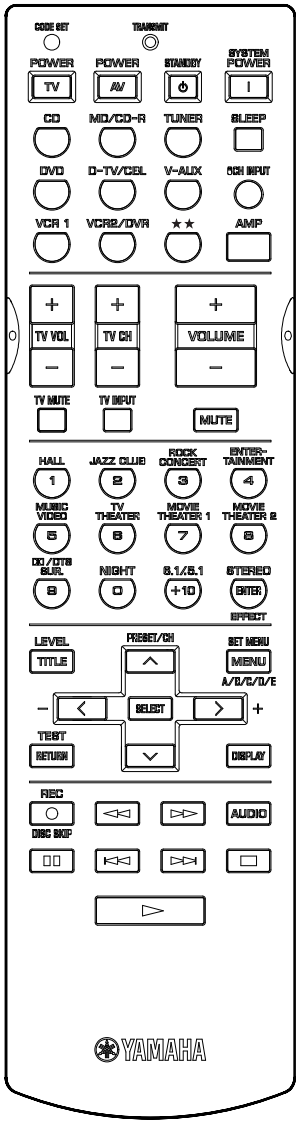

Key No.	Schematic Key No.	Function	YPC	ZONE2			DVD			LD	CD		CD-R	MD		TAPE		TUNER		AMP
				MAIN	ZONE2	SYSTEM	Yamaha1	Yamaha3	Yamaha4	Yamaha	Yamaha1	Yamaha2	Yamaha	Yamaha1	Yamaha2	Yamaha1	Yamaha2	Yamaha1	Yamaha2	FIX
1	K17	CODE SET	–	–	–	–	–	–	–	–	–	–	–	–	–	–	–	–	–	–
2	K9	TV POWER	–	–	–	–	–	–	–	–	–	–	–	–	–	–	–	–	–	–
3	K12	AV POWER	–	–	–	–	7C-80	004.012	048.012	–	–	–	–	–	79-B5	–	–	–	–	–
4	K14	STANDBY	7A-1E	7E-7F	7E-BB	7A-1E	–	–	–	–	–	–	–	–	–	–	–	–	–	–
5	K16	SYSTEM POWER	7A-1D	7E-7E	7E-BA	7A-1D	–	–	–	–	–	–	–	–	–	–	–	–	–	–
6	K10	CD	7A-15	7A-15	7A-D1	–	–	–	–	–	–	–	–	–	–	–	–	–	–	–
7	K11	MD/CD-R	7A-C9	7A-C9	7A-CF	–	–	–	–	–	–	–	–	–	–	–	–	–	–	–
8	K13	TUNER	7A-16	7A-16	7A-D2	–	–	–	–	–	–	–	–	–	–	–	–	–	–	–
9	K15	SLEEP	7A-57	7A-57	–	–	–	–	–	–	–	–	–	–	–	–	–	–	–	–
10	K49	DVD	7A-C1	7A-C1	7A-CD	–	–	–	–	–	–	–	–	–	–	–	–	–	–	–
11	K52	D-TV/CBL	7A-54	7A-54	7A-D9	–	–	–	–	–	–	–	–	–	–	–	–	–	–	–
12	K54	V-AUX	7A-55	7A-55	7A-D8	–	–	–	–	–	–	–	–	–	–	–	–	–	–	–
13	K56	6CH INPUT	7A-87	7A-87	–	–	–	–	–	–	–	–	–	–	–	–	–	–	–	–
14	K50	VCR1	7A-0F	7A-0F	7A-D6	–	–	–	–	–	–	–	–	–	–	–	–	–	–	–
15	K51	VCR2/DVR	7A-13	7A-13	7A-D7	–	–	–	–	–	–	–	–	–	–	–	–	–	–	–
16	K53	★★	–	–	–	–	–	–	–	–	–	–	–	–	–	–	–	–	–	–
17	K55	AMP	–	–	–	–	–	–	–	–	–	–	–	–	–	–	–	–	–	–
18	K28	TV VOL +	–	–	–	–	–	–	–	–	–	–	–	–	–	–	–	–	–	–
19	K30	TV CH +	–	–	–	–	–	–	–	–	–	–	–	–	–	–	–	–	–	–
20	K32	VOLUME +	7A-1A	7A-1A	–	–	7A-1A													
21	K26	TV VOL –	–	–	–	–	–	–	–	–	–	–	–	–	–	–	–	–	–	–
22	K29	TV CH –	–	–	–	–	–	–	–	–	–	–	–	–	–	–	–	–	–	–
23	K31	VOLUME –	7A-1B	7A-1B	–	–	7A-1B													
24	K25	TV MUTE	–	–	–	–	–	–	–	–	–	–	–	–	–	–	–	–	–	–
25	K27	TV INPUT	–	–	–	–	–	–	–	–	–	–	–	–	–	–	–	–	–	–
26	K20	MUTE	7A-1C	7A-1C	7A-DC	–	7A-1C													
27	K18	1	–	–	–	–	7C-94	004.001	048.001	7C-17	79-11	79-11	7F-91	79-85	79-B7	–	–	7A-E5	D1-0E	7A-88
28	K19	2	–	–	–	–	7C-95	004.002	048.002	7C-18	79-12	79-12	7F-92	79-86	79-B8	–	–	7A-E6	D1-0F	7A-89
29	K21	3	–	–	–	–	7C-96	004.003	048.003	7C-19	79-13	79-13	7F-93	79-87	79-B9	–	–	7A-E7	D1-10	7A-8A
30	K23	4	–	–	–	–	7C-97	004.004	048.004	7C-1A	79-14	79-14	7F-94	79-88	79-BA	–	–	7A-E8	D1-11	7A-8B
31	K57	5	–	–	–	–	7C-98	004.005	048.005	7C-1B	79-15	79-15	7F-95	79-89	79-BB	–	–	7A-E9	D1-12	7A-8C
32	K60	6	–	–	–	–	7C-99	004.006	048.006	7C-1C	79-16	79-16	7F-96	79-8A	79-BC	–	–	7A-EA	D1-13	7A-8D
33	K62	7	–	–	–	–	7C-9A	004.007	048.007	7C-1D	79-17	79-17	7F-97	79-8B	79-BD	–	–	7A-EB	D1-14	7A-8E
34	K64	8	–	–	–	–	7C-9B	004.008	048.008	7C-1E	79-18	79-18	7F-98	79-8C	79-BE	–	–	7A-EC	D1-15	7A-8F
35	K58	9	–	–	–	–	7C-9C	004.009	048.009	7C-1F	79-19	79-19	7F-99	79-8D	79-BF	–	–	–	–	7A-90
36	K59	0	–	–	–	–	7C-93	004.000	048.000	7C-16	79-10	79-10	7F-90	79-8E	79-C0	–	–	–	–	7A-96
37	K61	+10	–	–	–	–	7C-9D	004.120	–	7C-5D	79-1A	79-1A	7F-9A	79-8F	79-8F	–	–	–	–	7A-97
38	K63	ENTER	–	–	–	–	7C-9E	–	–	7C-15	79-0B	79-0B	7F-8A	–	–	–	–	–	–	7A-56
39	K36	TITLE	–	–	–	–	7C-B1	004.113	048.200	–	–	–	–	–	–	–	–	–	–	7A-86
40	K38	^	–	–	–	–	7C-B4	004.088	048.088	–	–	–	–	–	–	–	–	7A-10	7A-10	7A-98
41	K40	MENU	–	–	–	–	7C-B2	004.084	048.084	–	–	–	–	–	–	–	–	7A-12	–	7A-9C
42	K34	<	–	–	–	–	7C-B5	004.090	048.090	–	–	–	–	–	–	–	–	–	–	7A-53
43	K37	SELECT	–	–	–	–	7C-B8	004.092	048.092	–	–	–	–	–	–	–	–	–	–	–
44	K39	>	–	–	–	–	7C-B6	004.091	048.091	–	–	–	–	–	–	–	–	–	–	7A-52
45	K33	RETURN	–	–	–	–	7C-B7	004.131	048.131	–	–	–	–	–	–	–	–	–	D1-0D	7A-85
46	K35	v	–	–	–	–	7C-B3	004.089	048.089	–	–	–	–	–	–	–	–	7A-11	7A-11	7A-99
47	K24	DISPLAY	–	–	–	–	7C-A6	004.015	048.015	7C-13	79-0A	79-0A	7F-9E	79-A5	79-A5	–	–	–	–	7A-C2
48	K41	REC	–	–	–	–	7C-8B	004.127	048.055	–	7A-4F	79-4F	–	79-AF	79-B1	7A-04	7F-04	–	–	–
49	K44	REW	–	–	–	–	7C-86	004.041	048.041	7C-06	7A-0D	79-05	7F-88	79-AC	79-AC	7A-01	7F-01	–	–	–
50	K46	FF	–	–	–	–	7C-87	004.040	048.040	7C-07	7A-0C	79-06	7F-89	79-AD	79-AD	7A-02	7F-02	–	–	–
51	K48	AUDIO	–	–	–	–	7C-AD	004.078	048.078	7C-12	–	–	–	–	–	7A-06	7F-06	–	–	–
52	K42	PAUSE	–	–	–	–	7C-83	004.048	048.048	7C-5A	7A-09	79-55	7F-83	79-A9	79-A9	–	–	–	–	–
53	K43	SKIP –	–	–	–	–	7C-B9	004.033	048.033	7C-02	7A-0B	79-04	7F-86	79-AB	79-AB	7A-07	7F-07	–	–	–
54	K45	SKIP +	–	–	–	–	7C-BA	004.032	048.032	7C-03	7A-0A	79-07	7F-87	79-AE	79-AE	7A-40	7F-08	–	–	–
55	K47	STOP	–	–	–	–	7C-85	004.049	048.049	7C-5B	7A-09	79-56	7F-84	79-AA	79-AA	7A-03	7F-03	–	–	–
56	K22	PLAY	–	–	–	–	7C-82	004.044	048.044	7C-05	7A-08	79-02	7F-82	79-A8	79-A8	7A-00	7F-00	–	–	–